ТМУ 200 Ц

У-образный тройник из оцинкованной стали

• Материал корпуса: Оцинкованная сталь

	Единица измерения	ТМУ 200 Ц
Размер подключаемого воздуховода	мм	200

Размеры
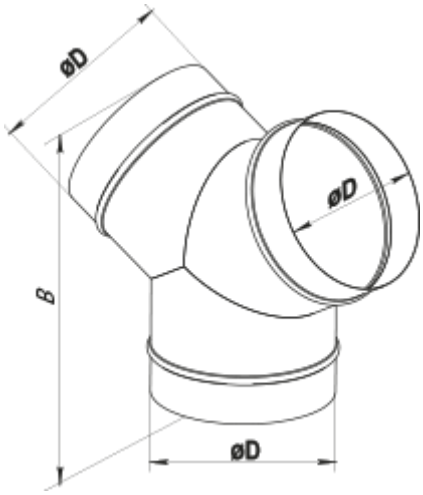
D	B
200	300