ТМУ 250

У-образный тройник из специальной стали с полимерным покрытием

• Материал корпуса: Сталь с полимерным покрытием

	Единица измерения	ТМУ 250
Размер подключаемого воздуховода	мм	250

Размеры
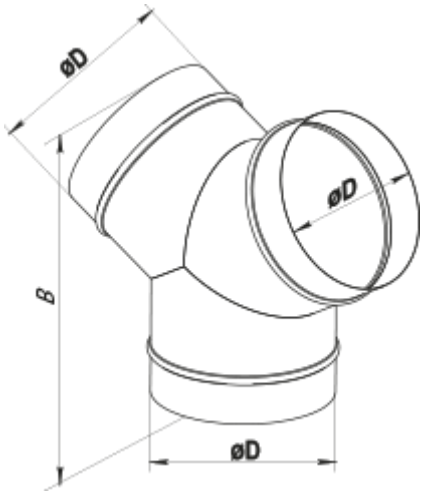
D	B
250	350