ТМУ 315

У-образный тройник из специальной стали с полимерным покрытием

• Материал корпуса: Сталь с полимерным покрытием

	Единица измерения	ТМУ 315
Размер подключаемого воздуховода	мм	315

Размеры
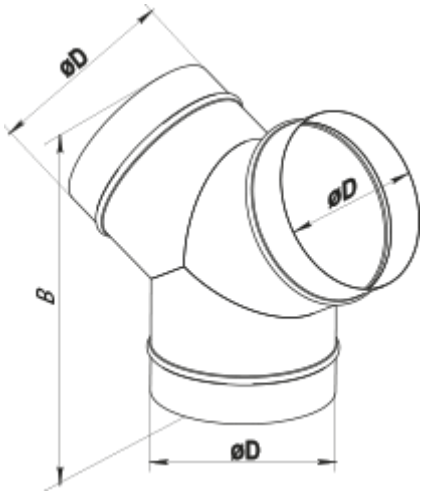
D	B
315	415