ТТ 100 ЕС эко В



Канальные вентиляторы смешанного типа

• Уровень звукового давления LpA на расстоянии 3 м: 29
• Тип крыльчатки: Смешанного типа
• Материал корпуса: Пластик
• Установка в любом положении

	Единица измерения	ТТ 100 ЕС эко В	
Размер подключаемого воздуховода	мм	100	
Фазность	-	1	
Минимальное напряжение питания	В	230	
Максимальное напряжение питания	В	230	
Частота сети питания	Гц	50/60	
Номинальная мощность	Вт	9	14
Максимальный ток	А	0.10	0.12
Максимальный расход воздуха	м³/час	170	210
Скорость вращения	-	2204	2562
Уровень звукового давления LpA на расстоянии 3 м	дБ(А)	28	29
Вес	кг	1.45	
Максимальная температура перемещаемого воздуха	°C	40	
Минимальная температура перемещаемого воздуха	°C	-25	
Минимальная температура окружающего воздуха	°C	1	
Максимальная температура окружающего воздуха	°C	40	
Класс защиты	-	IPX4	
Класс защиты привода	-	IPX4	
Материал крыльчатки	-	Пластик	

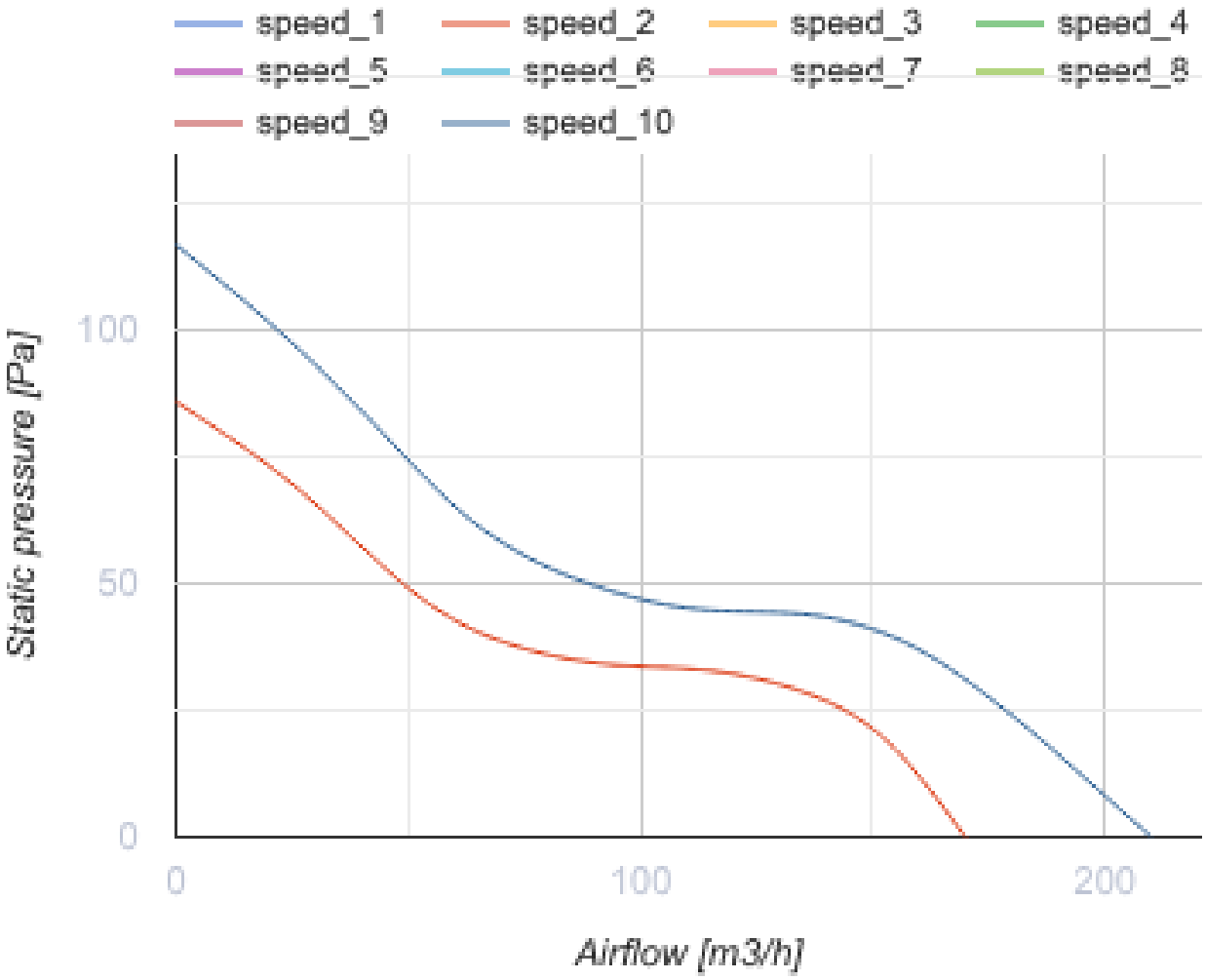
speed_1
speed_2
speed_3
speed_4
speed_5
speed_6
speed_7
speed_8
speed_9
speed_10
Static pressure [Pa]
100
50
0
0
100
200
Airflow [m3/h]

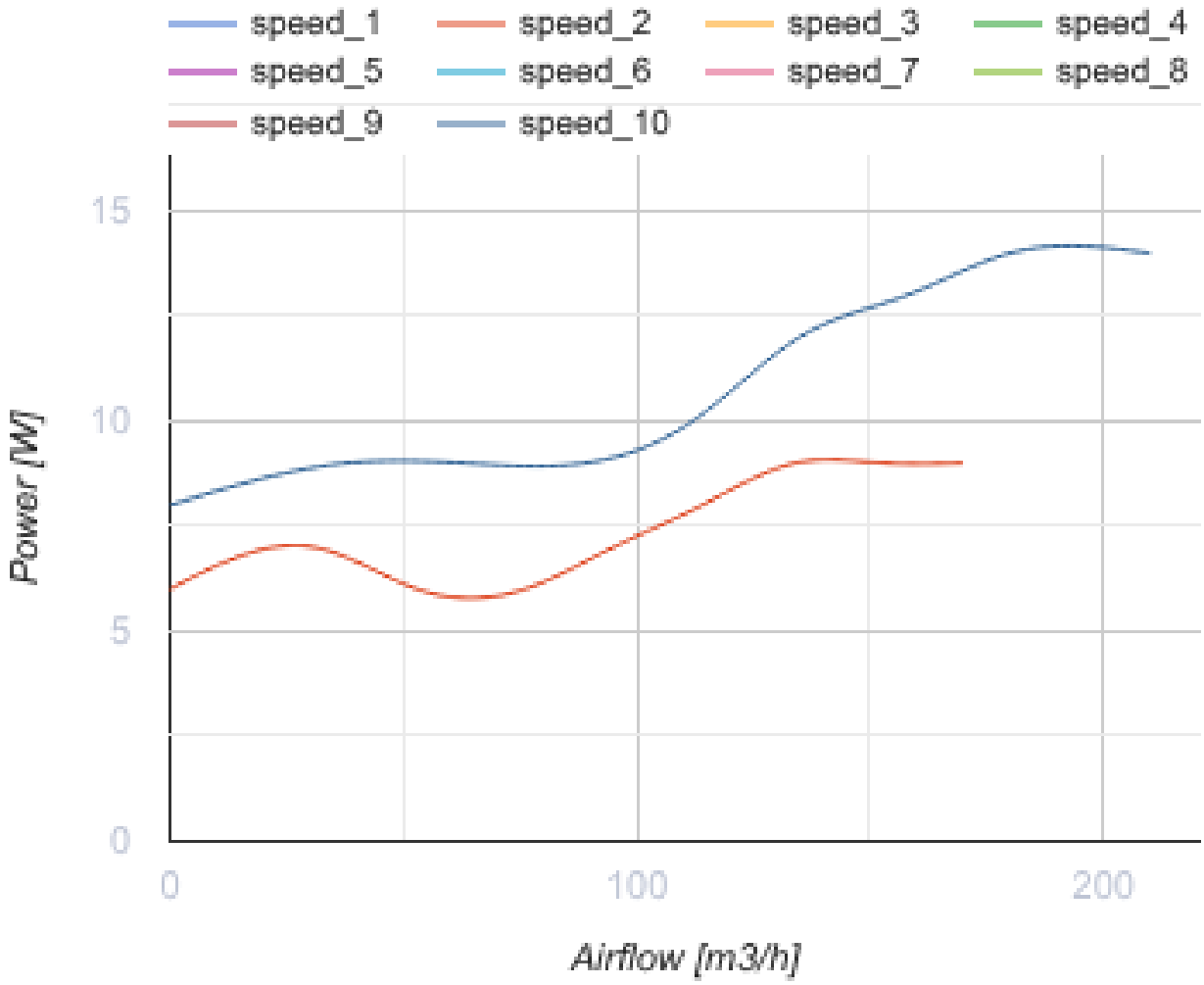

Размеры

Ø D	B	H	L
96	167	190	246

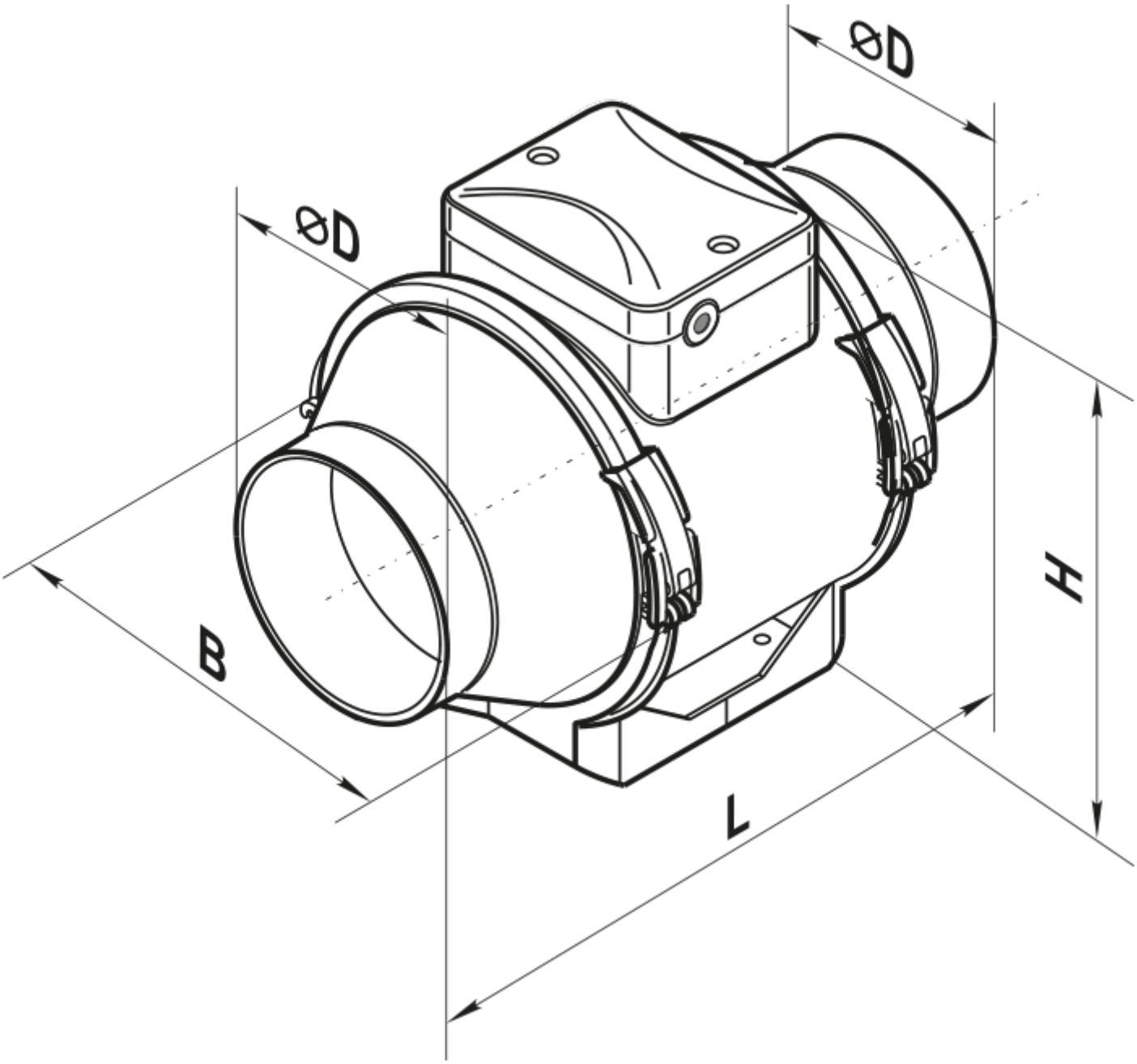

Аксессуары

Для круглых каналов

Наименование	Фото	Описание
СР 100/600		Шумоглушители из оцинкованной стали, наполненные негорючим звукопоглощающим материалом
СР 100/900		Шумоглушители из оцинкованной стали, наполненные негорючим звукопоглощающим материалом
СР 100/1200		Шумоглушители из оцинкованной стали, наполненные негорючим звукопоглощающим материалом

СРФ 100/600		Шумоглушители из алюминиевого сплава, наполненные негорючим звукопоглощающим материалом
СРФ 100/900		Шумоглушители из алюминиевого сплава, наполненные негорючим звукопоглощающим материалом
СРП 100/500		Шумоглушители с внутренним гибким воздуховодом из микроперфорированной алюминиевой фольги с ламинированием полиэстеровой пленкой
СРП 100/600		Шумоглушители с внутренним гибким воздуховодом из микроперфорированной алюминиевой фольги с ламинированием полиэстеровой пленкой
СРП 100/750		Шумоглушители с внутренним гибким воздуховодом из микроперфорированной алюминиевой фольги с ламинированием полиэстеровой пленкой
СРП 100/900		Шумоглушители с внутренним гибким воздуховодом из микроперфорированной алюминиевой фольги с ламинированием полиэстеровой пленкой
СРП 100/1200		Шумоглушители с внутренним гибким воздуховодом из микроперфорированной алюминиевой фольги с ламинированием полиэстеровой пленкой
СРП 100/1500		Шумоглушители с внутренним гибким воздуховодом из микроперфорированной алюминиевой фольги с ламинированием полиэстеровой пленкой
СРП 100/2000		Шумоглушители с внутренним гибким воздуховодом из микроперфорированной алюминиевой фольги с ламинированием полиэстеровой пленкой

Для круглых каналов

Наименование	Фото	Описание
ФБ К2 100 G4/F8		Панельные фильтры с высокой степенью очистки
ФБ К2 100 G4/C/F8		Панельные фильтры с высокой степенью очистки
ФБ К2 100 G4/H13		Панельные фильтры с высокой степенью очистки
ФБ К2 100 G4/C/H13		Панельные фильтры с высокой степенью очистки
ФБ К2 100 ES		Панельные электростатические фильтры с высокой степенью очистки

ФБ 100		Кассетные воздушные фильтры с круглым сечением
ФБВ 100		Кассетные воздушные фильтры с увеличенной площадью фильтрации с круглым сечением
ФБК 100-4	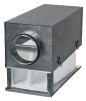	Карманные воздушные фильтры с круглым сечением
ФБК 100-5		Карманные воздушные фильтры с круглым сечением
ФБК 100-7		Карманные воздушные фильтры с круглым сечением

Для круглых каналов

Наименование	Фото	Описание
КОМ 100		Обратный клапан с подпружиненными пластинами для перекрытия воздушного потока в круглых воздуховодах
КОМу 100		Обратный клапан с подпружиненными пластинами для перекрытия воздушного потока в круглых воздуховодах
КОМ1 100		Обратный гравитационный клапан для перекрытия воздушного потока в круглых воздуховодах
КР 100		Воздушные заслонки для регулирования расхода воздуха в каналах круглого сечения
КРВ 100		Воздушные заслонки для автоматического регулирования расхода воздуха в каналах круглого сечения

Для круглых каналов

Наименование	Фото	Описание
ВВГ 100	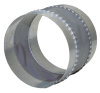	Гибкие виброгасящие вставки для круглых каналов

Водяные нагреватели

Наименование	Фото	Описание
НКВ 100-2		Канальные водяные нагреватели для подогрева приточного воздуха или подогреватель для ПВУ с круглым сечением

НКВ 100-4		Канальные водяные нагреватели для подогрева приточного воздуха или подогреватель для ПВУ с круглым сечением

Электрические нагреватели

Наименование	Фото	Описание
НК 100-0,6-1		Канальные электрические нагреватели с круглым сечением
НК 100-0,8-1		Канальные электрические нагреватели с круглым сечением
НК 100-1,2-1		Канальные электрические нагреватели с круглым сечением
НК 100-1,6-1		Канальные электрические нагреватели с круглым сечением
НК 100-1,8-1		Канальные электрические нагреватели с круглым сечением

Переключатели скорости

Наименование	Фото	Описание
П2-1-300		Переключатель
П2-10		Применяется для включения/выключения и переключения скоростей вентиляторов, основанных на многоскоростных двигателях

Экодизайн

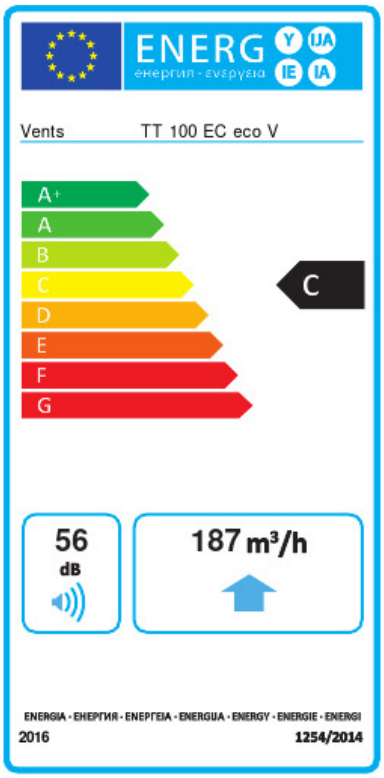

Торговая марка	Вентс					
Модель	TT 100 EC эко B					
Удельное потребление энергии (кВт.час/(м²/год))	Холодный		Умеренный		Теплый	
	-49.5	A+	-24.4	C	-10.1	E
Тип установки	Однонаправленная					
Тип привода	Переменная скорость					
Тип теплообменника	Нет					
Максимальный расход воздуха (м³/час)	187					
Потребляемая мощность (Вт)	33					
Эталонный объемный расход (м³/с)	0.036					
Удельный потребляемая мощность в исходной точке (Вт/(м³/час))	0.123					
Способ управления приводом	Локальное регулирование потребления					
Максимальные внешние утечки (%)	2.7					
Декларируемый тип вентиляционной единицы	RVU UVU					
Sound power level (дБ(A))	56					
Годовое потребление электричества (кВт.час/год)	Холодный		Умеренный		Теплый	
	72		72		72	
Годовое сохранение тепла (кВт.час/год)	Холодный		Умеренный		Теплый	
	5131		2623		1186	