ТТ 100 ТВ

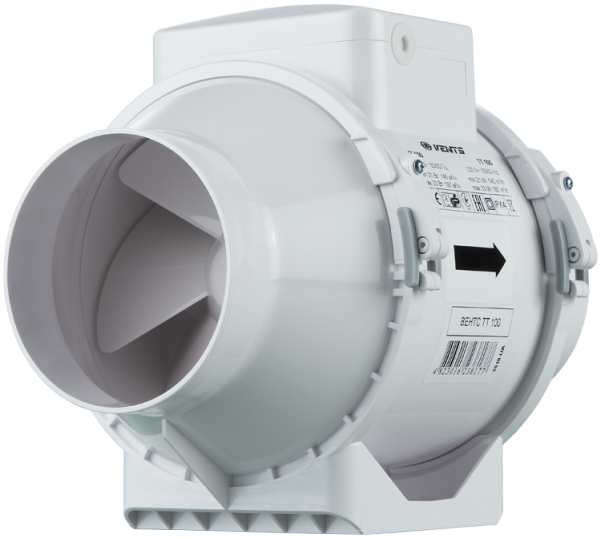

Канальные вентиляторы смешанного типа

• Уровень звукового давления LpA на расстоянии 3 м: 36
• Управление: Встроенный регулятор скорости
• Тип крыльчатки: Смешанного типа
• Материал корпуса: Пластик
• Установка в любом положении
• Таймер: Таймер выключения

	Единица измерения	ТТ 100 ТВ	
Скорость	-	1	2
Размер подключаемого воздуховода	мм	100	
Фазность	-	1	
Максимальное напряжение питания	В	230	
Минимальное напряжение питания	В	230	
Частота сети питания	Гц	50/60	
Номинальная мощность	Вт	21	33
Максимальный ток	А	0.11	0.21
Максимальный расход воздуха	м³/час	145	187
Скорость вращения	-	2180	2385
Уровень звукового давления LpA на расстоянии 3 м	дБ(А)	27	36
Вес	кг	1.45	
Максимальная температура перемещаемого воздуха	°C	40	
Минимальная температура перемещаемого воздуха	°C	-25	
Класс защиты	-	IPX4	
Класс защиты привода	-	IPX4	
Материал крыльчатки	-	Пластик	

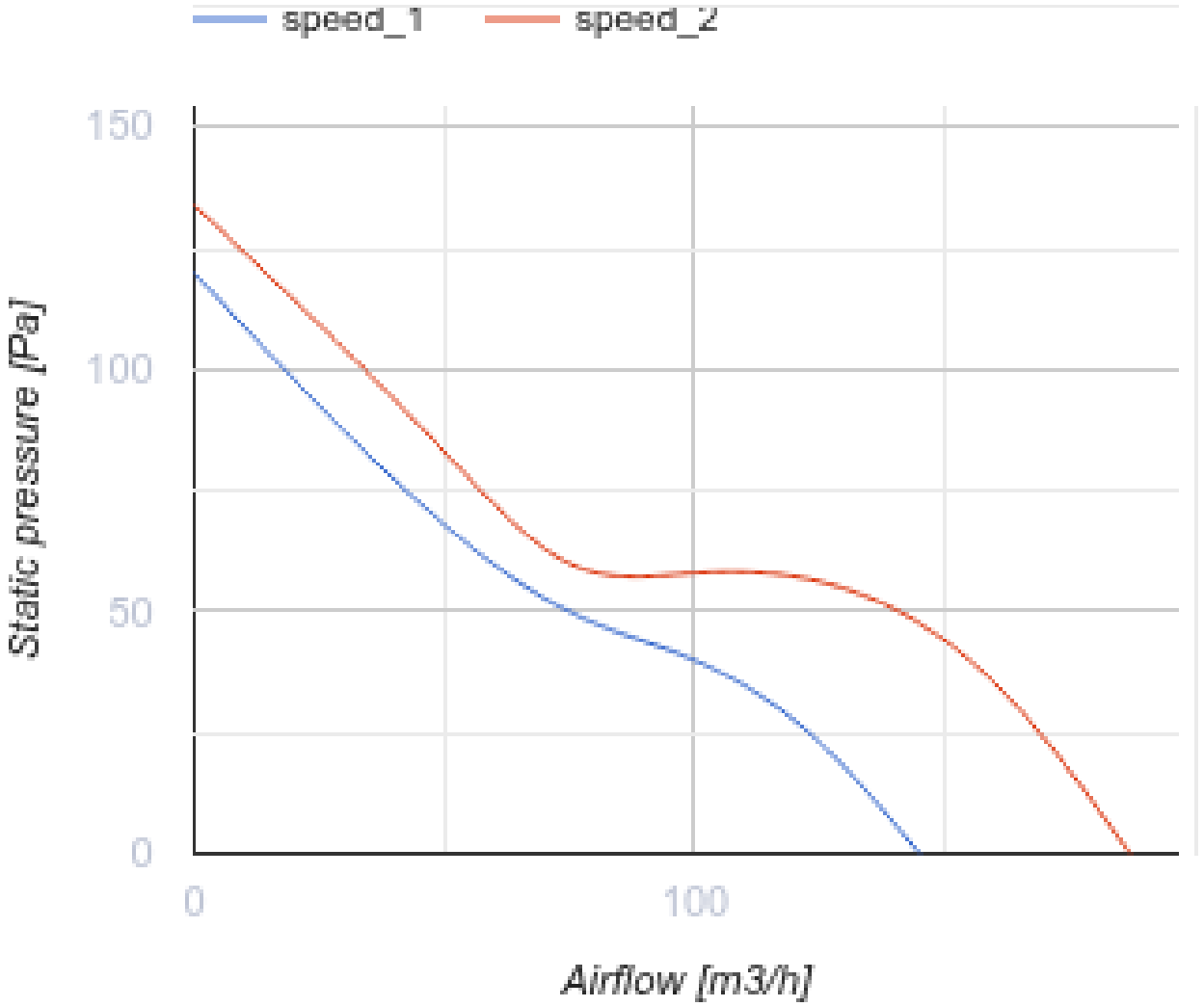
speed_1
speed_2
150
100
50
0
0
100
Static pressure [Pa]
Airflow [m3/h]

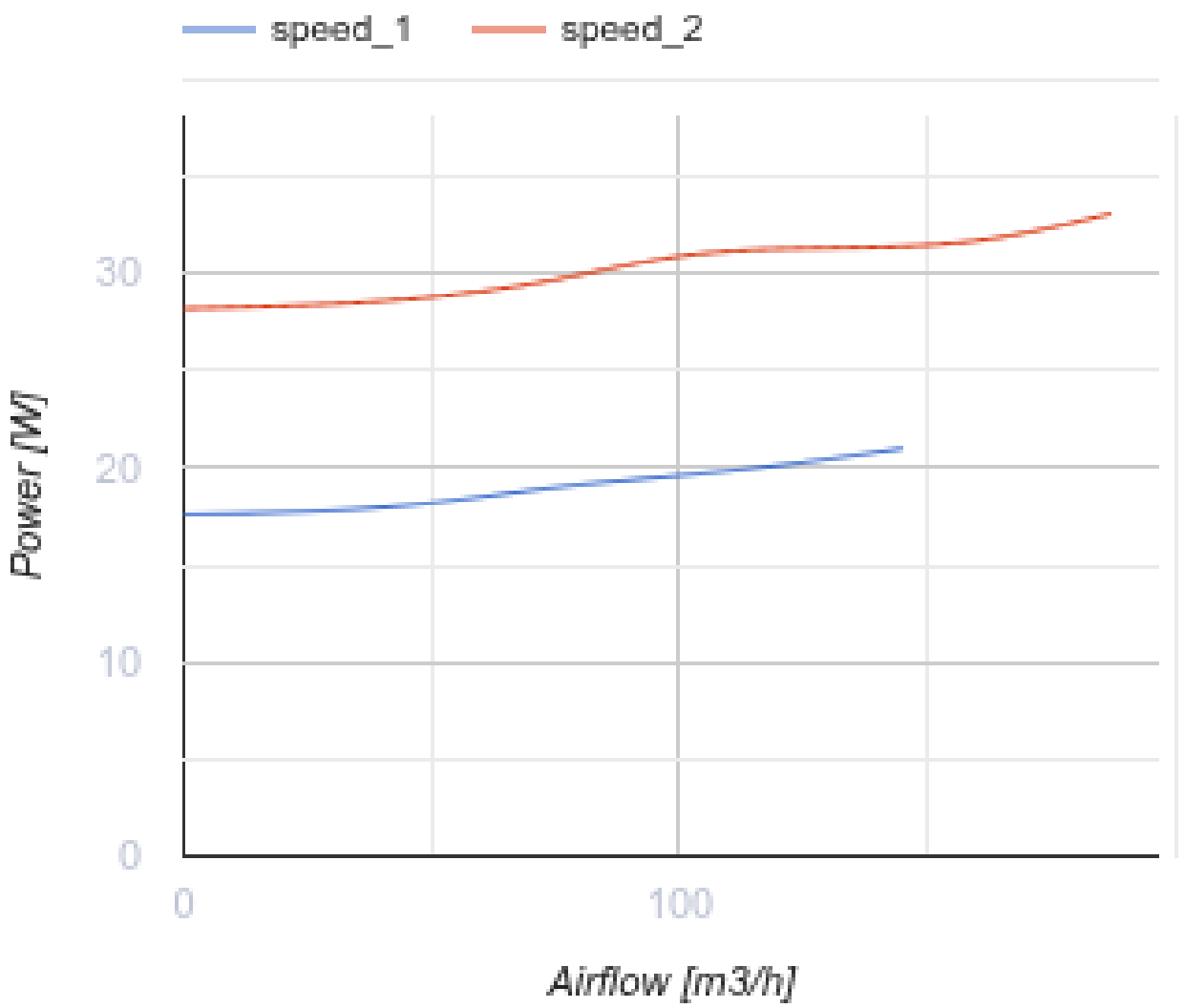

Размеры

ØD	B	H	L
96	167	190	246

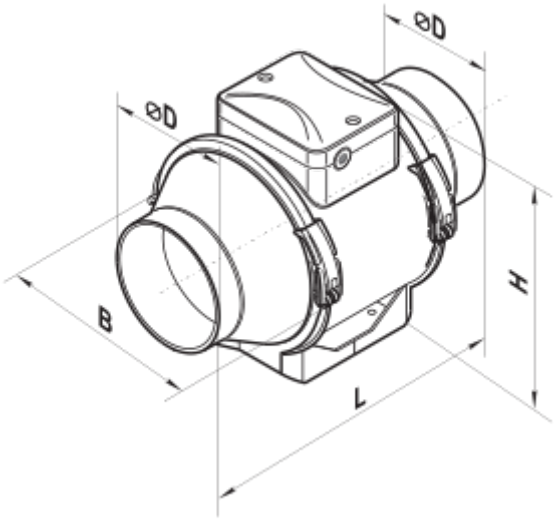

Аксессуары

Для круглых каналов

Наименование	Фото	Описание
СР 100/600		Шумоглушители из оцинкованной стали, наполненные негорючим звукопоглощающим материалом
СР 100/900		Шумоглушители из оцинкованной стали, наполненные негорючим звукопоглощающим материалом
СР 100/1200		Шумоглушители из оцинкованной стали, наполненные негорючим звукопоглощающим материалом
СРФ 100/600		Шумоглушители из алюминиевого сплава, наполненные негорючим звукопоглощающим материалом
СРФ 100/900		Шумоглушители из алюминиевого сплава, наполненные негорючим звукопоглощающим материалом
СРФ 100/2000		Шумоглушители из алюминиевого сплава, наполненные негорючим звукопоглощающим материалом
СРП 100/500		Шумоглушители с внутренним гибким воздуховодом из микроперфорированной алюминиевой фольги с ламинированием полиэстеровой пленкой
СРП 100/600		Шумоглушители с внутренним гибким воздуховодом из микроперфорированной алюминиевой фольги с ламинированием полиэстеровой пленкой
СРП 100/750		Шумоглушители с внутренним гибким воздуховодом из микроперфорированной алюминиевой фольги с ламинированием полиэстеровой пленкой

СРП 100/900		Шумоглушители с внутренним гибким воздуховодом из микроперфорированной алюминиевой фольги с ламинированием полиэстеровой пленкой
СРП 100/1200		Шумоглушители с внутренним гибким воздуховодом из микроперфорированной алюминиевой фольги с ламинированием полиэстеровой пленкой
СРП 100/1500		Шумоглушители с внутренним гибким воздуховодом из микроперфорированной алюминиевой фольги с ламинированием полиэстеровой пленкой
СРП 100/2000		Шумоглушители с внутренним гибким воздуховодом из микроперфорированной алюминиевой фольги с ламинированием полиэстеровой пленкой

Для круглых каналов

Наименование	Фото	Описание
ФБ К2 100 G4/F8		Панельные фильтры с высокой степенью очистки
ФБ К2 100 G4/C/F8		Панельные фильтры с высокой степенью очистки
ФБ К2 100 G4/H13		Панельные фильтры с высокой степенью очистки
ФБ К2 100 G4/C/H13		Панельные фильтры с высокой степенью очистки
ФБ К2 100 ES		Панельные электростатические фильтры с высокой степенью очистки
ФБ 100		Кассетные воздушные фильтры с круглым сечением
ФБВ 100		Кассетные воздушные фильтры с увеличенной площадью фильтрации с круглым сечением
ФБК 100-4		Карманные воздушные фильтры с круглым сечением
ФБК 100-5		Карманные воздушные фильтры с круглым сечением
ФБК 100-7		Карманные воздушные фильтры с круглым сечением

Для круглых каналов

Наименование	Фото	Описание
КОМ 100		Обратный клапан с подпружиненными пластинами для перекрытия воздушного потока в круглых воздуховодах
КОМу 100		Обратный клапан с подпружиненными пластинами для перекрытия воздушного потока в круглых воздуховодах
КОМ1 100		Обратный гравитационный клапан для перекрытия воздушного потока в круглых воздуховодах
КР 100		Воздушные заслонки для регулирования расхода воздуха в каналах круглого сечения
КРВ 100		Воздушные заслонки для автоматического регулирования расхода воздуха в каналах круглого сечения

Для круглых каналов

Наименование	Фото	Описание
ВВГ 100	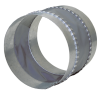	Гибкие виброгасящие вставки для круглых каналов

Водяные нагреватели

Наименование	Фото	Описание
НКВ 100-2		Канальные водяные нагреватели для подогрева приточного воздуха или подогреватель для ПВУ с круглым сечением
НКВ 100-4		Канальные водяные нагреватели для подогрева приточного воздуха или подогреватель для ПВУ с круглым сечением

Электрические нагреватели

Наименование	Фото	Описание
НК 100-0,6-1		Канальные электрические нагреватели с круглым сечением
НК 100-0,8-1		Канальные электрические нагреватели с круглым сечением
НК 100-1,2-1		Канальные электрические нагреватели с круглым сечением

НК 100-1,6-1		Канальные электрические нагреватели с круглым сечением
НК 100-1,8-1		Канальные электрические нагреватели с круглым сечением

Экодизайн

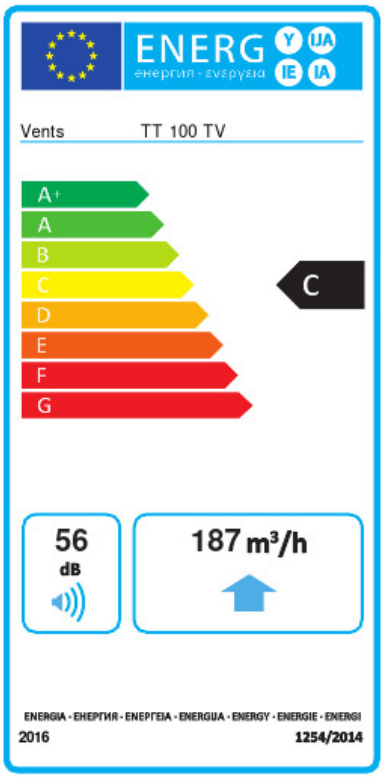

Торговая марка	Вентс					
Модель	TT 100 TB					
Удельное потребление энергии (кВт.час/(м²/год))	Холодный		Умеренный		Теплый	
	-49.5	A+	-24.4	C	-10.1	E
Тип установки	Однонаправленная					
Тип привода	Переменная скорость					
Тип теплообменника	Нет					
Максимальный расход воздуха (м³/час)	187					
Потребляемая мощность (Вт)	33					
Эталонный объемный расход (м³/с)	0.036					
Удельный потребляемая мощность в исходной точке (Вт/(м³/час))	0.123					
Способ управления приводом	Локальное регулирование потребления					
Максимальные внешние утечки (%)	2.7					
Декларируемый тип вентиляционной единицы	RVU UVU					
Sound power level (дБ(A))	56					
Годовое потребление электричества (кВт.час/год)	Холодный		Умеренный		Теплый	
	72		72		72	
Годовое сохранение тепла (кВт.час/год)	Холодный		Умеренный		Теплый	
	5131		2623		1186	