ТТ ПРО 100 ЕС

Канальные вентиляторы смешанного типа с ЕС-двигателем

• Максимальный расход воздуха: 300
• Уровень звукового давления LpA на расстоянии 3 м: 47
• Тип двигателя: ЕС
• Тип крыльчатки: Смешанный
• Материал корпуса: Пластик
• Установка в любом положении

	Единица измерения	ТТ ПРО 100 ЕС
Размер подключаемого воздуховода	мм	100
Скорость	-	1
Минимальное напряжение питания	В	230
Максимальное напряжение питания	В	230
Частота сети питания	Гц	50/60
Номинальная мощность	Вт	30
Максимальный ток	А	0.29
Максимальный расход воздуха	$м^3$/час	300
Уровень звукового давления LpA на расстоянии 3 м	дБ(А)	47
Вес	кг	1.75
Максимальная температура перемещаемого воздуха	°C	55
Минимальная температура перемещаемого воздуха	°C	-25
Класс защиты	-	IPX4

Размеры

ØD	B	H	L
97	192	241	303

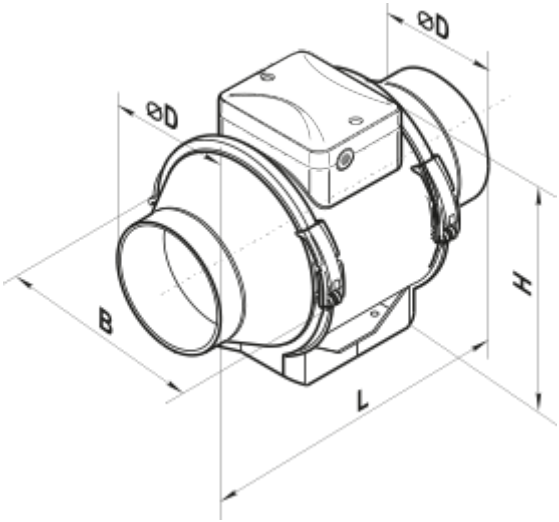
ØD
ØD
B
H
L