ТТ ПРО 125 ТВ



Канальные вентиляторы смешанного типа

- Уровень звукового давления LpA на расстоянии 3 м: 34
- Управление: Встроенный регулятор скорости
- Тип крыльчатки: Смешанного типа
- Материал корпуса: Полипропилен
- Установка в любом положении
- Таймер: Таймер выключения

	Единица измерения	ТТ ПРО 125 ТВ	
Скорость	-	1	2
Размер подключаемого воздуховода	мм	125	
Фазность	-	1	
Минимальное напряжение питания	В	230	
Максимальное напряжение питания	В	230	
Частота сети питания	Гц	50/60	
Номинальная мощность	Вт	25	29
Максимальный ток	А	0.11	0.13
Максимальный расход воздуха	м³/час	240	350
Скорость вращения	-	1630	2300
Уровень звукового давления LpA на расстоянии 3 м	дБ(А)	29	34
Вес	кг	2.15	
Максимальная температура перемещаемого воздуха	°C	60	
Класс защиты	-	IPX4	
Класс защиты привода	-	IPX4	
Материал крыльчатки	-	Пластик	

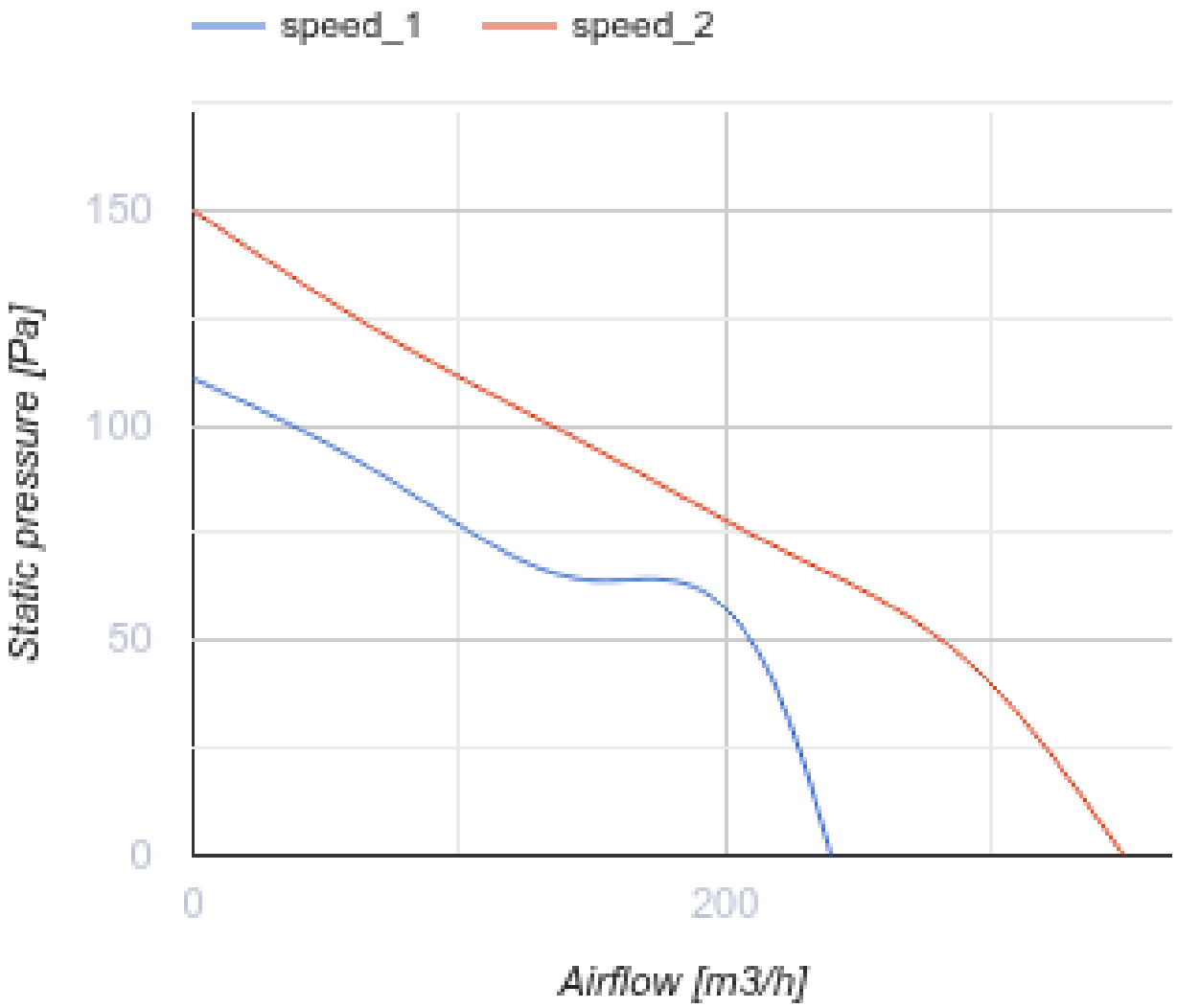
speed_1
speed_2
150
100
50
0
0
200
Static pressure [Pa]
Airflow [m3/h]

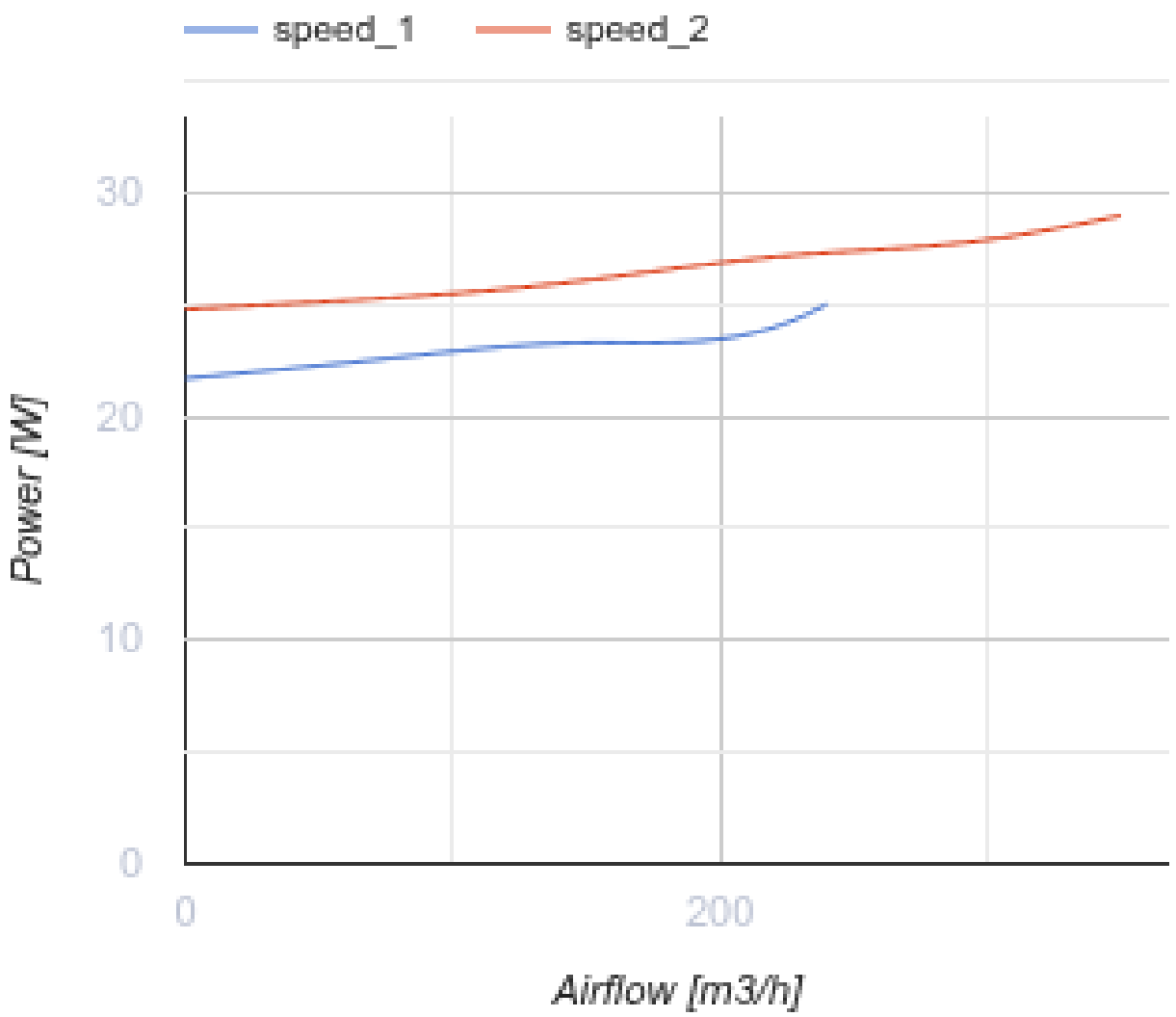

Размеры

ØD	B	H	L
123	195.6	226	258.5

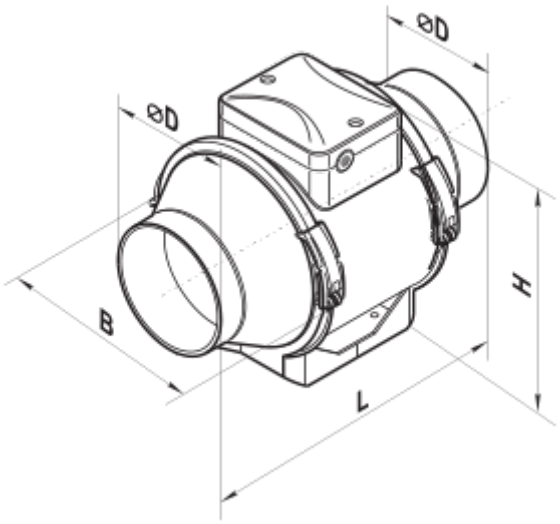

Аксессуары

Для круглых каналов

Наименование	Фото	Описание
СРП 125/500		Шумоглушители с внутренним гибким воздуховодом из микроперфорированной алюминиевой фольги с ламинированием полиэстеровой пленкой
СРП 125/600		Шумоглушители с внутренним гибким воздуховодом из микроперфорированной алюминиевой фольги с ламинированием полиэстеровой пленкой
СРП 125/750		Шумоглушители с внутренним гибким воздуховодом из микроперфорированной алюминиевой фольги с ламинированием полиэстеровой пленкой
СРП 125/900		Шумоглушители с внутренним гибким воздуховодом из микроперфорированной алюминиевой фольги с ламинированием полиэстеровой пленкой
СРП 125/1200		Шумоглушители с внутренним гибким воздуховодом из микроперфорированной алюминиевой фольги с ламинированием полиэстеровой пленкой
СРП 125/1500		Шумоглушители с внутренним гибким воздуховодом из микроперфорированной алюминиевой фольги с ламинированием полиэстеровой пленкой
СРП 125/2000		Шумоглушители с внутренним гибким воздуховодом из микроперфорированной алюминиевой фольги с ламинированием полиэстеровой пленкой

Для круглых каналов

Наименование	Фото	Описание
ФБ К2 125 G4/F8		Панельные фильтры с высокой степенью очистки

ФБ К2 125 G4/C/F8		Панельные фильтры с высокой степенью очистки
ФБ К2 125 G4/H13		Панельные фильтры с высокой степенью очистки
ФБ К2 125 G4/C/H13		Панельные фильтры с высокой степенью очистки
ФБ 125		Кассетные воздушные фильтры с круглым сечением
ФББ 125		Кассетные воздушные фильтры с увеличенной площадью фильтрации с круглым сечением
ФБК 125-4		Карманные воздушные фильтры с круглым сечением
ФБК 125-5	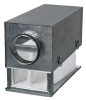	Карманные воздушные фильтры с круглым сечением
ФБК 125-7	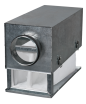	Карманные воздушные фильтры с круглым сечением

Для круглых каналов

Наименование	Фото	Описание
КОМу 125		Обратный клапан с подпружиненными пластинами для перекрытия воздушного потока в круглых воздуховодах
КОМ1 125		Обратный гравитационный клапан для перекрытия воздушного потока в круглых воздуховодах
КР 125		Воздушные заслонки для регулирования расхода воздуха в каналах круглого сечения
КРВ 125		Воздушные заслонки для автоматического регулирования расхода воздуха в каналах круглого сечения

Для круглых каналов

Наименование	Фото	Описание

ВВГ 125	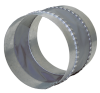	Гибкие виброгасящие вставки для круглых каналов

Водяные нагреватели

Наименование	Фото	Описание
НКВ 125-4		Канальные водяные нагреватели для подогрева приточного воздуха или подогреватель для ПВУ с круглым сечением

Электрические нагреватели

Наименование	Фото	Описание
НК 125-1,2-1		Канальные электрические нагреватели с круглым сечением

Экодизайн

Торговая марка	Вентс					
Модель	ТТ ПРО 125 ТВ					
Удельное потребление энергии (кВт.час/(м²/год))	Холодный		Умеренный		Теплый	
	-53.6	A+	-26.6	B	-11.1	E
Тип установки	Однонаправленная					
Тип привода	Переменная скорость					
Тип теплообменника	Нет					
Максимальный расход воздуха (м³/час)	275					
Потребляемая мощность (Вт)	29					
Эталонный объемный расход (м³/с)	0.053					
Статическое давление в исходной точке (Па)	50					
Удельный потребляемая мощность в исходной точке (Вт/(м³/час))	0.13					
Способ управления приводом	Локальное регулирование потребления					
Максимальные внешние утечки (%)	2.7					
Декларируемый тип вентиляционной единицы	RVU UVU					
Sound power level (дБ(A))	54					
Годовое потребление электричества (кВт.час/год)	Холодный		Умеренный		Теплый	
	69		69		69	
Годовое сохранение тепла (кВт.час/год)	Холодный		Умеренный		Теплый	
	5536		2830		1280	