ТТ ПРО 200 ЕС

Канальные вентиляторы смешанного типа с ЕС-двигателем

• Максимальный расход воздуха: 1040
• Уровень звукового давления LpA на расстоянии 3 м: 49
• Тип двигателя: ЕС
• Тип крыльчатки: Смешанный
• Материал корпуса: Пластик
• Установка в любом положении

	Единица измерения	ТТ ПРО 200 ЕС
Размер подключаемого воздуховода	мм	200
Скорость	-	1
Минимальное напряжение питания	В	230
Максимальное напряжение питания	В	230
Частота сети питания	Гц	50/60
Номинальная мощность	Вт	123
Максимальный ток	А	1.02
Максимальный расход воздуха	$м^3$/час	1040
Уровень звукового давления LpA на расстоянии 3 м	дБ(А)	49
Вес	кг	3.95
Максимальная температура перемещаемого воздуха	°C	55
Минимальная температура перемещаемого воздуха	°C	-25
Класс защиты	-	IPX4

Размеры

ØD	B	H	L
197	239	296	278

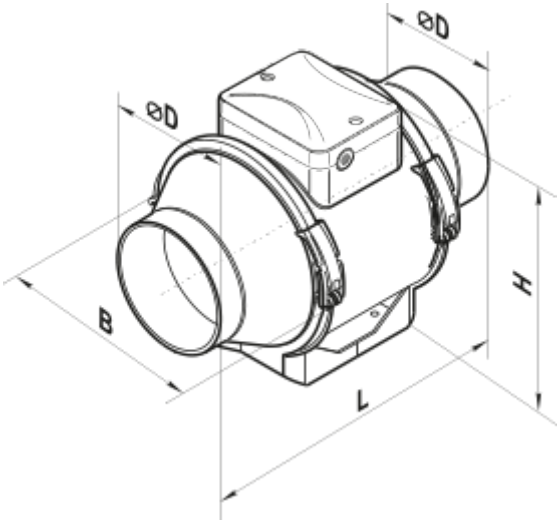
ØD
ØD
B
H
L