ТТ ПРО 250 ЕС

Канальные вентиляторы смешанного типа с ЕС-двигателем

- Максимальный расход воздуха: 1285
- Уровень звукового давления LpA на расстоянии 3 м: 53
- Тип двигателя: ЕС
- Тип крыльчатки: Смешанный
- Материал корпуса: Пластик
- Установка в любом положении

	Единица измерения	ТТ ПРО 250 ЕС
Размер подключаемого воздуховода	мм	250
Скорость	-	1
Минимальное напряжение питания	В	230
Максимальное напряжение питания	В	230
Частота сети питания	Гц	50/60
Номинальная мощность	Вт	169
Максимальный ток	А	1.38
Максимальный расход воздуха	$м^3$/час	1285
Уровень звукового давления LpA на расстоянии 3 м	дБ(А)	53
Вес	кг	7.8
Максимальная температура перемещаемого воздуха	°C	55
Минимальная температура перемещаемого воздуха	°C	-25
Класс защиты	-	IPX4

Размеры

ØD	B	H	L
247	288	339	383

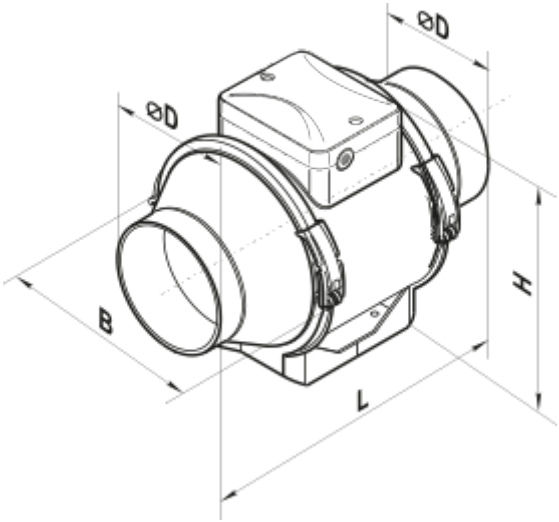
ØD
ØD
B
H
L