ТТ ПРО 250 ТВ

Канальные вентиляторы смешанного типа

- Максимальный расход воздуха: 1400
- Уровень звукового давления LpA на расстоянии 3 м: 51
- Тип двигателя: AC
- Управление: Встроенный регулятор скорости
- Тип крыльчатки: Смешанный
- Материал корпуса: Пластик
- Установка в любом положении
- Таймер: Таймер выключения

	Единица измерения	ТТ ПРО 250 ТВ	
Размер подключаемого воздуховода	мм	250	
Скорость	-	2	
Минимальное напряжение питания	В	230	
Максимальное напряжение питания	В	230	
Частота сети питания	Гц	50/60	
Номинальная мощность	Вт	125	177
Максимальный ток	А	0.54	0.79
Максимальный расход воздуха	$м^3$/час	1110	1400
Уровень звукового давления LpA на расстоянии 3 м	дБ(А)	44	51
Вес	кг	7.8	
Максимальная температура перемещаемого воздуха	°C	60	
Класс защиты	-	IPX4	
Класс защиты привода	-	IPX4	

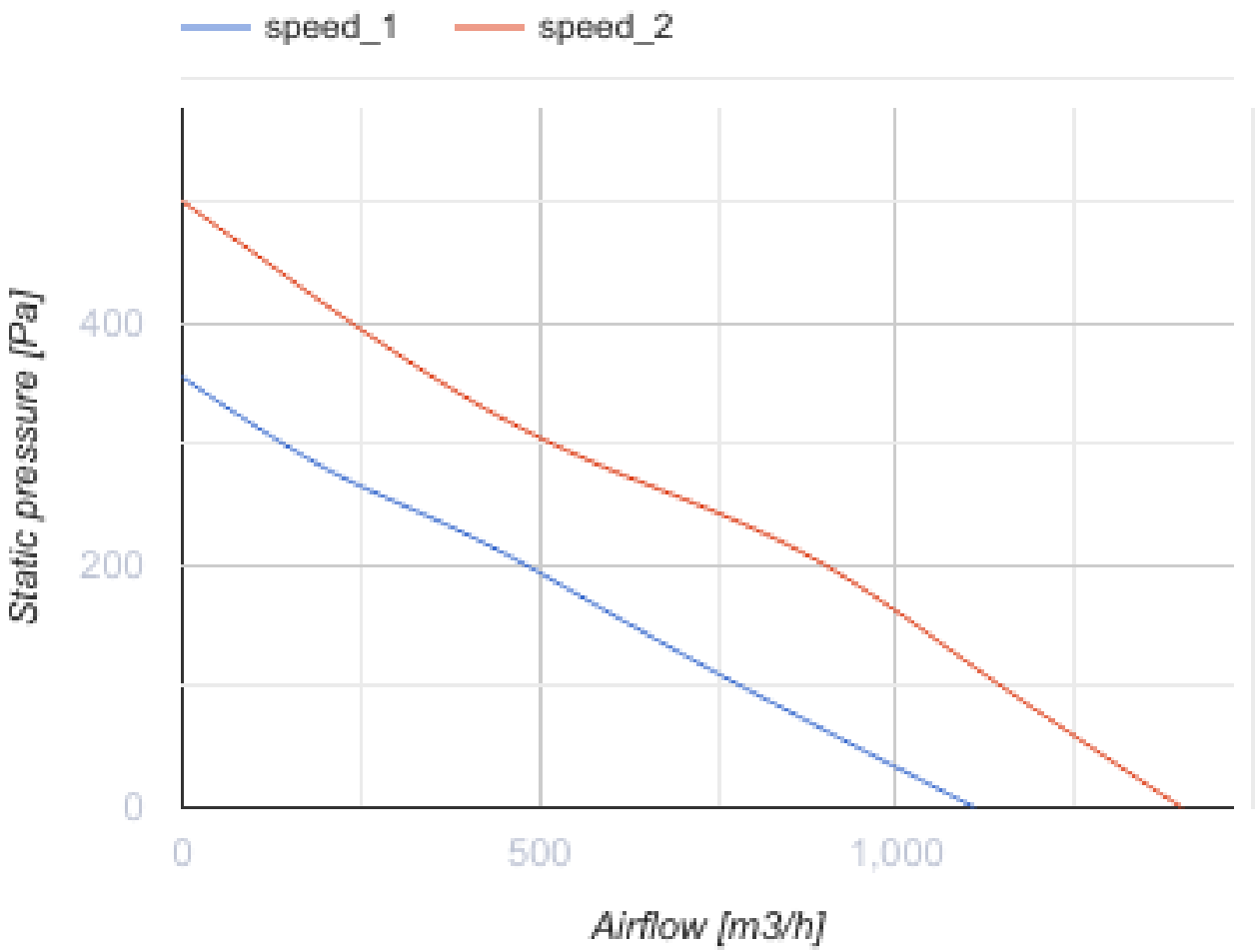

Размеры
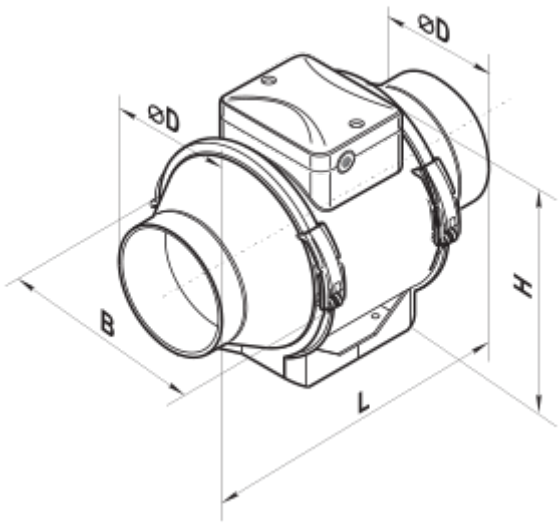
ØD	B	H	L
247	287	323	383