ТТ ПРО 250 ТВ



Канальные вентиляторы смешанного типа

- Уровень звукового давления LpA на расстоянии 3 м: 51
- Управление: Встроенный регулятор скорости
- Тип крыльчатки: Смешанного типа
- Материал корпуса: Полипропилен
- Установка в любом положении
- Таймер: Таймер выключения

	Единица измерения	ТТ ПРО 250 ТВ	
Скорость	-	1	2
Размер подключаемого воздуховода	мм	250	
Фазность	-	1	
Минимальное напряжение питания	В	230	
Максимальное напряжение питания	В	230	
Частота сети питания	Гц	50/60	
Номинальная мощность	Вт	125	177
Максимальный ток	А	0.54	0.79
Максимальный расход воздуха	м³/час	1110	1400
Скорость вращения	-	1955	2440
Уровень звукового давления LpA на расстоянии 3 м	дБ(А)	44	51
Вес	кг	7.8	
Максимальная температура перемещаемого воздуха	°C	60	
Класс защиты	-	IPX4	
Класс защиты привода	-	IPX4	
Материал крыльчатки	-	Пластик	

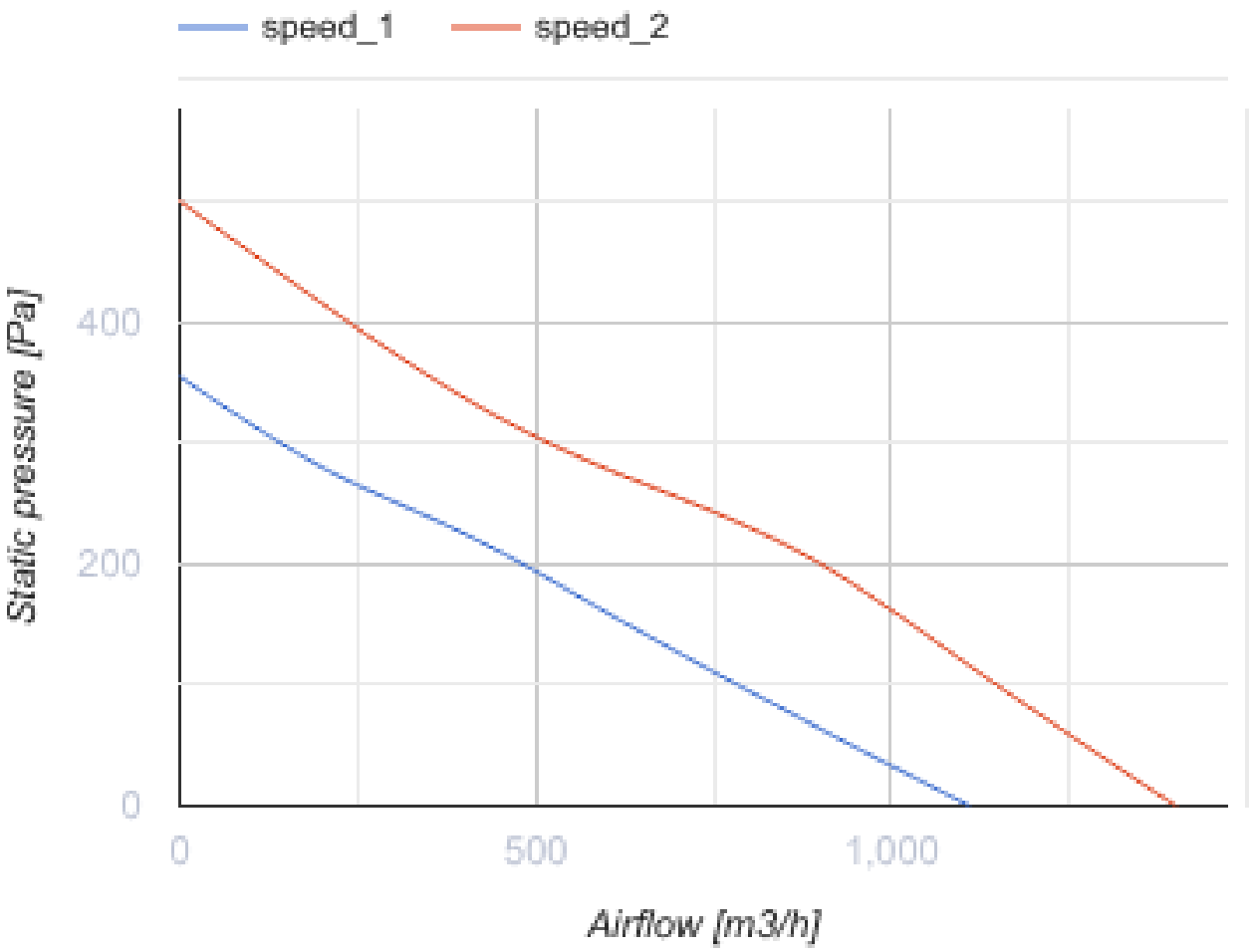
speed_1
speed_2
Static pressure [Pa]
400
200
0
0
500
1,000
Airflow [m3/h]

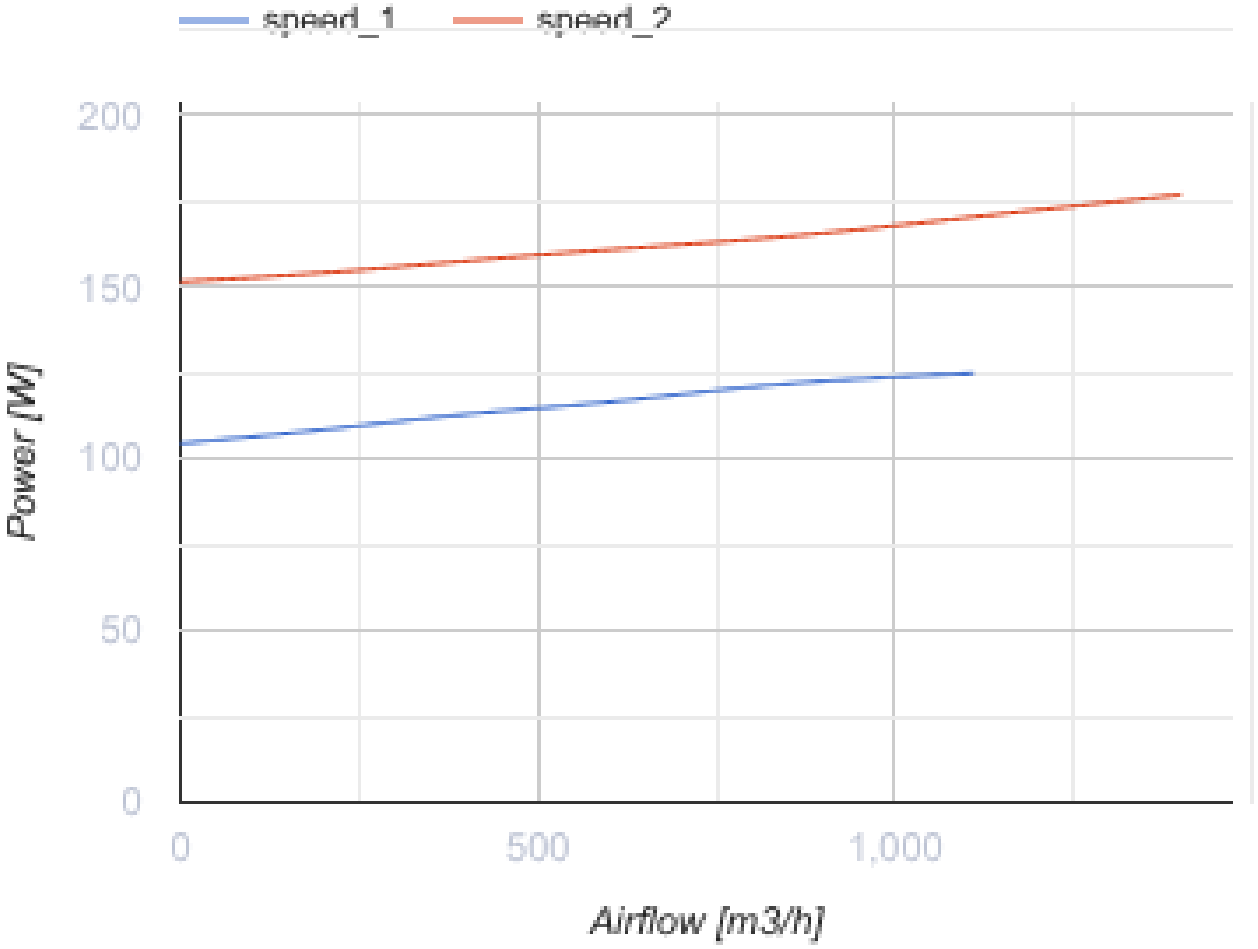

Размеры

ØD	B	H	L
247	287	323	383

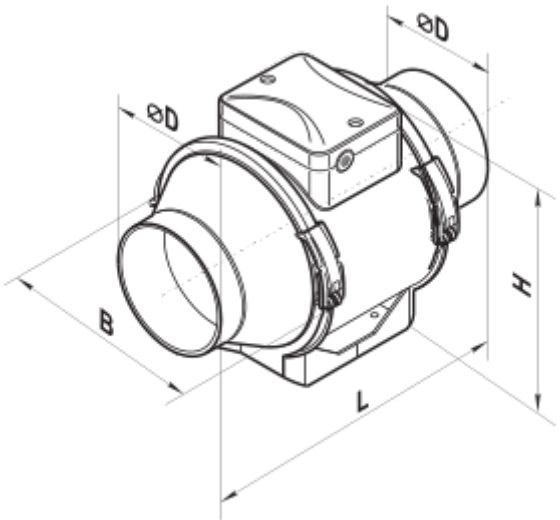

Аксессуары

Для круглых каналов

Наименование	Фото	Описание
СРФ 250/600		Шумоглушители из алюминиевого сплава, наполненные негорючим звукопоглощающим материалом
СРФ 250/900		Шумоглушители из алюминиевого сплава, наполненные негорючим звукопоглощающим материалом
СРФ 250/2000		Шумоглушители из алюминиевого сплава, наполненные негорючим звукопоглощающим материалом
СРП 250/500		Шумоглушители с внутренним гибким воздуховодом из микроперфорированной алюминиевой фольги с ламинированием полиэстеровой пленкой
СРП 250/600		Шумоглушители с внутренним гибким воздуховодом из микроперфорированной алюминиевой фольги с ламинированием полиэстеровой пленкой
СРП 250/750		Шумоглушители с внутренним гибким воздуховодом из микроперфорированной алюминиевой фольги с ламинированием полиэстеровой пленкой
СРП 250/900		Шумоглушители с внутренним гибким воздуховодом из микроперфорированной алюминиевой фольги с ламинированием полиэстеровой пленкой
СРП 250/1200		Шумоглушители с внутренним гибким воздуховодом из микроперфорированной алюминиевой фольги с ламинированием полиэстеровой пленкой
СРП 250/1500		Шумоглушители с внутренним гибким воздуховодом из микроперфорированной алюминиевой фольги с ламинированием полиэстеровой пленкой
СРП 250/2000		Шумоглушители с внутренним гибким воздуховодом из микроперфорированной алюминиевой фольги с ламинированием полиэстеровой пленкой

Для круглых каналов

Наименование	Фото	Описание
ФБ 250		Кассетные воздушные фильтры с круглым сечением
ФБВ 250		Кассетные воздушные фильтры с увеличенной площадью фильтрации с круглым сечением

ФБК 250-4		Карманные воздушные фильтры с круглым сечением
ФБК 250-5		Карманные воздушные фильтры с круглым сечением
ФБК 250-7	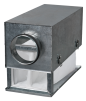	Карманные воздушные фильтры с круглым сечением

Для круглых каналов

Наименование	Фото	Описание
КОМу 250		Обратный клапан с подпружиненными пластинами для перекрытия воздушного потока в круглых воздуховодах
КОМ1 250		Обратный гравитационный клапан для перекрытия воздушного потока в круглых воздуховодах
КР 250		Воздушные заслонки для регулирования расхода воздуха в каналах круглого сечения
КРВ 250		Воздушные заслонки для автоматического регулирования расхода воздуха в каналах круглого сечения

Для круглых каналов

Наименование	Фото	Описание
ВВГ 250	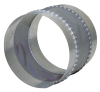	Гибкие виброгасящие вставки для круглых каналов
ВВГФ 250		Гибкие виброгасящие вставки с фланцами для круглых каналов

Водяные нагреватели

Наименование	Фото	Описание
НКВ 250-4		Канальные водяные нагреватели для подогрева приточного воздуха или подогреватель для ПВУ с круглым сечением

Электрические нагреватели

Наименование	Фото	Описание

НК 250-3,0-1		Канальные электрические нагреватели с круглым сечением

Экодизайн

Торговая марка	Вентс
Модель	ТТ ПРО 250 ТВ
Тип привода	External MSD or VSD
Тип теплообменника	Нет
Статическое давление при номинальном расходе воздуха (Па)	247
Максимальные внешние утечки (%)	2.7
Статическая эффективность (%)	31.5
Декларируемый тип вентиляционной единицы	NRVU UVU
Эффективная мощность (кВт)	0.165
Sound power level (дБ(А))	72