ТТ Сайлент-М 100 ТР1



Канальные вентиляторы смешанного типа в шумоизолированному корпусе

• Уровень звукового давления LpA на расстоянии 3 м: 27
• В звукоизолированном корпусе
• Тип крыльчатки: Смешанного типа
• Материал корпуса: Сталь с полимерным покрытием
• Установка в любом положении
• Кабель подключения с сетевой вилкой
• Таймер: Таймер выключения

	Единица измерения	ТТ Сайлент-М 100 ТР1		
Скорость	-	1	2	3
Размер подключаемого воздуховода	мм	100		
Фазность	-	1		
Минимальное напряжение питания	В	230		
Максимальное напряжение питания	В	230		
Частота сети питания	Гц	50/60		
Номинальная мощность	Вт	9	12	23
Максимальный ток	А	0.08	0.09	0.10
Максимальный расход воздуха	м³/час	100	140	240
Скорость вращения	-	1695	2424	2785
Уровень звукового давления LpA на расстоянии 3 м	дБ(А)	16	21	27
Вес	кг	4.7		
Максимальная температура перемещаемого воздуха	°C	60		
Класс защиты	-	IPX4		
Класс защиты привода	-	IPX4		
Материал крыльчатки	-	Пластик		

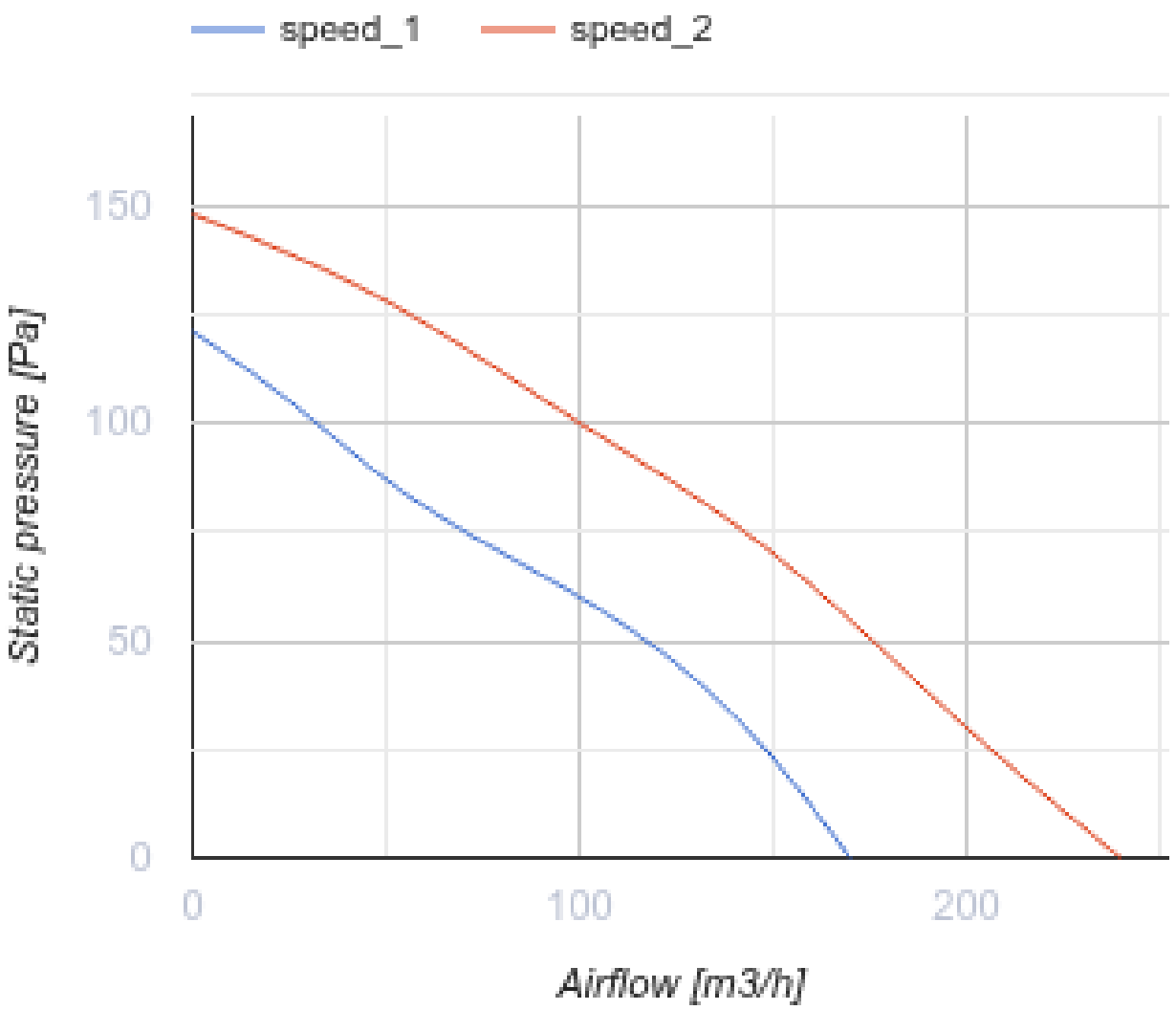
speed_1
speed_2
150
100
50
0
Static pressure [Pa]
0
100
200
Airflow [m3/h]

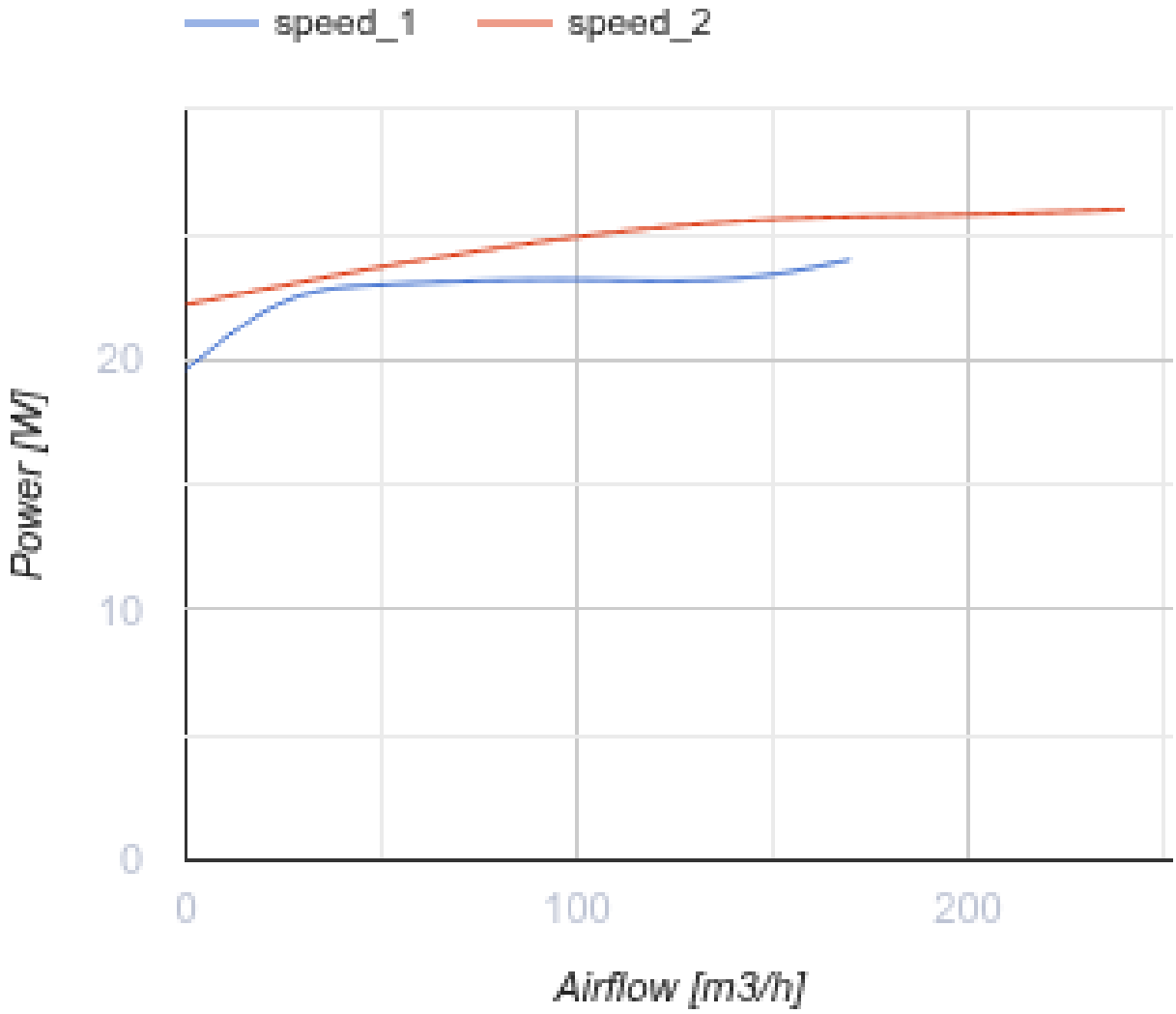

Размеры

ØD	B	B1	H	L	L1
98	231	243	220	505	42

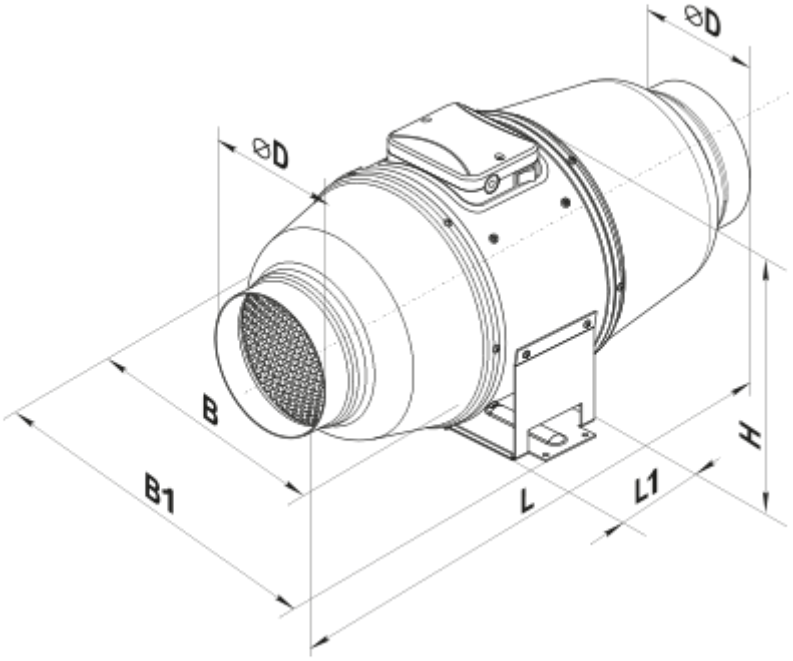
⌀D
⌀D
B
B1
L
L1
H

Экодизайн

Торговая марка	Вентс					
Модель	ТТ Сайлент-М 100 ТР1					
Удельное потребление энергии (кВт.час/(м²/год))	Холодный		Умеренный		Теплый	
	-53.7	A+	-26.6	B	-11.1	E
Тип установки	Однонаправленная					
Тип привода	Multi-speed					
Тип теплообменника	Нет					
Максимальный расход воздуха (м³/час)	75					
Потребляемая мощность (Вт)	21					
Эталонный объемный расход (м³/с)	0.027					
Статическое давление в исходной точке (Па)	50					
Удельный потребляемая мощность в исходной точке (Вт/(м³/час))	0.125					
Способ управления приводом	Локальное регулирование потребления					
Максимальные внешние утечки (%)	2.7					
Sound power level (дБ(А))	47					
Декларируемый тип вентиляционной единицы	RVU UVU					
Годовое потребление электричества (кВт.час/год)	Холодный		Умеренный		Теплый	
	66		66		66	
Годовое сохранение тепла (кВт.час/год)	Холодный		Умеренный		Теплый	
	5536		2830		1280	