ТТ Сайлент-М 125 ЕС

Канальные вентиляторы смешанного типа в шумо- и теплоизолированном корпусе з ЕС-двигателем

• Максимальный расход воздуха: 450
• Уровень звукового давления LpA на расстоянии 3 м: 43
• Шумоизоляция
• Тип двигателя: ЕС
• Тип крыльчатки: Смешанный
• Материал корпуса: Сталь с полимерным покрытием
• Установка в любом положении

	Единица измерения	ТТ Сайлент-М 125 ЕС
Размер подключаемого воздуховода	мм	125
Скорость	-	1
Минимальное напряжение питания	В	230
Максимальное напряжение питания	В	230
Частота сети питания	Гц	50/60
Номинальная мощность	Вт	40
Максимальный ток	А	0.37
Максимальный расход воздуха	$м^3$/час	450
Уровень звукового давления LpA на расстоянии 3 м	дБ(А)	43
Вес	кг	4.8
Максимальная температура перемещаемого воздуха	°С	55
Минимальная температура перемещаемого воздуха	°С	-25
Класс защиты	-	IPX4

Размеры
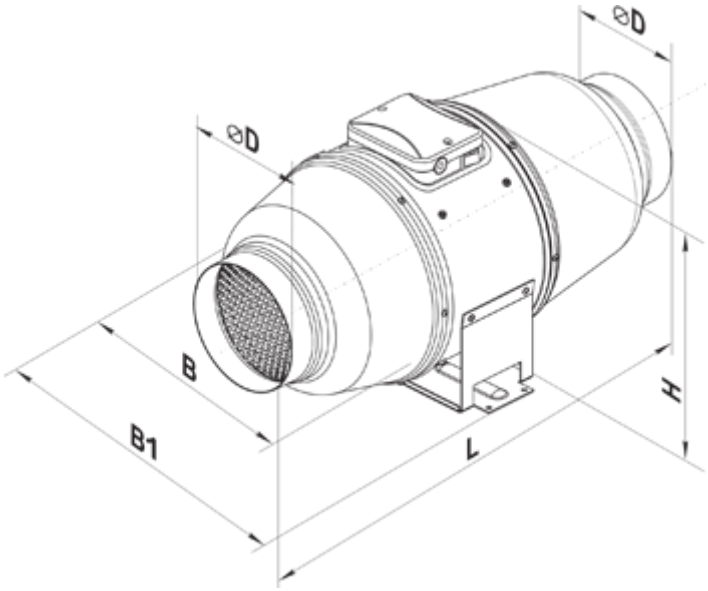
ØD	B	B1	L	H
123	215	332	474	247