ТТ Сайлент-М 125 Р1



Канальные вентиляторы смешанного типа в шумоизолированному корпусе

• Уровень звукового давления LpA на расстоянии 3 м: 25
• В звукоизолированном корпусе
• Тип крыльчатки: Смешанного типа
• Материал корпуса: Сталь с полимерным покрытием
• Установка в любом положении
• Кабель подключения с сетевой вилкой

	Единица измерения	ТТ Сайлент-М 125 Р1		
Скорость	-	1	2	3
Размер подключаемого воздуховода	мм	125		
Фазность	-	1		
Минимальное напряжение питания	В	230		
Максимальное напряжение питания	В	230		
Частота сети питания	Гц	50/60		
Номинальная мощность	Вт	9	12	23
Максимальный ток	А	0.08	0.09	0.10
Максимальный расход воздуха	м³/час	155	214	340
Скорость вращения	-	1784	2473	2788
Уровень звукового давления LpA на расстоянии 3 м	дБ(А)	16	21	25
Вес	кг	4.6		
Максимальная температура перемещаемого воздуха	°C	60		
Класс защиты	-	IPX4		
Класс защиты привода	-	IPX4		
Материал крыльчатки	-	Пластик		

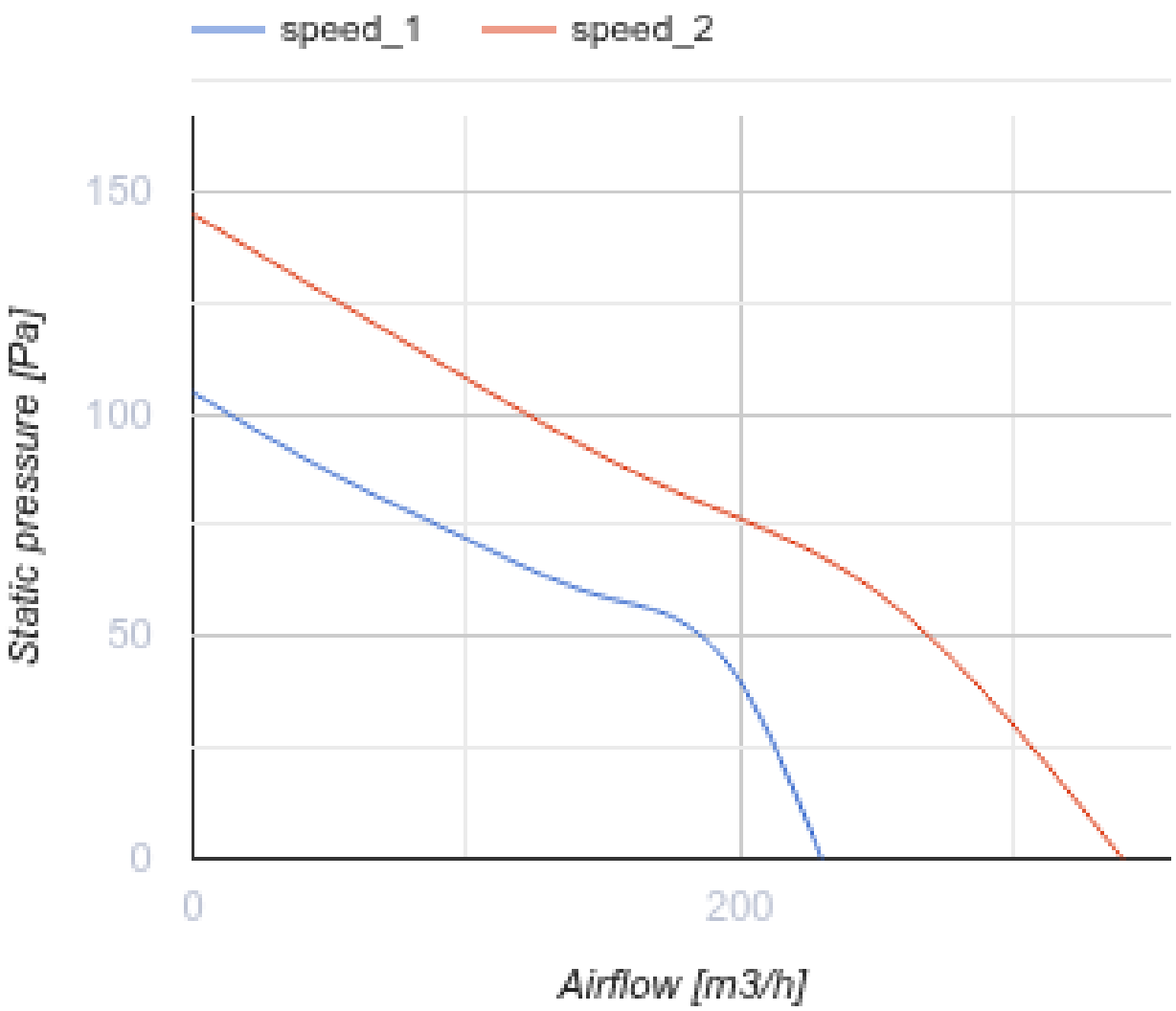
speed_1
speed_2
150
100
50
0
0
200
Static pressure [Pa]
Airflow [m3/h]

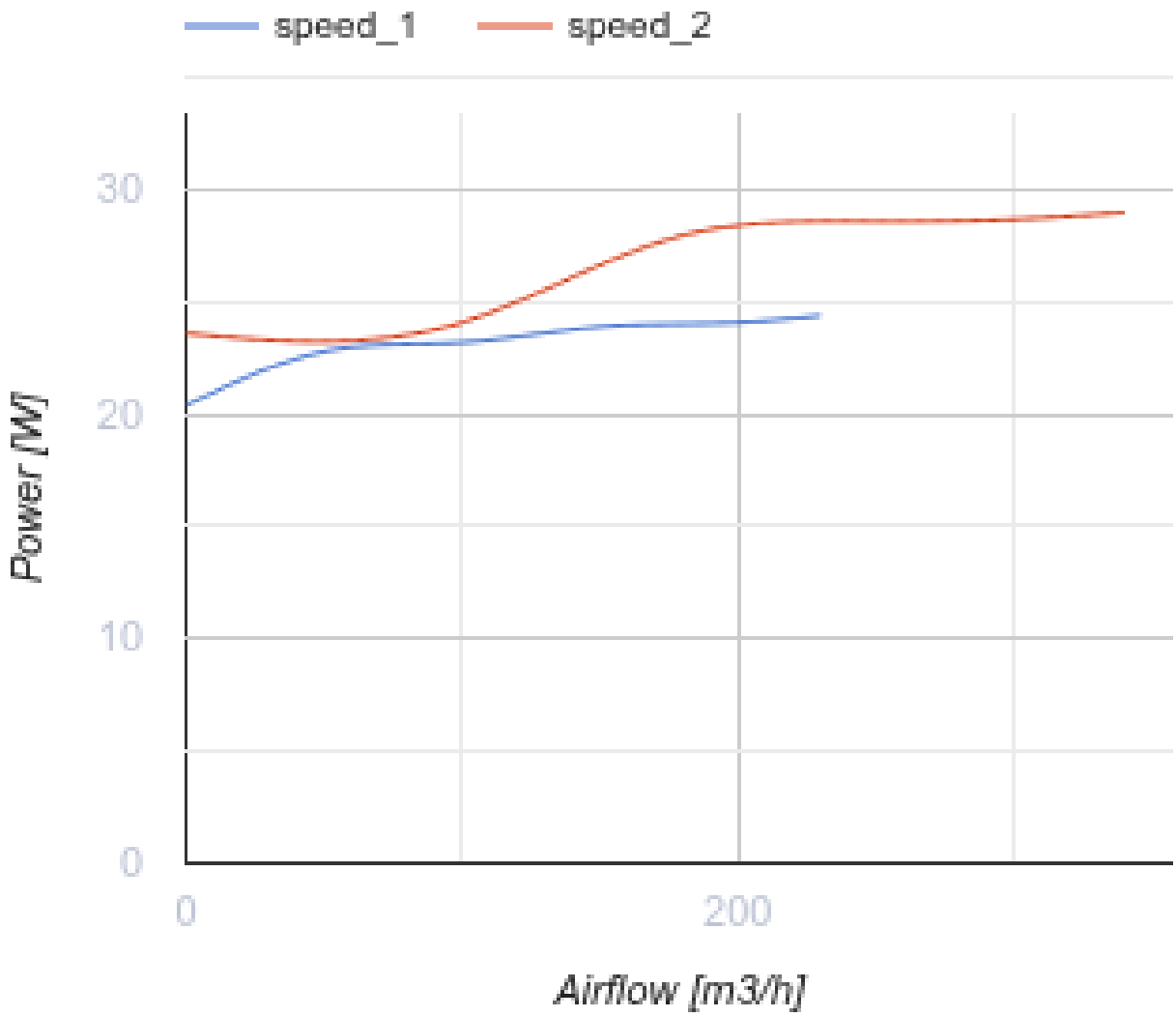

Размеры

ØD	B	B1	H	L	L1
123	231	243	220	474	42

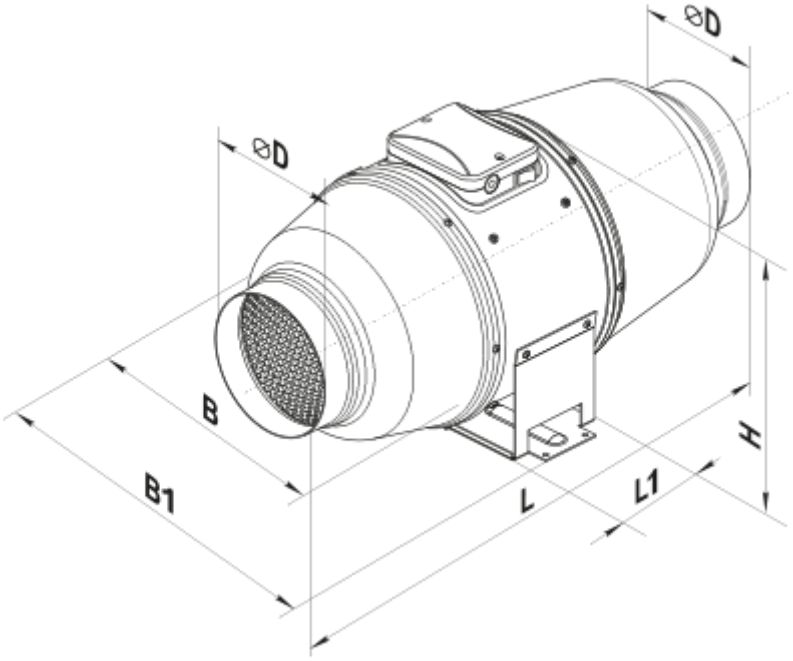

Аксессуары

Для круглых каналов

Наименование	Фото	Описание
СРП 125/500		Шумоглушители с внутренним гибким воздуховодом из микроперфорированной алюминиевой фольги с ламинированием полиэстеровой пленкой
СРП 125/600		Шумоглушители с внутренним гибким воздуховодом из микроперфорированной алюминиевой фольги с ламинированием полиэстеровой пленкой
СРП 125/750		Шумоглушители с внутренним гибким воздуховодом из микроперфорированной алюминиевой фольги с ламинированием полиэстеровой пленкой
СРП 125/900		Шумоглушители с внутренним гибким воздуховодом из микроперфорированной алюминиевой фольги с ламинированием полиэстеровой пленкой
СРП 125/1200		Шумоглушители с внутренним гибким воздуховодом из микроперфорированной алюминиевой фольги с ламинированием полиэстеровой пленкой
СРП 125/1500		Шумоглушители с внутренним гибким воздуховодом из микроперфорированной алюминиевой фольги с ламинированием полиэстеровой пленкой
СРП 125/2000		Шумоглушители с внутренним гибким воздуховодом из микроперфорированной алюминиевой фольги с ламинированием полиэстеровой пленкой

Для круглых каналов

Наименование	Фото	Описание

ФБ К2 125 G4/F8		Панельные фильтры с высокой степенью очистки
ФБ К2 125 G4/C/F8		Панельные фильтры с высокой степенью очистки
ФБ К2 125 G4/H13		Панельные фильтры с высокой степенью очистки
ФБ К2 125 G4/C/H13		Панельные фильтры с высокой степенью очистки
ФБ 125		Кассетные воздушные фильтры с круглым сечением
ФБВ 125		Кассетные воздушные фильтры с увеличенной площадью фильтрации с круглым сечением
ФБК 125-4	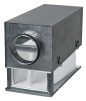	Карманные воздушные фильтры с круглым сечением
ФБК 125-5	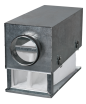	Карманные воздушные фильтры с круглым сечением
ФБК 125-7		Карманные воздушные фильтры с круглым сечением

Для круглых каналов

Наименование	Фото	Описание
КОМ 125		Обратный клапан с подпружиненными пластинами для перекрытия воздушного потока в круглых воздуховодах
КОМу 125		Обратный клапан с подпружиненными пластинами для перекрытия воздушного потока в круглых воздуховодах
КОМ1 125		Обратный гравитационный клапан для перекрытия воздушного потока в круглых воздуховодах
КР 125		Воздушные заслонки для регулирования расхода воздуха в каналах круглого сечения
КРВ 125		Воздушные заслонки для автоматического регулирования расхода воздуха в каналах круглого сечения

Для круглых каналов

Наименование	Фото	Описание
ВВГ 125	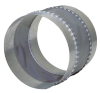	Гибкие виброгасящие вставки для круглых каналов

Водяные нагреватели

Наименование	Фото	Описание
НКВ 125-2		Канальные водяные нагреватели для подогрева приточного воздуха или подогреватель для ПВУ с круглым сечением
НКВ 125-4		Канальные водяные нагреватели для подогрева приточного воздуха или подогреватель для ПВУ с круглым сечением

Электрические нагреватели

Наименование	Фото	Описание
НК 125-0,6-1		Канальные электрические нагреватели с круглым сечением
НК 125-0,8-1		Канальные электрические нагреватели с круглым сечением
НК 125-1,2-1		Канальные электрические нагреватели с круглым сечением
НК 125-1,6-1		Канальные электрические нагреватели с круглым сечением
НК 125-2,4-1		Канальные электрические нагреватели с круглым сечением

Экодизайн

Торговая марка	Вентс					
Модель	ТТ Сайлент-М 125 Р1					
Удельное потребление энергии (кВт.час/(м²/год))	Холодный		Умеренный		Теплый	
	-54.1	A+	-27	B	-11.5	E
Тип установки	Однонаправленная					
Тип привода	Multi-speed					
Тип теплообменника	Нет					
Максимальный расход воздуха (м³/час)	145					
Потребляемая мощность (Вт)	22					
Эталонный объемный расход (м³/с)	0.035					
Номинальный расход воздуха (м³/с)	0.035					
Статическое давление в исходной точке (Па)	50					
Удельный потребляемая мощность в исходной точке (Вт/(м³/час))	0.286					
Способ управления приводом	Локальное регулирование потребления					
Максимальные внешние утечки (%)	2.7					
Sound power level (дБ(А))	45					
Декларируемый тип вентиляционной единицы	RVU UVU					
Годовое потребление электричества (кВт.час/год)	Холодный		Умеренный		Теплый	
	51		51		51	
Годовое сохранение тепла (кВт.час/год)	Холодный		Умеренный		Теплый	
	5536		2830		1280	