# ТТ Сайлент-М 160 ТР1



Канальные вентиляторы смешанного типа в шумоизолированному корпусе

• Уровень звукового давления LpA на расстоянии 3 м: 33
• В звукоизолированном корпусе
• Тип крыльчатки: Смешанного типа
• Материал корпуса: Сталь с полимерным покрытием
• Установка в любом положении
• Кабель подключения с сетевой вилкой
• Таймер: Таймер выключения

| | Единица измерения | ТТ Сайлент-М 160 ТР1 | |
|---|---|---|---|
| Скорость | - | 1 | 2 |
| Размер подключаемого воздуховода | мм | 160 | |
| Фазность | - | 1 | |
| Минимальное напряжение питания | В | 230 | |
| Максимальное напряжение питания | В | 230 | |
| Частота сети питания | Гц | 50/60 | |
| Номинальная мощность | Вт | 45 | 52 |
| Максимальный ток | А | 0.2 | 0.23 |
| Максимальный расход воздуха | м³/час | 405 | 555 |
| Скорость вращения | - | 1970 | 2645 |
| Уровень звукового давления LpA на расстоянии 3 м | дБ(А) | 26 | 33 |
| Вес | кг | 6.2 | |
| Максимальная температура перемещаемого воздуха | °C | 60 | |
| Класс защиты | - | IPX4 | |
| Класс защиты привода | - | IPX4 | |
| Материал крыльчатки | - | Пластик | |

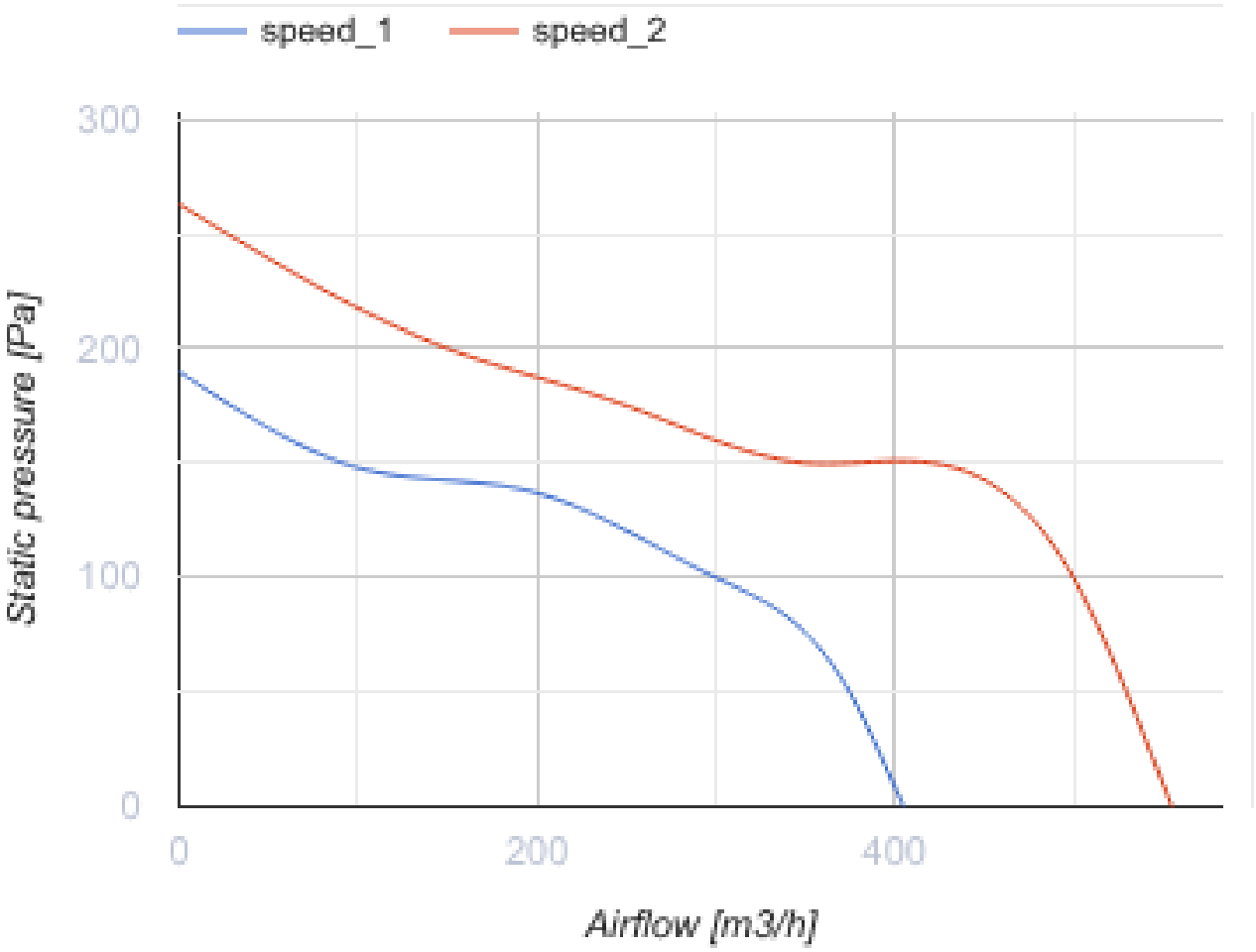
speed_1
speed_2
300
200
100
0
Static pressure [Pa]
0
200
400
Airflow [m3/h]

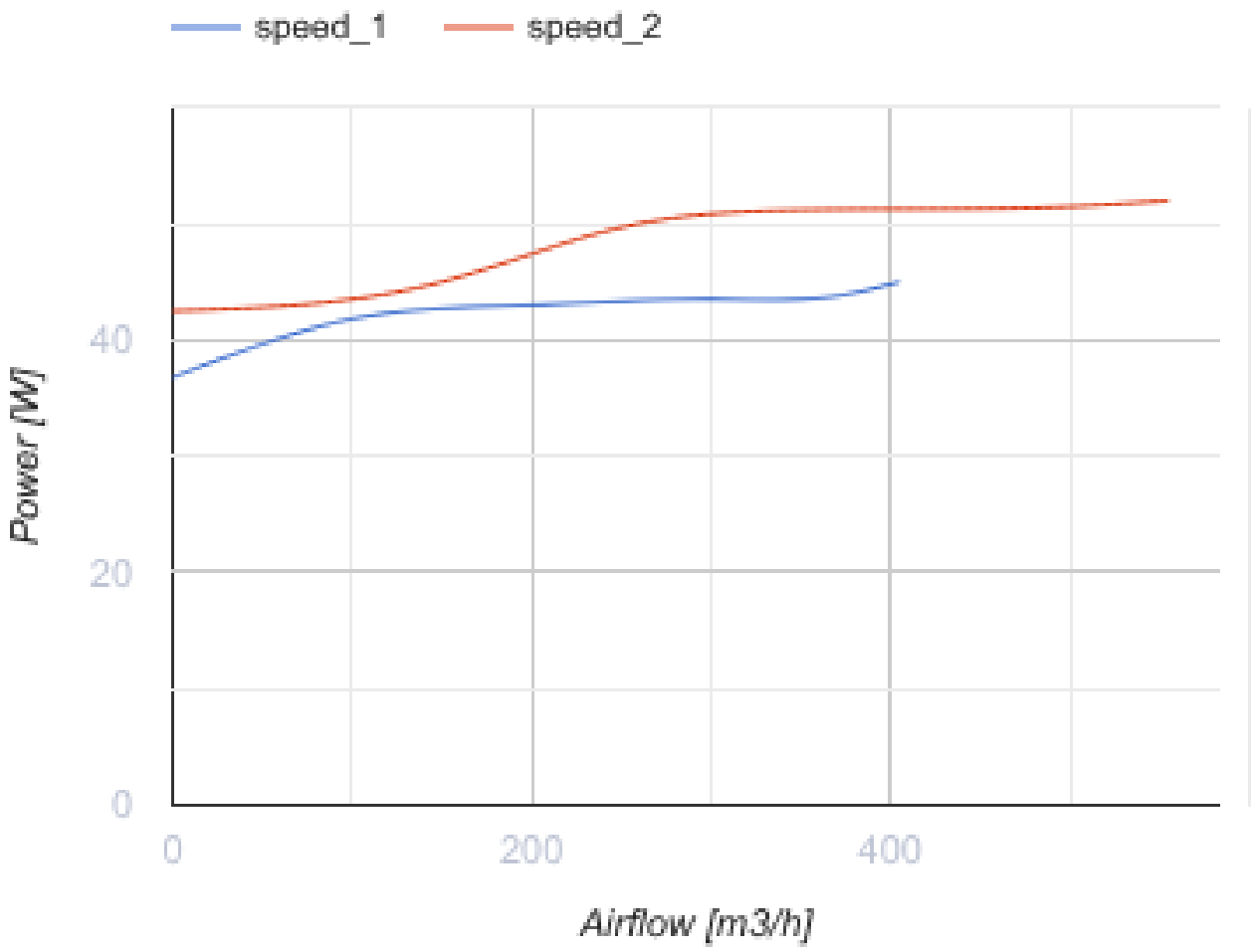


## Размеры

| ØD | B | B1 | H | L | L1 |
|---|---|---|---|---|---|
| 157 | 231 | 273 | 263 | 580 | 44 |

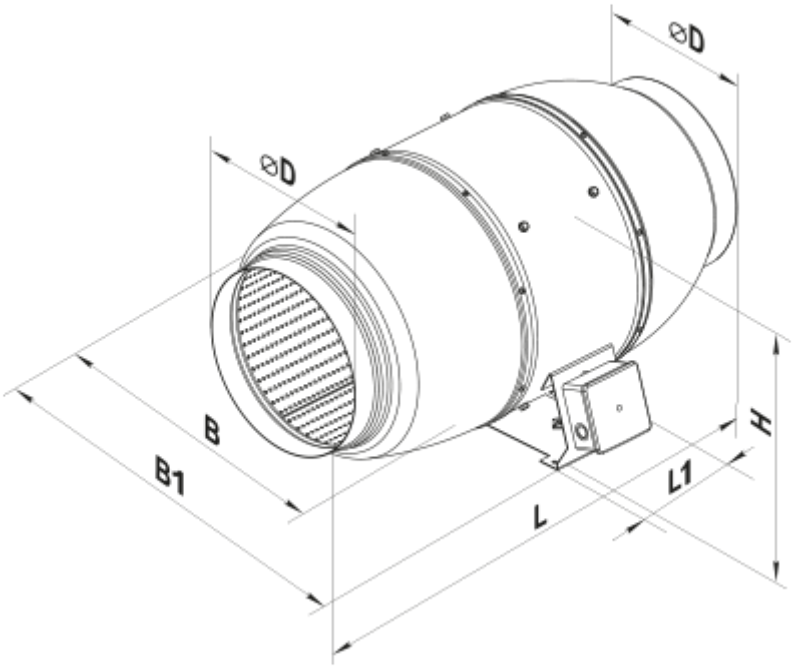
⊘D
⊘D
B
B1
L
L1
H

## Экодизайн

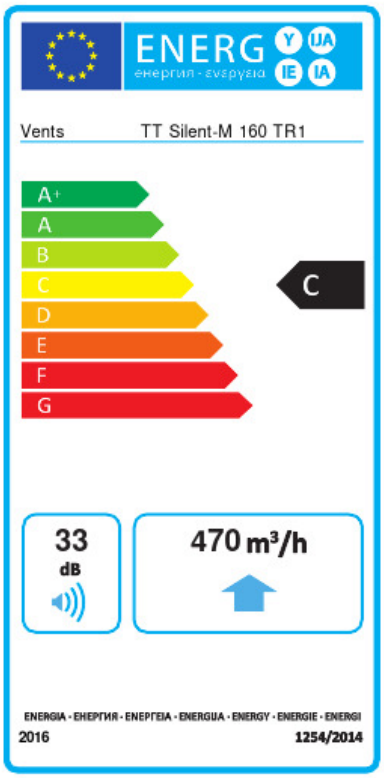


| Торговая марка | Вентс | | | | | |
|---|---|---|---|---|---|---|
| Модель | TT Сайлент-M 160 TP1 | | | | | |
| Удельное потребление энергии (кВт.час/(м²/год)) | Холодный | | Умеренный | | Теплый | |
| | -52.8 | A+ | -25.7 | C | -10.2 | E |
| Тип установки | Однонаправленная | | | | | |
| Тип привода | Multi-speed | | | | | |
| Тип теплообменника | Нет | | | | | |
| Максимальный расход воздуха (м³/час) | 470 | | | | | |
| Потребляемая мощность (Вт) | 52 | | | | | |
| Эталонный объемный расход (м³/с) | 0.091 | | | | | |
| Статическое давление в исходной точке (Па) | 50 | | | | | |
| Удельный потребляемая мощность в исходной точке (Вт/(м³/час)) | 0.137 | | | | | |
| Способ управления приводом | Локальное регулирование потребления | | | | | |
| Максимальные внешние утечки (%) | 2.7 | | | | | |
| Sound power level (дБ(A)) | 33 | | | | | |
| Декларируемый тип вентиляционной единицы | RVU UVU | | | | | |
| Годовое потребление электричества (кВт.час/год) | Холодный | | Умеренный | | Теплый | |
| | 102 | | 102 | | 102 | |
| Годовое сохранение тепла (кВт.час/год) | Холодный | | Умеренный | | Теплый | |
| | 5536 | | 2830 | | 1280 | |