ТТ Сайлент-М 250 ЕС



Канальные вентиляторы смешанного типа в шумоизолированном корпусе с ЕС-двигателями

• Уровень звукового давления LpA на расстоянии 3 м: 42
• В звукоизолированном корпусе
• Тип крыльчатки: Смешанного типа
• Материал корпуса: Сталь с полимерным покрытием
• Установка в любом положении

	Единица измерения	ТТ Сайлент-М 250 ЕС
Размер подключаемого воздуховода	мм	250
Фазность	-	1
Максимальное напряжение питания	В	230
Минимальное напряжение питания	В	230
Частота сети питания	Гц	50/60
Номинальная мощность	Вт	169
Максимальный ток	А	1.38
Максимальный расход воздуха	м³/час	1285
Скорость вращения	-	2870
Уровень звукового давления LpA на расстоянии 3 м	дБ(А)	42
Вес	кг	12.5
Максимальная температура перемещаемого воздуха	°С	55
Минимальная температура перемещаемого воздуха	°С	-25
Класс защиты	-	IPX4
Материал крыльчатки	-	Пластик

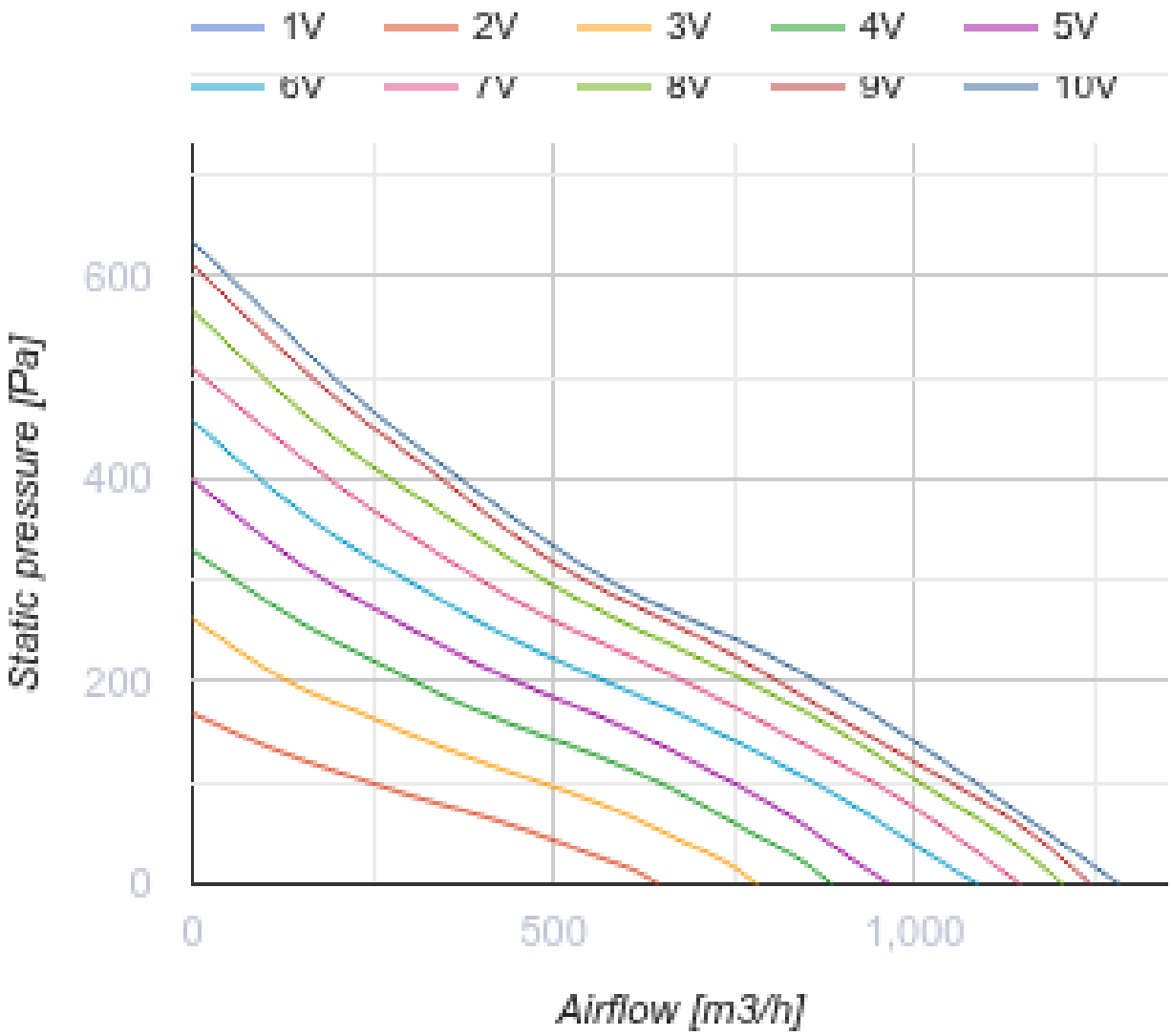
1V
2V
3V
4V
5V
6V
7V
8V
9V
10V
600
400
200
0
Static pressure [Pa]
0
500
1,000
Airflow [m3/h]

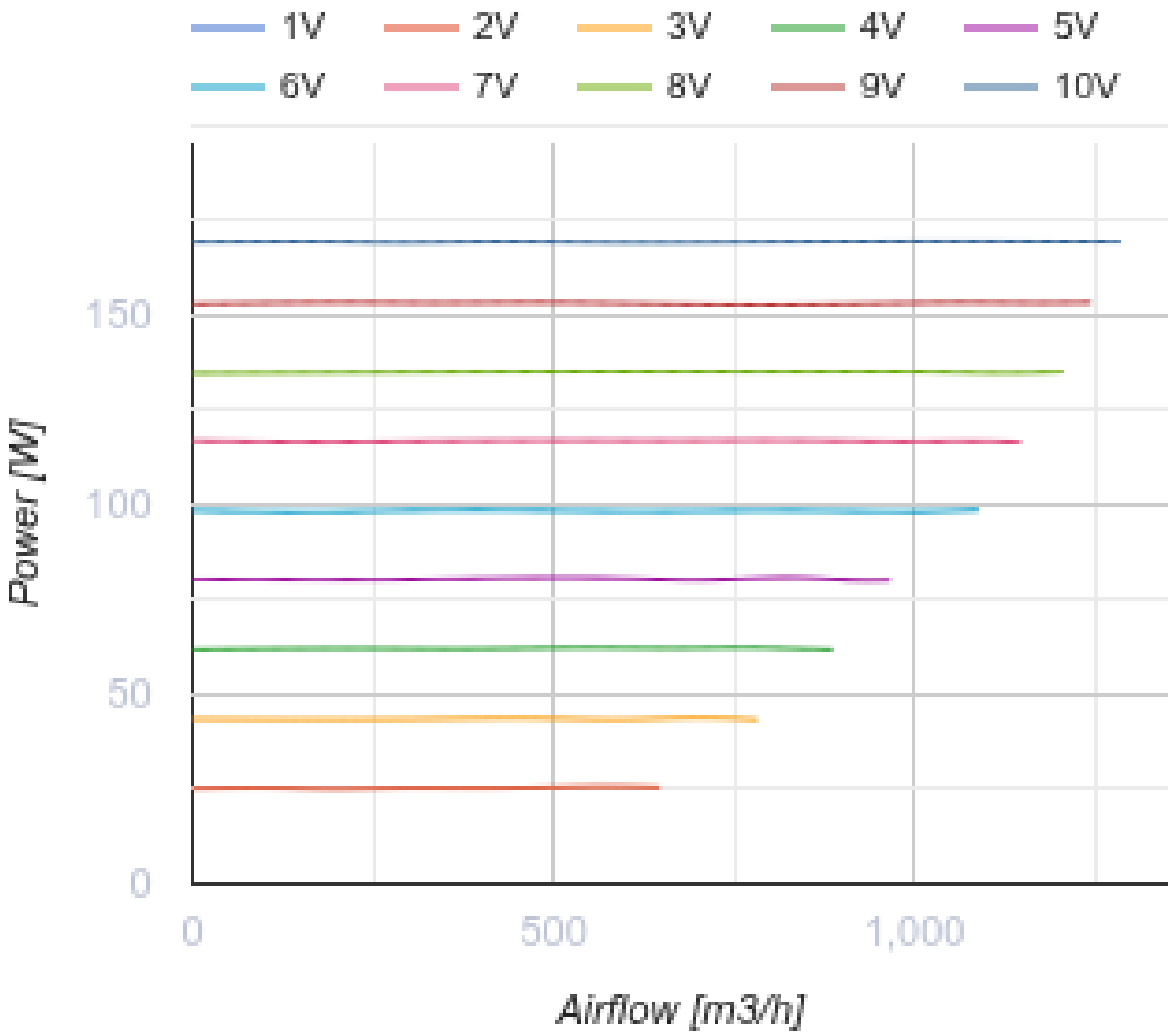

Размеры

ØD	H	L	L1	W	W1
248	360	664	130	445	370

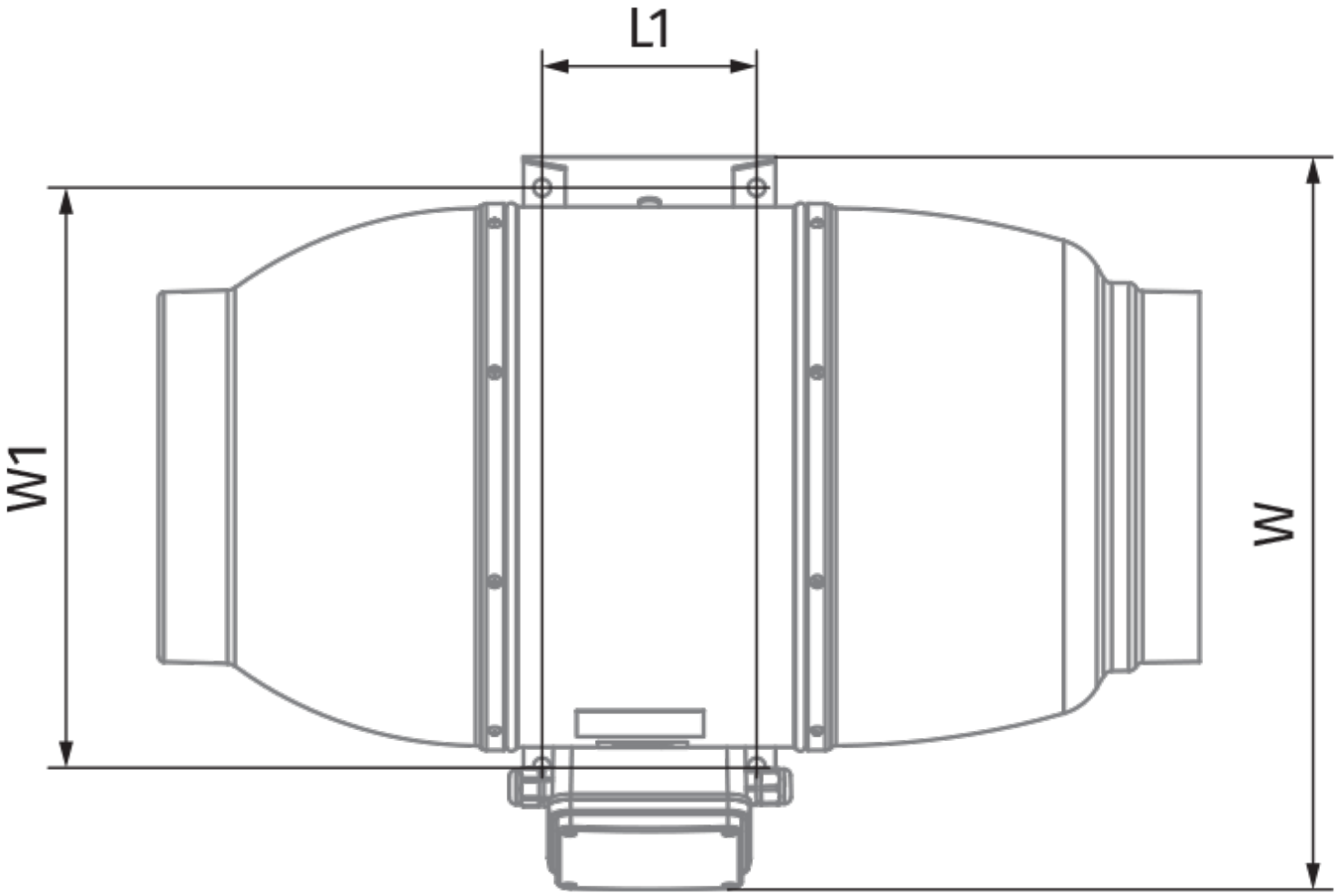
L1
W1
W

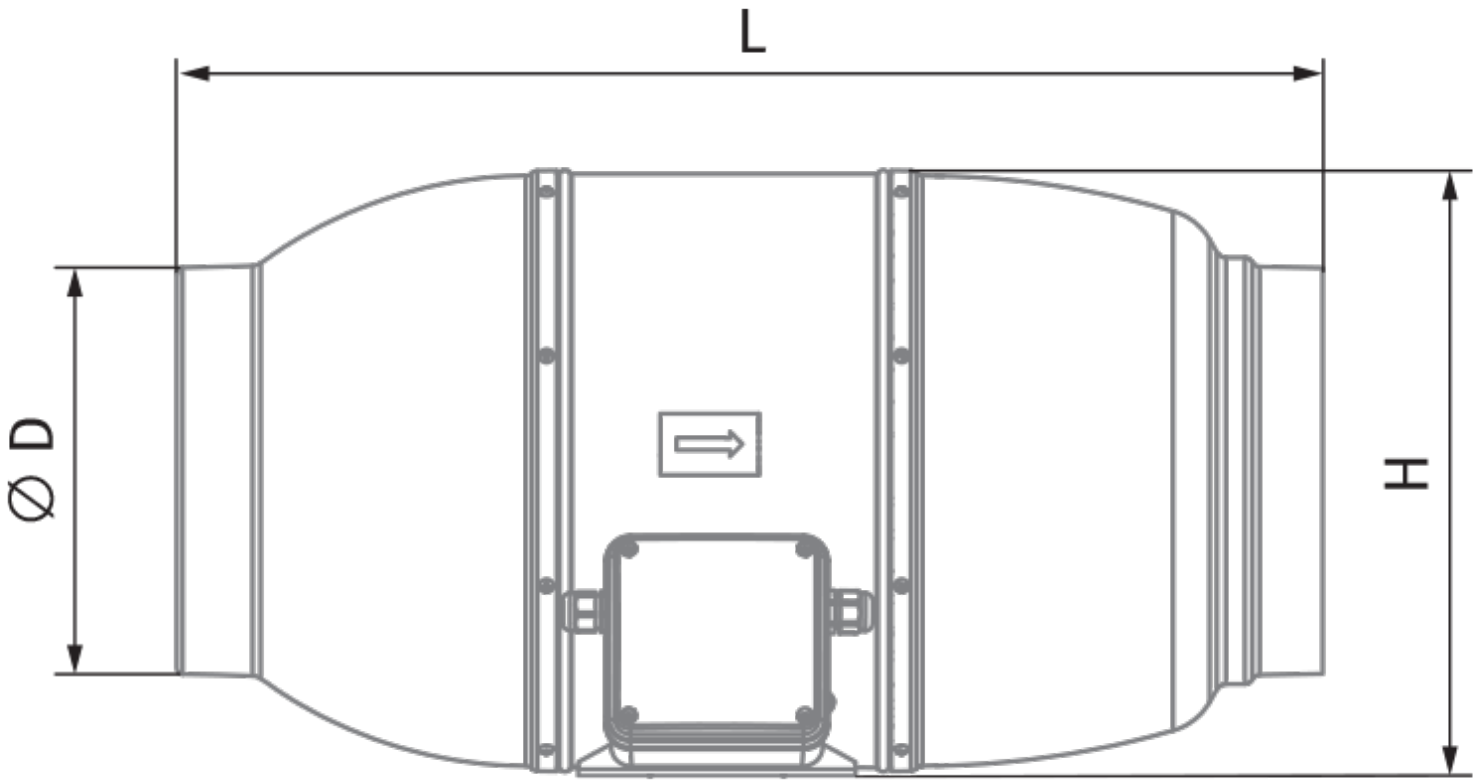

Аксессуары

Для круглых каналов

Наименование	Фото	Описание

СРФ 250/600		Шумоглушители из алюминиевого сплава, наполненные негорючим звукопоглощающим материалом
СРФ 250/900		Шумоглушители из алюминиевого сплава, наполненные негорючим звукопоглощающим материалом
СРФ 250/2000		Шумоглушители из алюминиевого сплава, наполненные негорючим звукопоглощающим материалом
СРП 250/500		Шумоглушители с внутренним гибким воздуховодом из микроперфорированной алюминиевой фольги с ламинированием полиэстеровой пленкой
СРП 250/600		Шумоглушители с внутренним гибким воздуховодом из микроперфорированной алюминиевой фольги с ламинированием полиэстеровой пленкой
СРП 250/750		Шумоглушители с внутренним гибким воздуховодом из микроперфорированной алюминиевой фольги с ламинированием полиэстеровой пленкой
СРП 250/900		Шумоглушители с внутренним гибким воздуховодом из микроперфорированной алюминиевой фольги с ламинированием полиэстеровой пленкой
СРП 250/1200		Шумоглушители с внутренним гибким воздуховодом из микроперфорированной алюминиевой фольги с ламинированием полиэстеровой пленкой
СРП 250/1500		Шумоглушители с внутренним гибким воздуховодом из микроперфорированной алюминиевой фольги с ламинированием полиэстеровой пленкой
СРП 250/2000		Шумоглушители с внутренним гибким воздуховодом из микроперфорированной алюминиевой фольги с ламинированием полиэстеровой пленкой

Для круглых каналов

Наименование	Фото	Описание
ФБ 250		Кассетные воздушные фильтры с круглым сечением
ФБВ 250		Кассетные воздушные фильтры с увеличенной площадью фильтрации с круглым сечением
ФБК 250-4	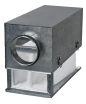	Карманные воздушные фильтры с круглым сечением
ФБК 250-5		Карманные воздушные фильтры с круглым сечением

ФБК 250-7		Карманные воздушные фильтры с круглым сечением

Для круглых каналов

Наименование	Фото	Описание
КОМ 250		Обратный клапан с подпружиненными пластинами для перекрытия воздушного потока в круглых воздуховодах
КОМу 250		Обратный клапан с подпружиненными пластинами для перекрытия воздушного потока в круглых воздуховодах
КОМ1 250		Обратный гравитационный клапан для перекрытия воздушного потока в круглых воздуховодах
КР 250		Воздушные заслонки для регулирования расхода воздуха в каналах круглого сечения
КРВ 250		Воздушные заслонки для автоматического регулирования расхода воздуха в каналах круглого сечения

Для круглых каналов

Наименование	Фото	Описание
ВВГ 250	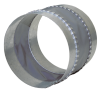	Гибкие виброгасящие вставки для круглых каналов
ВВГФ 250		Гибкие виброгасящие вставки с фланцами для круглых каналов

Водяные нагреватели

Наименование	Фото	Описание
НКВ 250-2		Канальные водяные нагреватели для подогрева приточного воздуха или подогреватель для ПВУ с круглым сечением
НКВ 250-4		Канальные водяные нагреватели для подогрева приточного воздуха или подогреватель для ПВУ с круглым сечением

Электрические нагреватели

Наименование	Фото	Описание
НК 250-1,2-1		Канальные электрические нагреватели с круглым сечением

НК 250-2,0-1		Канальные электрические нагреватели с круглым сечением
НК 250-2,4-1		Канальные электрические нагреватели с круглым сечением
НК 250-3,0-1		Канальные электрические нагреватели с круглым сечением
НК 250-3,6-3		Канальные электрические нагреватели с круглым сечением
НК 250-6,0-3		Канальные электрические нагреватели с круглым сечением
НК 250-9,0-3		Канальные электрические нагреватели с круглым сечением

Экодизайн

Торговая марка	Вентс
Модель	ТТ Сайлент-М 250 ЕС
Тип привода	Integrated VSD
Тип теплообменника	Нет
Статическое давление при номинальном расходе воздуха (Па)	234
Максимальные внешние утечки (%)	2.7
Статическая эффективность (%)	34.8
Эффективная мощность (кВт)	0.169
Sound power level (дБ(А))	62
Декларируемый тип вентиляционной единицы	NRVU UVU