# ТТ Сайлент-М 250 У



Канальные вентиляторы смешанного типа в шумоизолированному корпусе

• Уровень звукового давления LpA на расстоянии 3 м: 38
• В звукоизолированном корпусе
• Управление: Встроенный регулятор скорости
• Тип крыльчатки: Смешанного типа
• Материал корпуса: Сталь с полимерным покрытием
• Установка в любом положении
• Кабель подключения с сетевой вилкой
• Датчик температуры

| | Единица измерения | ТТ Сайлент-М 250 У | |
|---|---|---|---|
| Скорость | - | 1 | 2 |
| Размер подключаемого воздуховода | мм | 250 | |
| Фазность | - | 1 | |
| Минимальное напряжение питания | В | 230 | |
| Максимальное напряжение питания | В | 230 | |
| Частота сети питания | Гц | 50/60 | |
| Номинальная мощность | Вт | 125 | 177 |
| Максимальный ток | А | 0.54 | 0.79 |
| Максимальный расход воздуха | м³/час | 1110 | 1400 |
| Скорость вращения | - | 1955 | 2440 |
| Уровень звукового давления LpA на расстоянии 3 м | дБ(А) | 34 | 38 |
| Вес | кг | 14.7 | |
| Максимальная температура перемещаемого воздуха | °C | 60 | |
| Класс защиты | - | IPX4 | |
| Класс защиты привода | - | IPX4 | |
| Материал крыльчатки | - | Пластик | |

## Размеры

| ØD | B | B1 | H | L | L1 |
|---|---|---|---|---|---|
| 248 | 370 | 445 | 360 | 665 | 130 |

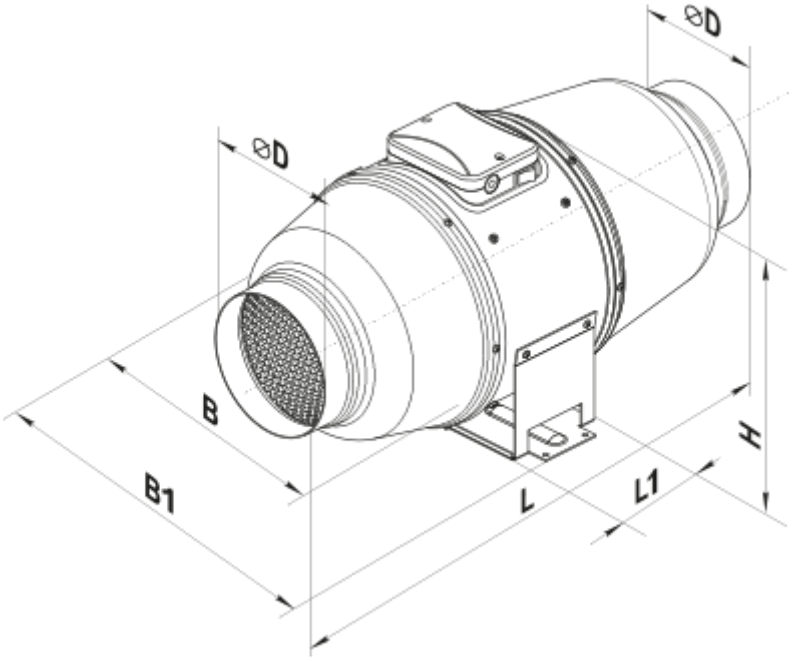


## Аксессуары

### Для круглых каналов

| Наименование | Фото | Описание |
|---|---|---|
| СРФ 250/600 |  | Шумоглушители из алюминиевого сплава, наполненные негорючим звукопоглощающим материалом |
| СРФ 250/900 |  | Шумоглушители из алюминиевого сплава, наполненные негорючим звукопоглощающим материалом |
| СРФ 250/2000 |  | Шумоглушители из алюминиевого сплава, наполненные негорючим звукопоглощающим материалом |
| СРП 250/500 |  | Шумоглушители с внутренним гибким воздуховодом из микроперфорированной алюминиевой фольги с ламинированием полиэстеровой пленкой |
| СРП 250/600 |  | Шумоглушители с внутренним гибким воздуховодом из микроперфорированной алюминиевой фольги с ламинированием полиэстеровой пленкой |
| СРП 250/750 |  | Шумоглушители с внутренним гибким воздуховодом из микроперфорированной алюминиевой фольги с ламинированием полиэстеровой пленкой |
| СРП 250/900 |  | Шумоглушители с внутренним гибким воздуховодом из микроперфорированной алюминиевой фольги с ламинированием полиэстеровой пленкой |

| | | |
|---|---|---|
| СРП 250/1200 |  | Шумоглушители с внутренним гибким воздуховодом из микроперфорированной алюминиевой фольги с ламинированием полиэстеровой пленкой |
| СРП 250/1500 |  | Шумоглушители с внутренним гибким воздуховодом из микроперфорированной алюминиевой фольги с ламинированием полиэстеровой пленкой |
| СРП 250/2000 |  | Шумоглушители с внутренним гибким воздуховодом из микроперфорированной алюминиевой фольги с ламинированием полиэстеровой пленкой |

### Для круглых каналов

| Наименование | Фото | Описание |
|---|---|---|
| ФБ 250 |  | Кассетные воздушные фильтры с круглым сечением |
| ФБК 250-4 | 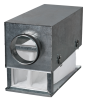 | Карманные воздушные фильтры с круглым сечением |
| ФБК 250-5 | 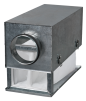 | Карманные воздушные фильтры с круглым сечением |
| ФБК 250-7 |  | Карманные воздушные фильтры с круглым сечением |

### Для круглых каналов

| Наименование | Фото | Описание |
|---|---|---|
| КОМ 250 |  | Обратный клапан с подпружиненными пластинами для перекрытия воздушного потока в круглых воздуховодах |
| КОМу 250 |  | Обратный клапан с подпружиненными пластинами для перекрытия воздушного потока в круглых воздуховодах |
| КОМ1 250 |  | Обратный гравитационный клапан для перекрытия воздушного потока в круглых воздуховодах |
| КР 250 |  | Воздушные заслонки для регулирования расхода воздуха в каналах круглого сечения |
| КРВ 250 |  | Воздушные заслонки для автоматического регулирования расхода воздуха в каналах круглого сечения |

### Для круглых каналов

| Наименование | Фото | Описание |
|---|---|---|

| | | |
|---|---|---|
| ВВГФ 250 |  | Гибкие виброгасящие вставки с фланцами для круглых каналов |

### Водяные нагреватели

| Наименование | Фото | Описание |
|---|---|---|
| НКВ 250-2 |  | Канальные водяные нагреватели для подогрева приточного воздуха или подогреватель для ПВУ с круглым сечением |
| НКВ 250-4 |  | Канальные водяные нагреватели для подогрева приточного воздуха или подогреватель для ПВУ с круглым сечением |

### Электрические нагреватели

| Наименование | Фото | Описание |
|---|---|---|
| НК 250-1,2-1 |  | Канальные электрические нагреватели с круглым сечением |
| НК 250-2,0-1 |  | Канальные электрические нагреватели с круглым сечением |
| НК 250-2,4-1 |  | Канальные электрические нагреватели с круглым сечением |
| НК 250-3,0-1 |  | Канальные электрические нагреватели с круглым сечением |
| НК 250-3,6-3 |  | Канальные электрические нагреватели с круглым сечением |
| НК 250-6,0-3 |  | Канальные электрические нагреватели с круглым сечением |
| НК 250-9,0-3 |  | Канальные электрические нагреватели с круглым сечением |

## Экодизайн

| Торговая марка | Вентс |
|---|---|
| Модель | ТТ Сайлент-М 250 У |
| Тип привода | External MSD or VSD |
| Тип теплообменника | Нет |
| Статическое давление при номинальном расходе воздуха (Па) | 0 |
| Максимальные внешние утечки (%) | 0 |
| Статическая эффективность (%) | 0 |
| Sound power level (дБ(А)) | 0 |
| Эффективная мощность (кВт) | 0 |
| Декларируемый тип вентиляционной единицы | NRVU UVU |