ТТ Сайлент-М 315 ЕС



Канальные вентиляторы смешанного типа в шумоизолированном корпусе с ЕС-двигателями

• Уровень звукового давления LpA на расстоянии 3 м: 45
• В звукоизолированном корпусе
• Тип крыльчатки: Смешанного типа
• Материал корпуса: Сталь с полимерным покрытием
• Установка в любом положении

	Единица измерения	ТТ Сайлент-М 315 ЕС
Размер подключаемого воздуховода	мм	315
Фазность	-	1
Максимальное напряжение питания	В	230
Минимальное напряжение питания	В	230
Частота сети питания	Гц	50/60
Номинальная мощность	Вт	232
Максимальный ток	А	1.86
Максимальный расход воздуха	м³/час	1810
Скорость вращения	-	2646
Уровень звукового давления LpA на расстоянии 3 м	дБ(А)	45
Вес	кг	19.8
Максимальная температура перемещаемого воздуха	°C	55
Минимальная температура перемещаемого воздуха	°C	-25
Класс защиты	-	IPX4
Материал крыльчатки	-	Пластик

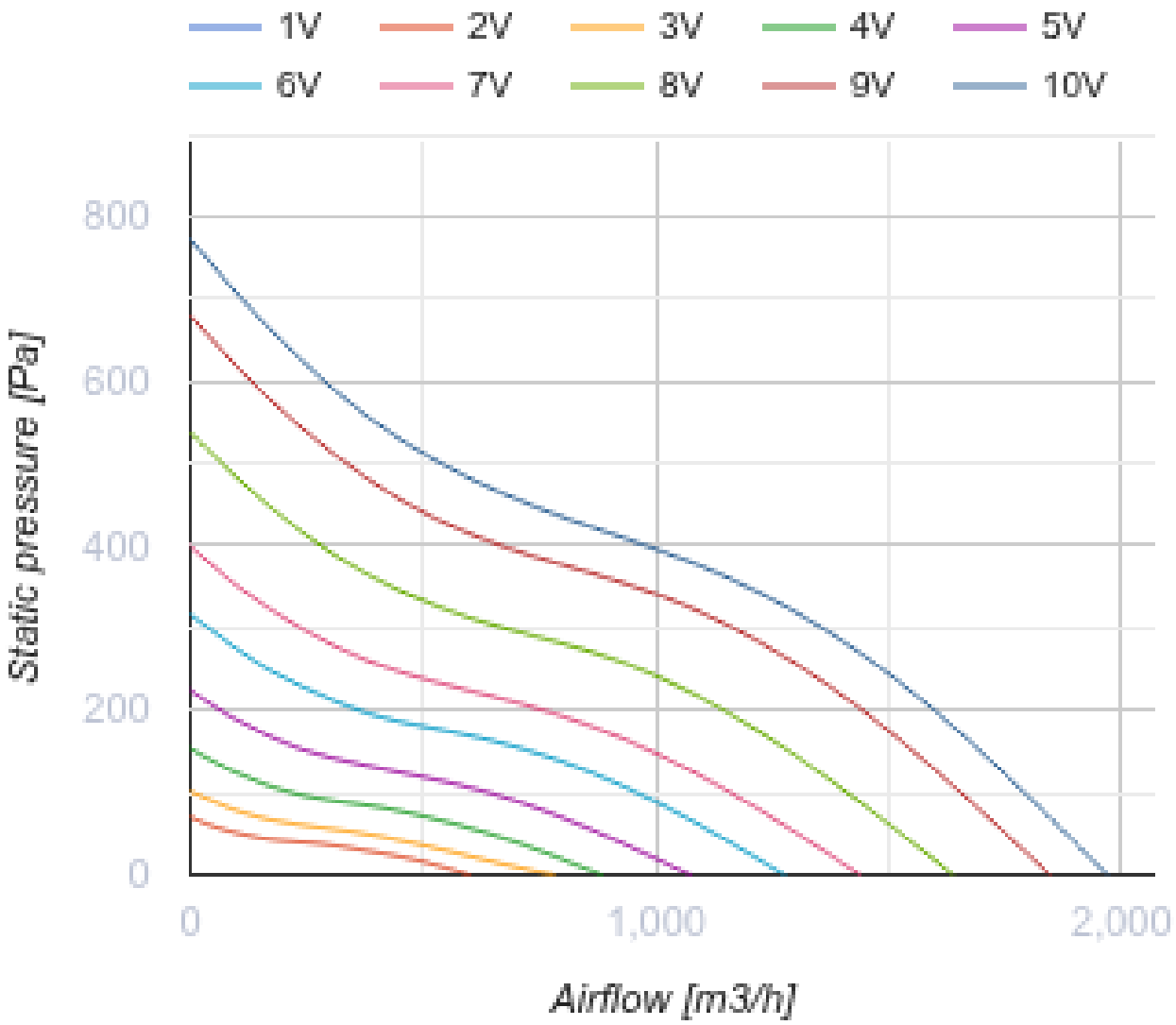
1V
2V
3V
4V
5V
6V
7V
8V
9V
10V
800
600
400
200
0
Static pressure [Pa]
0
1,000
2,000
Airflow [m3/h]

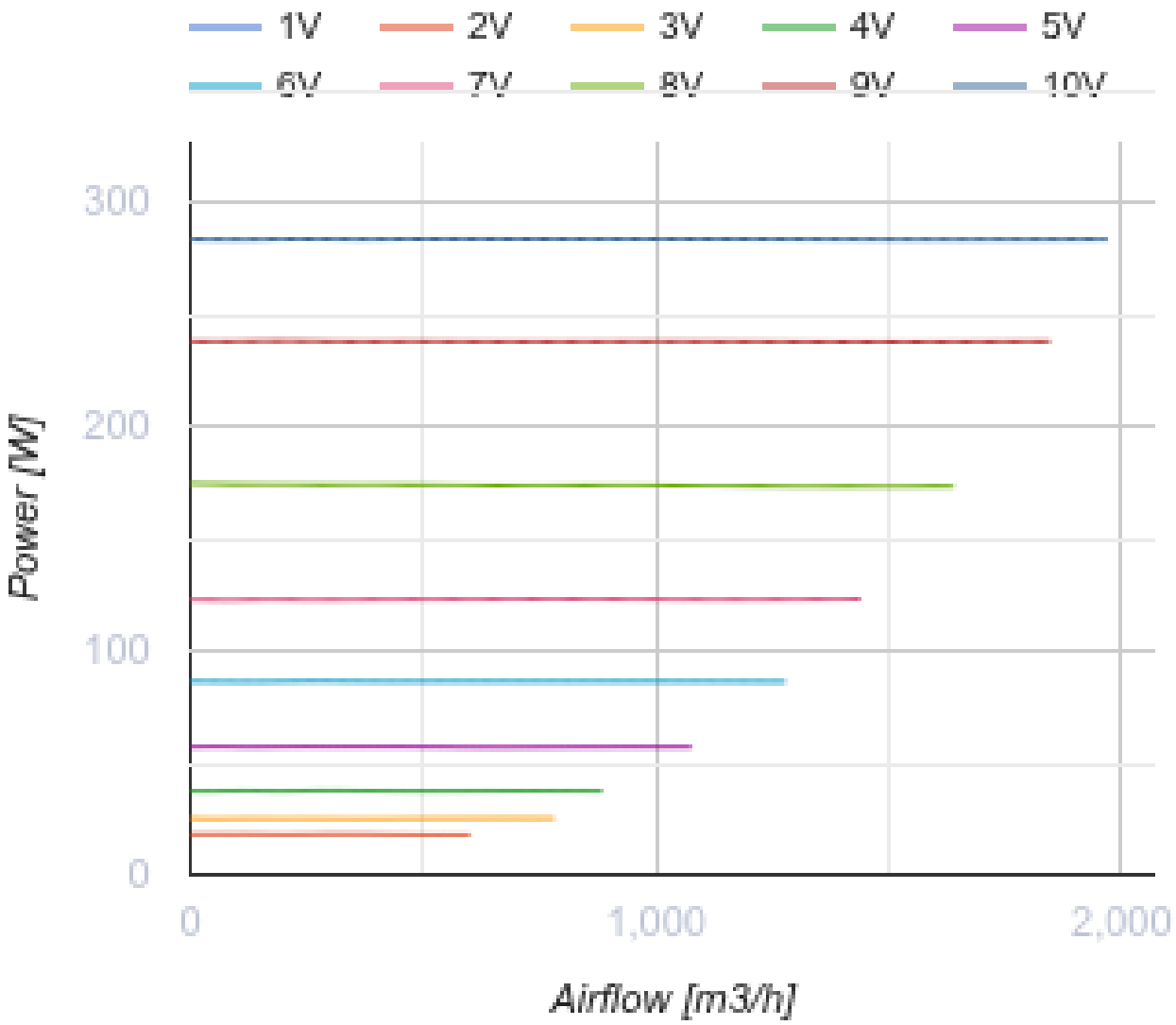

Размеры

ØD	H	L	L1	W	W1
313	434	785	180	526	450

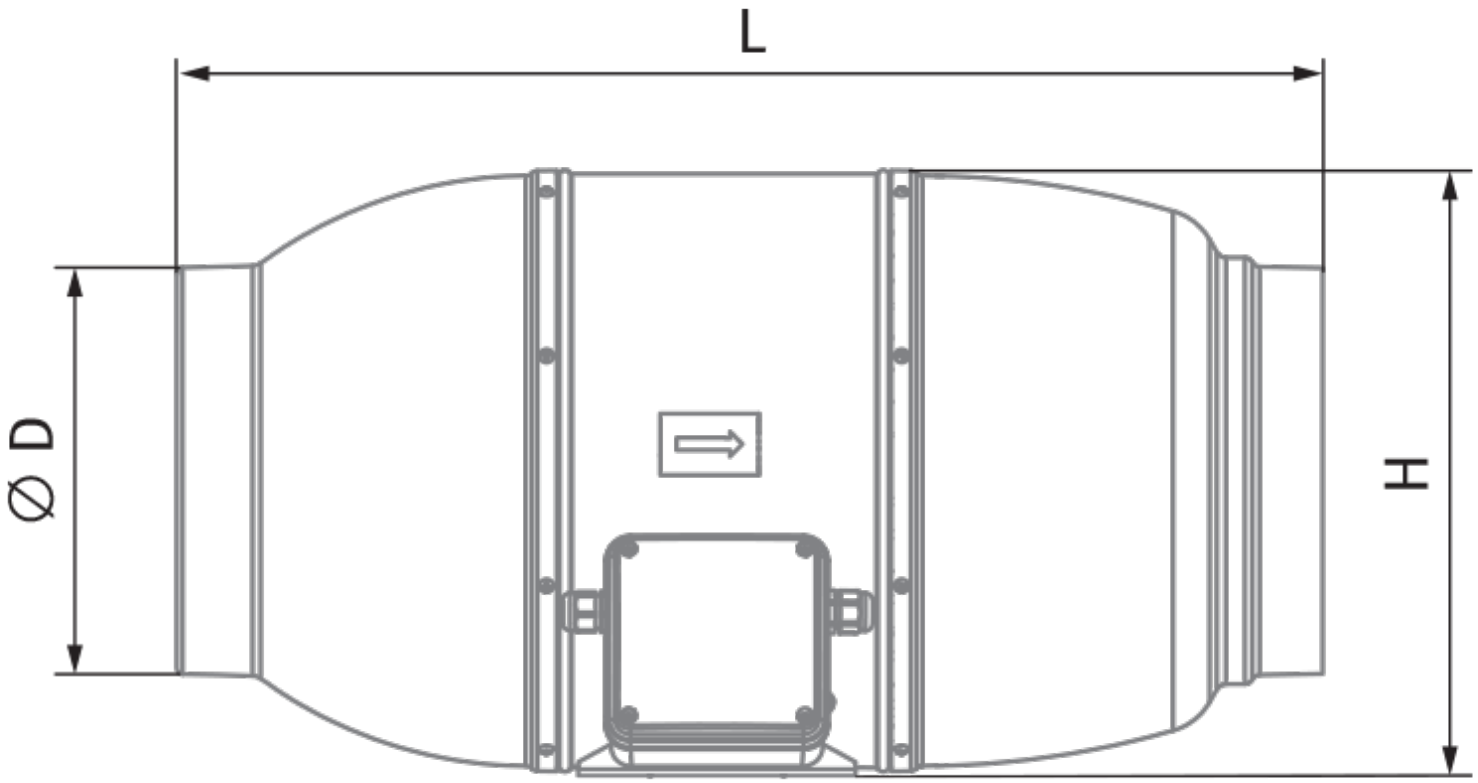
L
∅ D
H

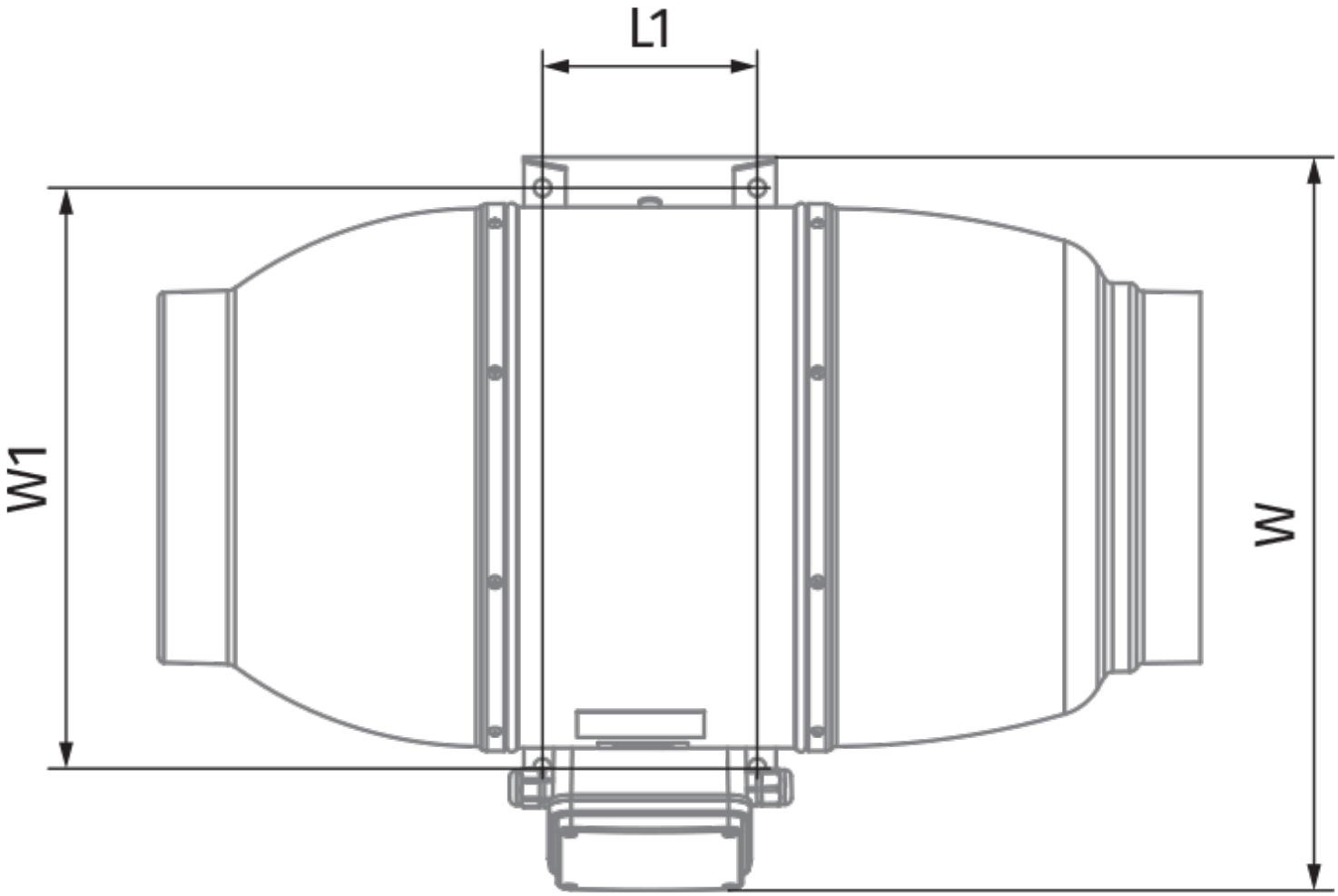

Аксессуары

Для круглых каналов

Наименование	Фото	Описание

СР 315/1200		Шумоглушители из оцинкованной стали, наполненные негорючим звукопоглощающим материалом
СРФ 315/900		Шумоглушители из алюминиевого сплава, наполненные негорючим звукопоглощающим материалом
СРФ 315/2000		Шумоглушители из алюминиевого сплава, наполненные негорючим звукопоглощающим материалом
СРП 315/500		Шумоглушители с внутренним гибким воздуховодом из микроперфорированной алюминиевой фольги с ламинированием полиэстеровой пленкой
СРП 315/600		Шумоглушители с внутренним гибким воздуховодом из микроперфорированной алюминиевой фольги с ламинированием полиэстеровой пленкой
СРП 315/750		Шумоглушители с внутренним гибким воздуховодом из микроперфорированной алюминиевой фольги с ламинированием полиэстеровой пленкой
СРП 315/900		Шумоглушители с внутренним гибким воздуховодом из микроперфорированной алюминиевой фольги с ламинированием полиэстеровой пленкой
СРП 315/1200		Шумоглушители с внутренним гибким воздуховодом из микроперфорированной алюминиевой фольги с ламинированием полиэстеровой пленкой
СРП 315/1500		Шумоглушители с внутренним гибким воздуховодом из микроперфорированной алюминиевой фольги с ламинированием полиэстеровой пленкой
СРП 315/2000		Шумоглушители с внутренним гибким воздуховодом из микроперфорированной алюминиевой фольги с ламинированием полиэстеровой пленкой

Для круглых каналов

Наименование	Фото	Описание
ФБ 315		Кассетные воздушные фильтры с круглым сечением
ФБВ 315		Кассетные воздушные фильтры с увеличенной площадью фильтрации с круглым сечением
ФБК 315-4	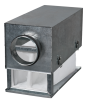	Карманные воздушные фильтры с круглым сечением
ФБК 315-5		Карманные воздушные фильтры с круглым сечением

ФБК 315-7		Карманные воздушные фильтры с круглым сечением

Для круглых каналов

Наименование	Фото	Описание
КОМ 315		Обратный клапан с подпружиненными пластинами для перекрытия воздушного потока в круглых воздуховодах
КОМу 315		Обратный клапан с подпружиненными пластинами для перекрытия воздушного потока в круглых воздуховодах
КОМ1 315		Обратный гравитационный клапан для перекрытия воздушного потока в круглых воздуховодах
КР 315		Воздушные заслонки для регулирования расхода воздуха в каналах круглого сечения
КРВ 315		Воздушные заслонки для автоматического регулирования расхода воздуха в каналах круглого сечения

Для круглых каналов

Наименование	Фото	Описание
ВВГ 315	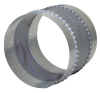	Гибкие виброгасящие вставки для круглых каналов

Водяные нагреватели

Наименование	Фото	Описание
НКВ 315-2		Канальные водяные нагреватели для подогрева приточного воздуха или подогреватель для ПВУ с круглым сечением
НКВ 315-4		Канальные водяные нагреватели для подогрева приточного воздуха или подогреватель для ПВУ с круглым сечением

Электрические нагреватели

Наименование	Фото	Описание
НК 315-1,2-1		Канальные электрические нагреватели с круглым сечением
НК 315-2,0-1		Канальные электрические нагреватели с круглым сечением

НК 315-2,4-1		Канальные электрические нагреватели с круглым сечением
НК 315-3,6-3		Канальные электрические нагреватели с круглым сечением
НК 315-6,0-3		Канальные электрические нагреватели с круглым сечением
НК 315-9,0-3		Канальные электрические нагреватели с круглым сечением

Экодизайн

Торговая марка	Вентс
Модель	ТТ Сайлент-М 315 ЕС
Тип привода	Integrated VSD
Тип теплообменника	Нет
Статическое давление при номинальном расходе воздуха (Па)	371
Максимальные внешние утечки (%)	2.7
Статическая эффективность (%)	46.6
Sound power level (дБ(А))	66
Эффективная мощность (кВт)	0.283
Декларируемый тип вентиляционной единицы	NRVU UVU