ТТ Сайлент-М 315 Р1



Канальные вентиляторы смешанного типа в шумоизолированному корпусе

• Уровень звукового давления LpA на расстоянии 3 м: 40
• В звукоизолированном корпусе
• Тип крыльчатки: Смешанного типа
• Материал корпуса: Сталь с полимерным покрытием
• Установка в любом положении
• Кабель подключения с сетевой вилкой

	Единица измерения	ТТ Сайлент-М 315 Р1	
Скорость	-	1	2
Размер подключаемого воздуховода	мм	315	
Фазность	-	1	
Минимальное напряжение питания	В	230	
Максимальное напряжение питания	В	230	
Частота сети питания	Гц	50/60	
Номинальная мощность	Вт	230	320
Максимальный ток	А	1	1.42
Максимальный расход воздуха	м³/час	1570	2050
Скорость вращения	-	1890	2430
Уровень звукового давления LpA на расстоянии 3 м	дБ(А)	36	40
Вес	кг	29.6	
Максимальная температура перемещаемого воздуха	°C	60	
Класс защиты	-	IPX4	
Класс защиты привода	-	IPX4	
Материал крыльчатки	-	Пластик	

Размеры

ØD	B	B1	H	L	L1
313	450	526	434	785	180

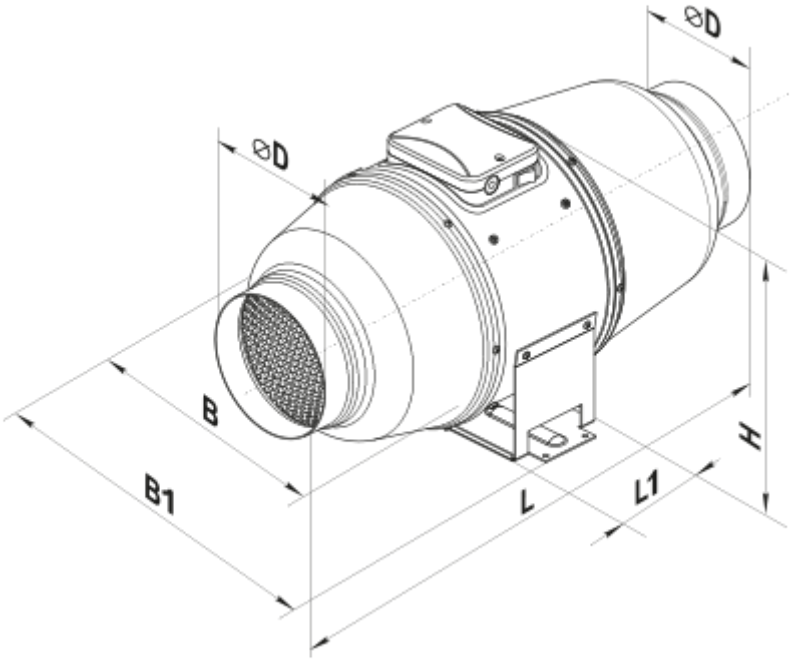

Аксессуары

Для круглых каналов

Наименование	Фото	Описание
СР 315/1200		Шумоглушители из оцинкованной стали, наполненные негорючим звукопоглощающим материалом
СРФ 315/900		Шумоглушители из алюминиевого сплава, наполненные негорючим звукопоглощающим материалом
СРФ 315/2000		Шумоглушители из алюминиевого сплава, наполненные негорючим звукопоглощающим материалом
СРП 315/500		Шумоглушители с внутренним гибким воздуховодом из микроперфорированной алюминиевой фольги с ламинированием полиэстеровой пленкой
СРП 315/600		Шумоглушители с внутренним гибким воздуховодом из микроперфорированной алюминиевой фольги с ламинированием полиэстеровой пленкой
СРП 315/750		Шумоглушители с внутренним гибким воздуховодом из микроперфорированной алюминиевой фольги с ламинированием полиэстеровой пленкой

СРП 315/900		Шумоглушители с внутренним гибким воздуховодом из микроперфорированной алюминиевой фольги с ламинированием полиэстеровой пленкой
СРП 315/1200		Шумоглушители с внутренним гибким воздуховодом из микроперфорированной алюминиевой фольги с ламинированием полиэстеровой пленкой
СРП 315/1500		Шумоглушители с внутренним гибким воздуховодом из микроперфорированной алюминиевой фольги с ламинированием полиэстеровой пленкой
СРП 315/2000		Шумоглушители с внутренним гибким воздуховодом из микроперфорированной алюминиевой фольги с ламинированием полиэстеровой пленкой

Для круглых каналов

Наименование	Фото	Описание
ФБ 315		Кассетные воздушные фильтры с круглым сечением
ФБК 315-4	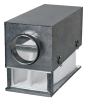	Карманные воздушные фильтры с круглым сечением
ФБК 315-5		Карманные воздушные фильтры с круглым сечением
ФБК 315-7		Карманные воздушные фильтры с круглым сечением

Для круглых каналов

Наименование	Фото	Описание
КОМ 315		Обратный клапан с подпружиненными пластинами для перекрытия воздушного потока в круглых воздуховодах
КОМу 315		Обратный клапан с подпружиненными пластинами для перекрытия воздушного потока в круглых воздуховодах
КОМ1 315		Обратный гравитационный клапан для перекрытия воздушного потока в круглых воздуховодах
КР 315		Воздушные заслонки для регулирования расхода воздуха в каналах круглого сечения

КРВ 315		Воздушные заслонки для автоматического регулирования расхода воздуха в каналах круглого сечения

Водяные нагреватели

Наименование	Фото	Описание
НКВ 315-2		Канальные водяные нагреватели для подогрева приточного воздуха или подогреватель для ПВУ с круглым сечением
НКВ 315-4		Канальные водяные нагреватели для подогрева приточного воздуха или подогреватель для ПВУ с круглым сечением

Электрические нагреватели

Наименование	Фото	Описание
НК 315-1,2-1		Канальные электрические нагреватели с круглым сечением
НК 315-2,0-1		Канальные электрические нагреватели с круглым сечением
НК 315-2,4-1		Канальные электрические нагреватели с круглым сечением
НК 315-3,6-3		Канальные электрические нагреватели с круглым сечением
НК 315-6,0-3		Канальные электрические нагреватели с круглым сечением
НК 315-9,0-3		Канальные электрические нагреватели с круглым сечением

Экодизайн

Торговая марка	Вентс
Модель	ТТ Сайлент-М 315 Р1
Тип привода	External MSD or VSD
Тип теплообменника	Нет
Статическое давление при номинальном расходе воздуха (Па)	327
Максимальные внешние утечки (%)	2.7
Статическая эффективность (%)	32.5
Декларируемый тип вентиляционной единицы	NRVU UVU
Эффективная мощность (кВт)	0.317
Sound power level (дБ(А))	58