ТвинФреш Стайл мини

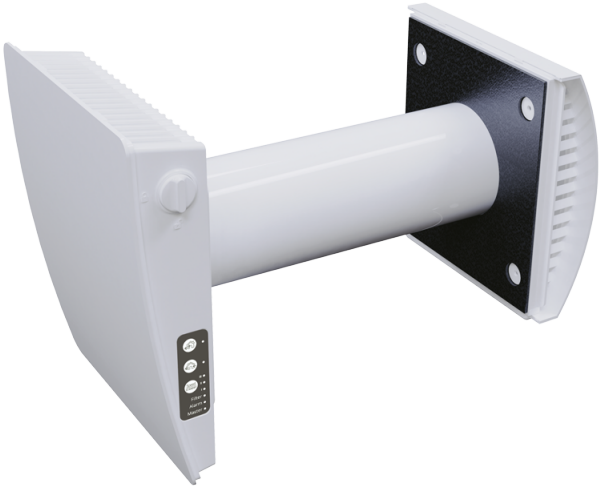

Удобный проветриватель ТвинФреш Стайл мини обеспечивает помещение чистым и свежим воздухом, значительно снижает теплопотери на вентиляцию помещения за счет возврата тепла и обеспечивает баланс влажности и регулируемого воздухообмена для создания индивидуального микроклимата

- Производительность в режиме регенерации: 15
- Уровень звукового давления LpA на расстоянии 3 м: 31
- Уровень звукового давления LpA на расстоянии 1 м : 40
- Эффективность рекуперации: 81
- Тип рекуператора: Регенеративный
- Фильтр: G3
- Шумоизоляция
- Тип двигателя: EC
- Управление: Встроенная панель управления
- Материал корпуса: Пластик
- Датчик влажности

	Единица измерения	ТвинФреш Стайл мини		
Скорость	-	3		
Минимальное напряжение питания	В	100		
Максимальное напряжение питания	В	240		
Частота сети питания	Гц	50/60		
Номинальная мощность	Вт	1.10	2.40	3.80
Максимальный ток	А	0.02	0.03	0.05
Производительность в режиме вентиляции	$м^3$/час	10	20	30
Производительность в режиме регенерации	$м^3$/час	5	10	15
Уровень звукового давления LpA на расстоянии 3 м	дБ(А)	21	28	31
Уровень звукового давления LpA на расстоянии 1 м	дБ(А)	30	37	40
Эффективность рекуперации	%	81		
Эффективность рекуперации, макс	%	81		
Тип рекуператора	-	Регенеративный		
Фильтр	-	G3		
Максимальная температура перемещаемого воздуха	°C	40		
Минимальная температура перемещаемого воздуха	°C	-15		
Минимальная температура окружающего воздуха	°C	1		
Максимальная температура окружающего воздуха	°C	40		
Максимальна вологість повітря, що оточує	%	65		

Класс защиты	-	IP24

Размеры

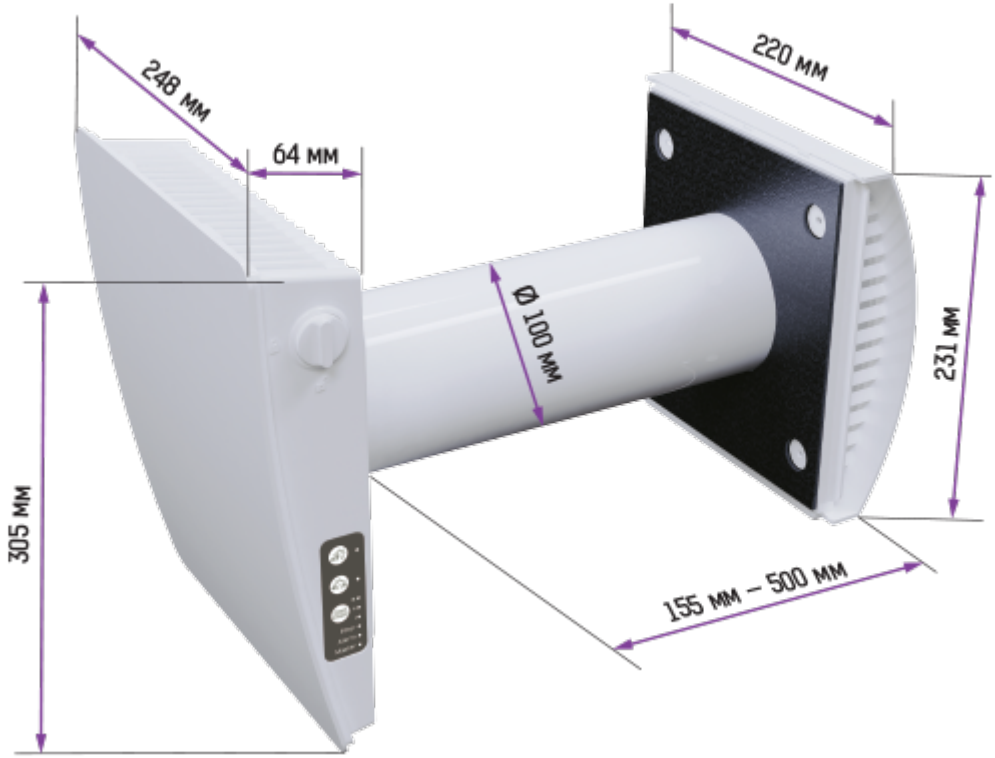

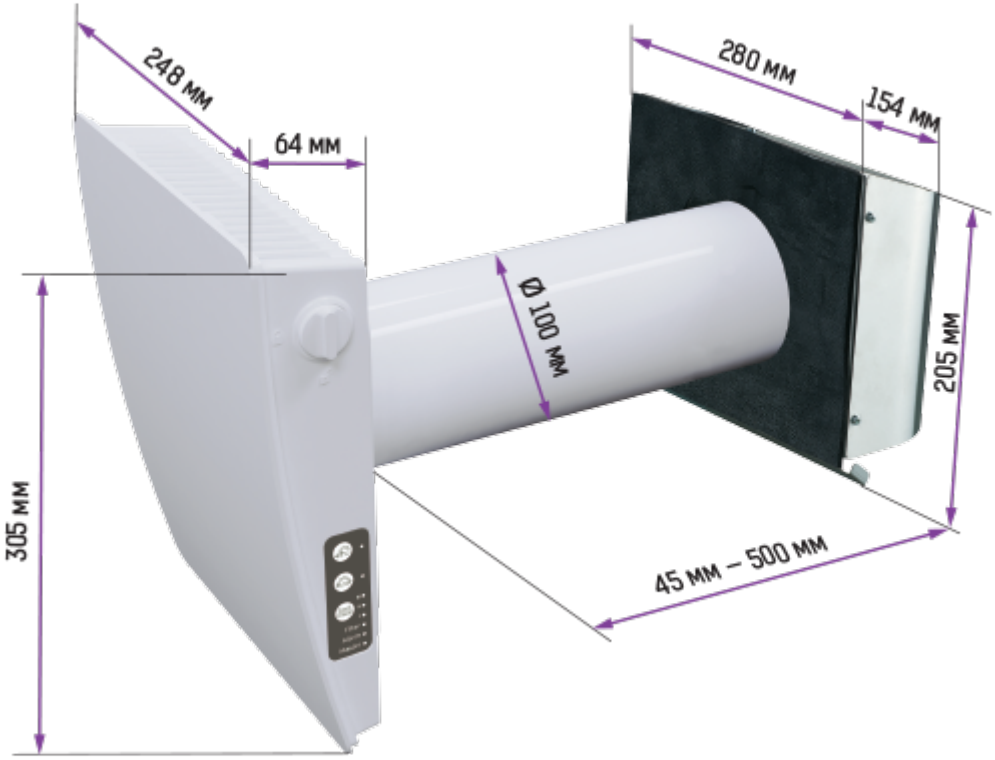

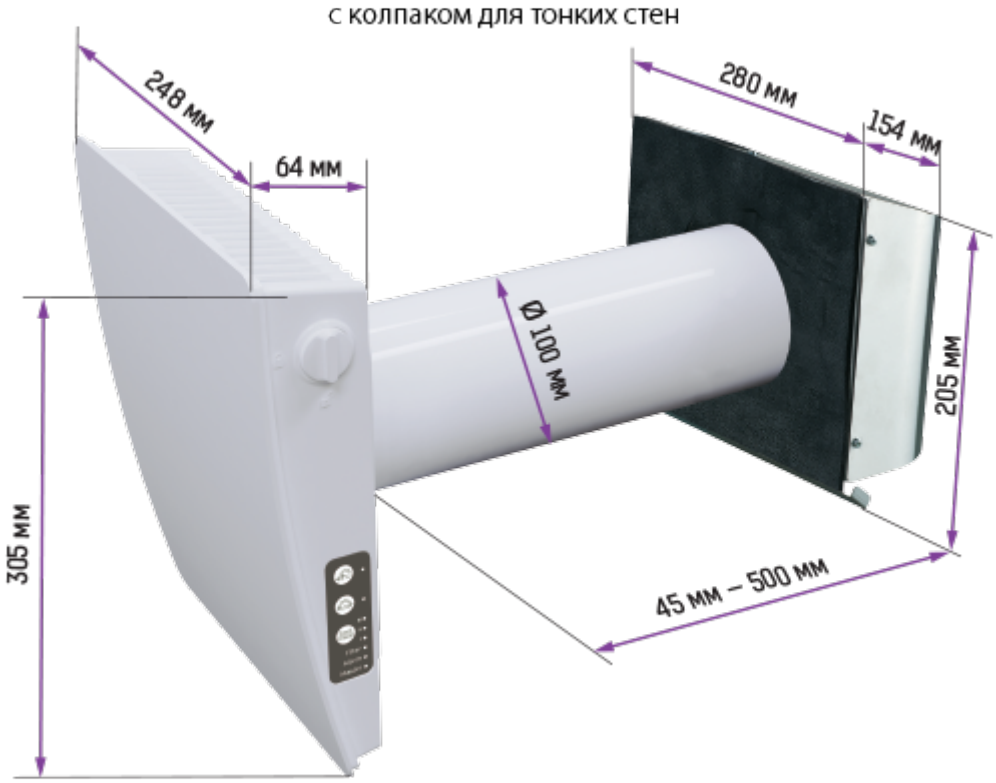

Аксессуары

Другие аксессуары

Наименование	Фото	Описание
ЕН-14 белый 160		Колпак пластиковый
ЕН-14 хром 160		Колпак пластиковый
ЕН-2 серый 160		Колпак для тонких стен
ЕН-2 хром 160		Колпак для тонких стен
ЕН-13 белый 160	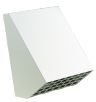	Колпак для холодного климата
ЕН-13 хром 160		Колпак для холодного климата
НП белый 100		Набор для углового монтажа

НП хром 100		Набор для углового монтажа
Т ТвинФреш Стайл		Шаблон картонный для монтажа установки внутри помещения
РК1 ТвинФреш		Пульт дистанционного управления
СФ3 ТвинФреш G3		Комплект фильтров G3 (2 шт.)

Металлические

Наименование	Фото	Описание
МВМО 150 6В1с Ан		Приточно-вытяжные решетки металлические круглые отбортованные

Плоские воздуховоды

Наименование	Фото	Описание
1005		Для формирования системы круглых вентиляционных каналов
1010		Для формирования системы круглых вентиляционных каналов

Датчики

Наименование	Фото	Описание
CO2-1		Датчик углекислого газа
CO2-2		Датчик углекислого газа