Уни П A21

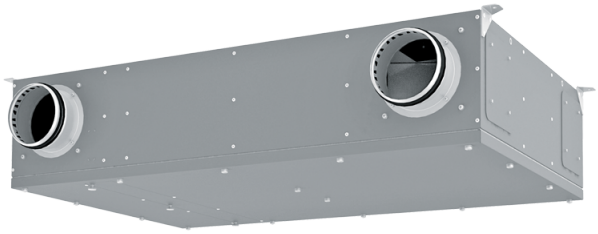

Гибридная децентрализованная установка универсального монтажа для однокомнатных помещений производительностью до 160 м³/ч

- Уровень звукового давления LpA на расстоянии 3 м: 33
- Уровень звукового давления LpA на расстоянии 1 м : 42
- Фильтр приточный: ePM1 70% / F7 (G4 option)
- Фильтр вытяжной: Coarse 90% / G4
- В звукоизолированном корпусе
- Байпас: Автоматический
- BMS протокол: ModBus
- Управление: Смартфон
- Материал корпуса: Оцинкованная сталь
- Датчик влажности: Опциональный
- Датчик CO2: Опциональный
- Датчик PM2.5: Опциональный
- Датчик температуры: Встроенный

	Единица измерения	Уни П A21		
Размер подключаемого воздуховода	мм	125		
Фазность	-	1		
Минимальное напряжение питания	В	230		
Максимальное напряжение питания	В	230		
Частота сети питания	Гц	50/60		
Номинальная мощность	Вт	58		
Максимальный ток	А	0.5		
Максимальный расход воздуха	м³/час	60	90	160
Скорость вращения	-	2800		
Уровень звукового давления LpA на расстоянии 3 м	дБ(А)	33		
Уровень звукового давления LpA на расстоянии 1 м	дБ(А)	42		
Эффективность рекуперации, макс	%	95		
Вес	кг	31		
Фильтр приточный	-	ePM1 70% / F7 (G4 option)		
Фильтр вытяжной	-	Coarse 90% / G4		
Максимальная температура перемещаемого воздуха	°C	40		
Минимальная температура перемещаемого воздуха	°C	-25		
Минимальная толщина стены	мм	70		
Максимальная толщина стены	мм	2000		

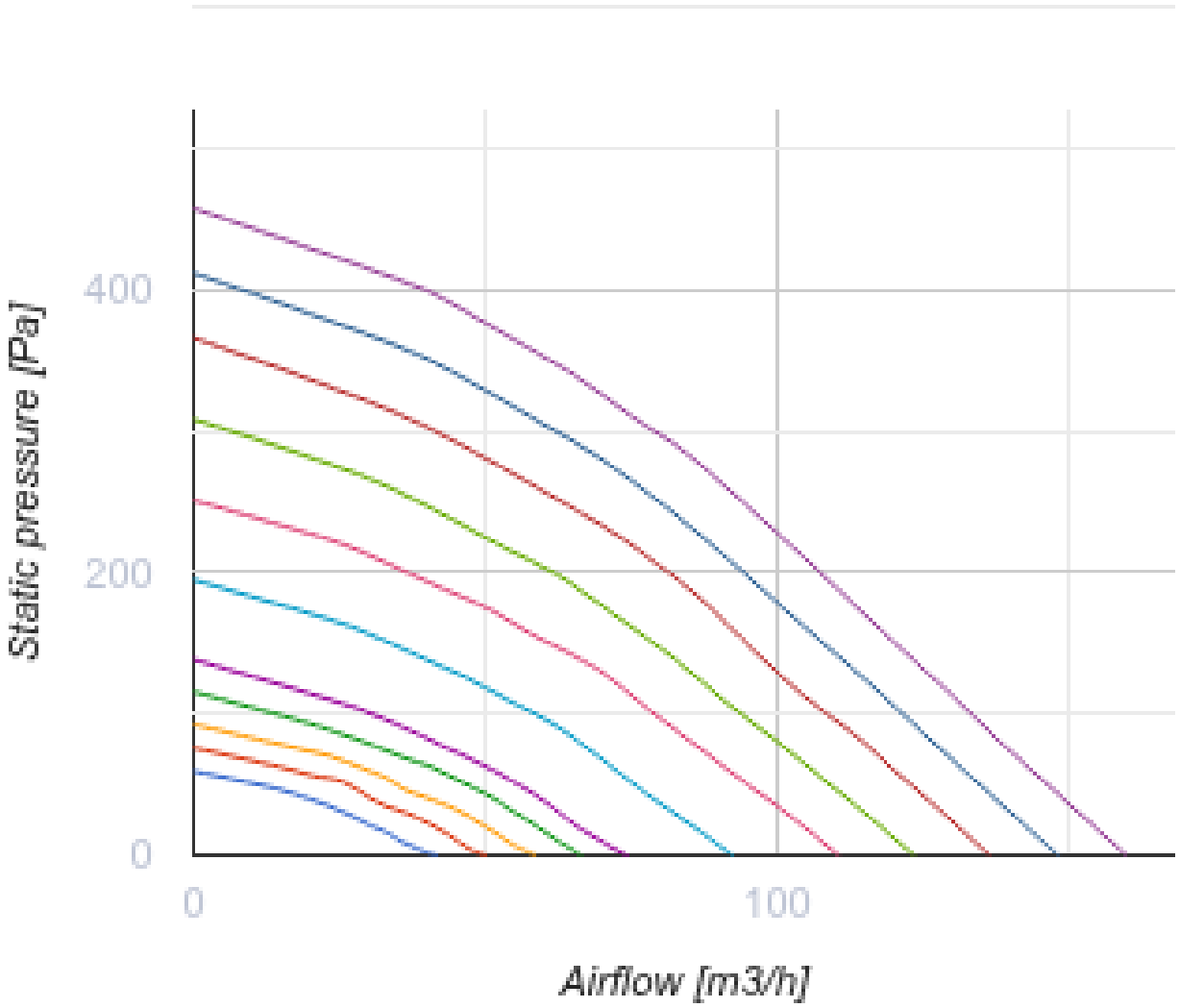
Static pressure [Pa]
400
200
0
0
100
Airflow [m3/h]

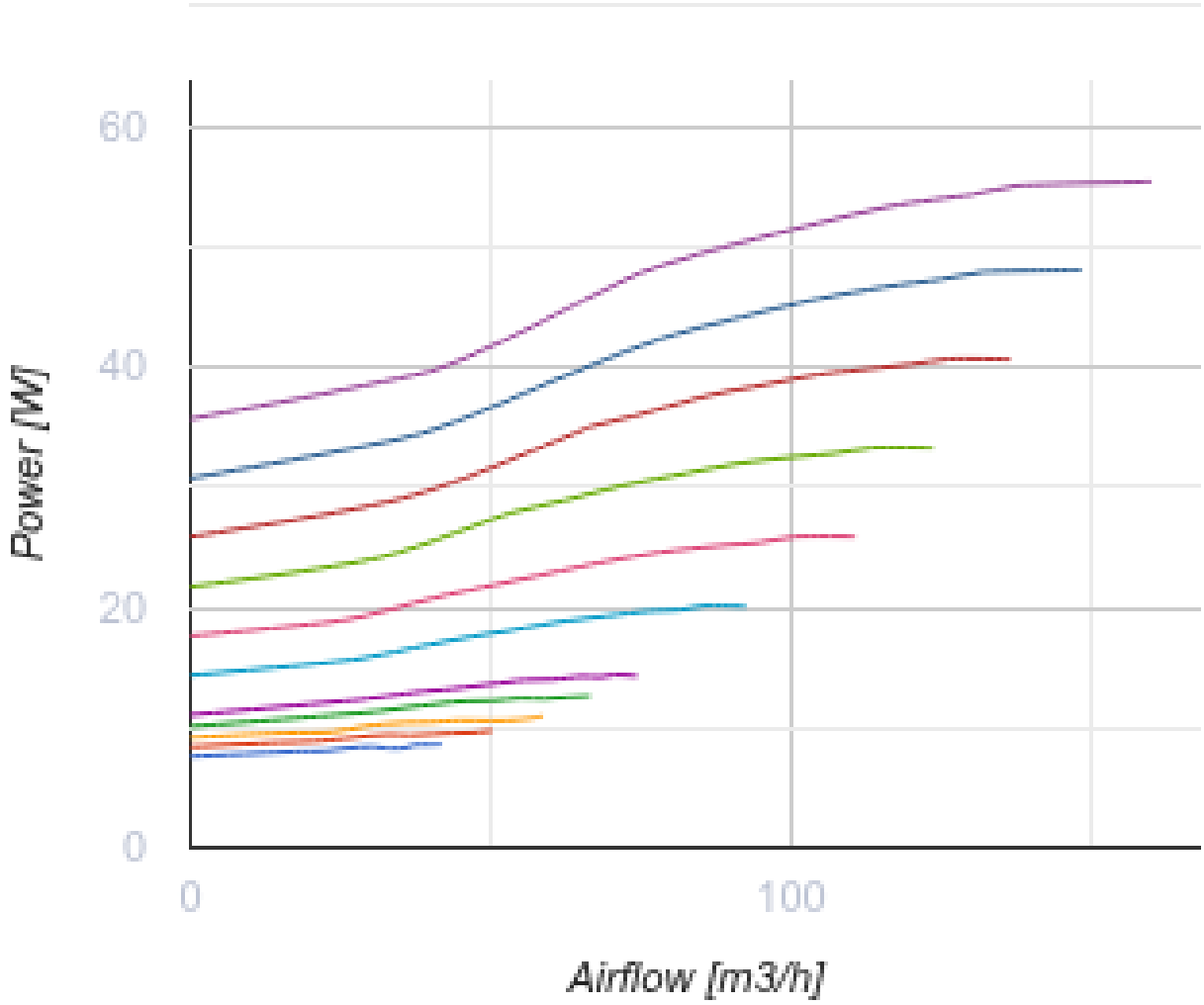

Размеры

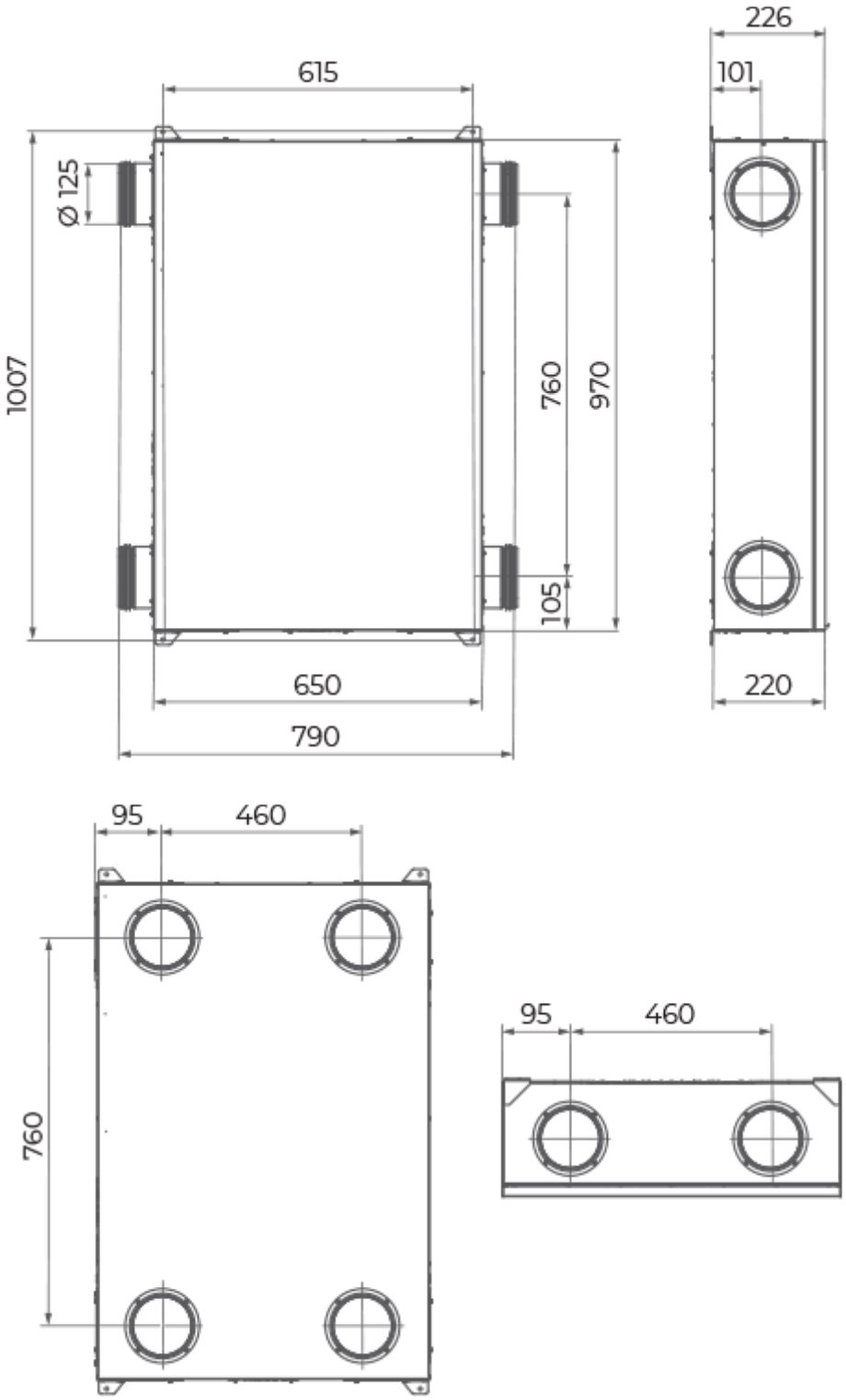

Аксессуары

Панели управления

Наименование	Фото	Описание
A25		Панель управления с сенсорным экраном для управления промышленными и бытовыми приточно-вытяжными установками

A22		Панели управления для управления промышленными и бытовыми приточно-вытяжными установками
A22 WiFi		Панели управления для управления промышленными и бытовыми приточно-вытяжными установками

Датчики

Наименование	Фото	Описание
HV2		Внутренний датчик влажности
CO2-1		Датчик углекислого газа
CO2-2		Датчик углекислого газа
HR-S		Электромеханический гигростат
DPWC11200		Датчик влажности
CO2-3		Датчик углекислого газа

Датчики качества воздуха

Наименование	Фото	Описание
DPWQ30600		Датчик VOC

Датчики CO2

Наименование	Фото	Описание
DPWQ40200		Датчик CO2

Электрические нагреватели

Наименование	Фото	Описание
НКД 125-0,6-1 А21 В.2		Нагреватели канальные с догревом приточного воздуха с внешним управлением

НКД 125-0,8-1 А21 В.2		Нагреватели канальные с догревом приточного воздуха с внешним управлением
НКД 125-1,2-1 А21 В.2		Нагреватели канальные с догревом приточного воздуха с внешним управлением

Другие аксессуары

Наименование	Фото	Описание
СФ 233х175х22 G4		Панельный фильтр G4
СФ 233х175х22 F7		Панельный фильтр F7

Экодизайн

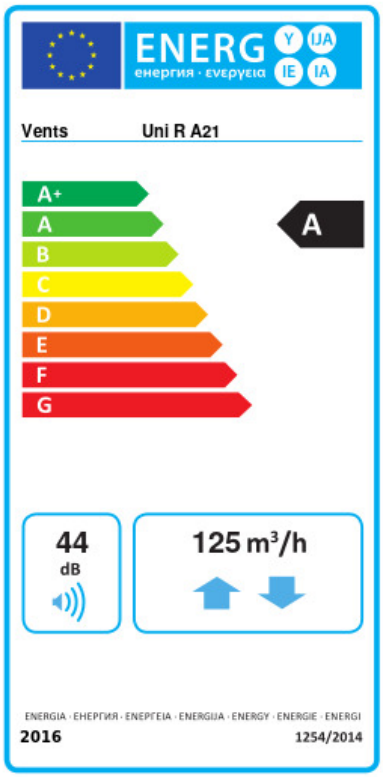

Торговая марка	Вентс					
Модель	Уни П A21					
Удельное потребление энергии (кВт.час/(м²/год))	Холодный		Умеренный		Теплый	
	-78.8	A+	-41	A	-16.8	E
Тип установки	Двонаправленная					
Тип привода	Переменная скорость					
Тип теплообменника	Рекуперационный					
Термоэффективность рекуперации тепла (%)	81					
Максимальный расход воздуха (м³/час)	125					
Потребляемая мощность (Вт)	52					
Эталонный объемный расход (м³/с)	0.027					
Статическое давление в исходной точке (Па)	50					
Удельный потребляемая мощность в исходной точке (Вт/(м³/час))	0.271					
Способ управления приводом	Локальное регулирование потребления					
Максимальные внутренние перетоки (%)	2.7					
Максимальные внешние утечки (%)	2.7					
Чувствительность расхода воздуха при +20 Па и -20 Па (%)	0					
Sound power level (дБ(A))	44					
Декларируемый тип вентиляционной единицы	RVU BVU					
Годовое потребление электричества (кВт.час/год)	Холодный		Умеренный		Теплый	
	725		188		143	
Годовое сохранение тепла (кВт.час/год)	Холодный		Умеренный		Теплый	
	8817		4507		2038	