УСВК 1-6

Смесительный узел УСВК предназначен для плавного регулирования расхода теплоносителя в вентиляционных системах, в которых для нагрева, или охлаждения воздуха используются водяные нагреватели и охладители



	Единица измерения	УСВК 1-6
Фазность	-	1
Минимальное напряжение питания	В	230
Максимальное напряжение питания	В	230
Частота сети питания	Гц	50
Вес	кг	6.8

Размеры

B	H	H1	L
175	320	210	490

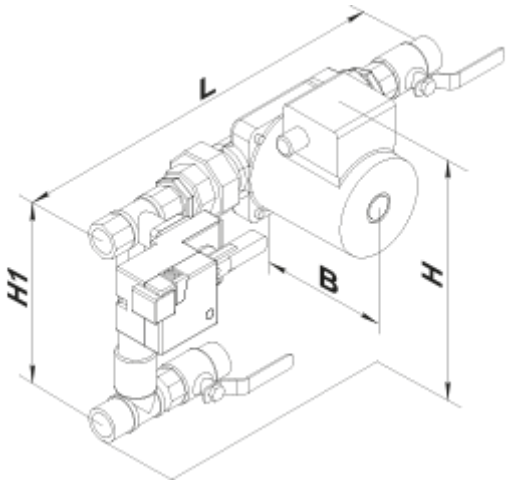
L
H1
B
H