ВЦН 100 ЕС

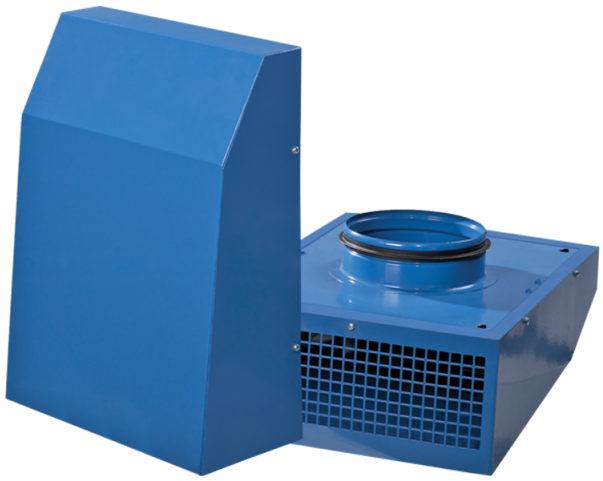

Вытяжные центробежные вентиляторы для наружного настенного монтажа с ЕС-двигателями

• Уровень звукового давления LpA на расстоянии 3 м: 55
• Тип крыльчатки: Центробежная крыльчатка с назад загнутыми лопатками
• Материал корпуса: Сталь с полимерным покрытием
• Установка в любом положении

	Единица измерения	ВЦН 100 ЕС
Размер подключаемого воздуховода	мм	100
Фазность	-	1
Минимальное напряжение питания	В	230
Максимальное напряжение питания	В	230
Частота сети питания	Гц	50/60
Номинальная мощность	Вт	89
Максимальный ток	А	0.53
Максимальный расход воздуха	м³/час	313
Скорость вращения	-	3460
Уровень звукового давления LpA на расстоянии 3 м	дБ(А)	55
Вес	кг	3.6
Максимальная температура перемещаемого воздуха	°C	40
Минимальная температура перемещаемого воздуха	°C	-25
Класс защиты	-	IPX4
Класс защиты привода	-	IP55
Материал крыльчатки	-	Пластик

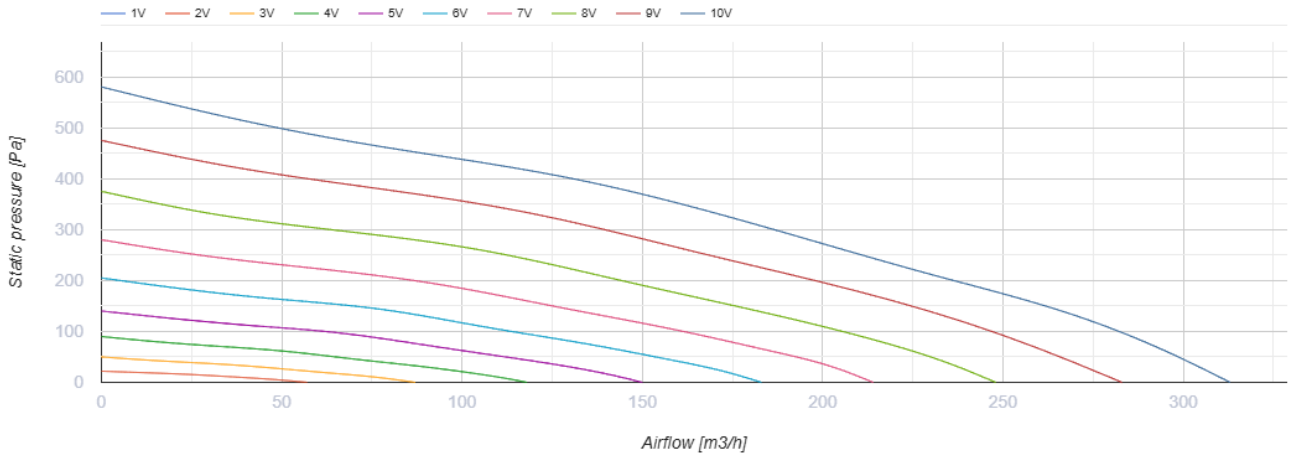

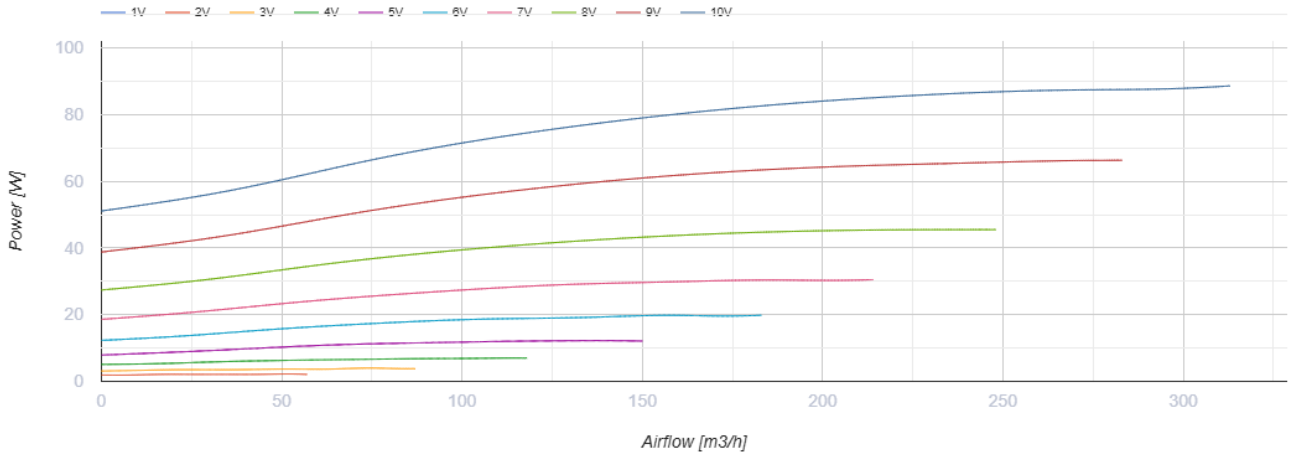

Размеры

ØD	L	B	H
100	355	260	140

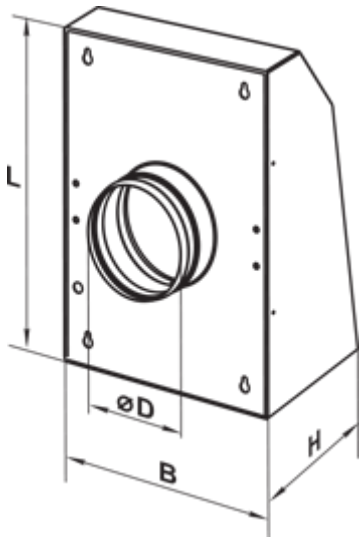

Аксессуары

Регуляторы скорости EC-двигателей

Наименование	Фото	Описание
P-1/010		Регулятор скорости для EC-двигателей

Экодизайн

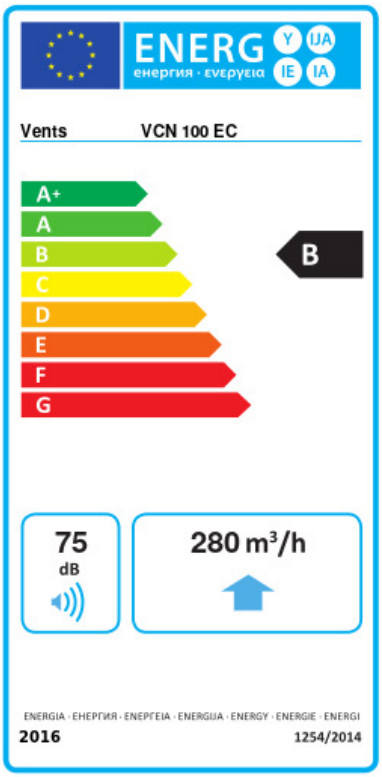

Торговая марка	Вентс					
Модель	ВЦН 100 ЕС					
Удельное потребление энергии (кВт.час/(м²/год))	Холодный		Умеренный		Теплый	
	-53.3	A+	-26.3	B	-10.8	E
Тип установки	Однонаправленная					
Тип привода	Переменная скорость					
Тип теплообменника	Нет					
Максимальный расход воздуха (м³/час)	280					
Потребляемая мощность (Вт)	87.6					
Эталонный объемный расход (м³/с)	0.054					
Статическое давление в исходной точке (Па)	50					
Удельный потребляемая мощность в исходной точке (Вт/(м³/час))	0.155					
Способ управления приводом	Локальное регулирование потребления					
Максимальные внешние утечки (%)	2.7					
Sound power level (дБ(А))	75					
Декларируемый тип вентиляционной единицы	RVU UVU					
Годовое потребление электричества (кВт.час/год)	Холодный		Умеренный		Теплый	
	82		82		82	
Годовое сохранение тепла (кВт.час/год)	Холодный		Умеренный		Теплый	
	5536		2830		1280	