ВЦН 160

Вытяжной центробежный вентилятор в стальном корпусе для наружного настенного монтажа

• Максимальный расход воздуха: 650
• Уровень звукового давления LpA на расстоянии 3 м: 60
• Тип двигателя: AC
• Тип крыльчатки: Центробежный назад загнутые лопатки
• Материал корпуса: Сталь с полимерным покрытием
• Установка в любом положении

	Единица измерения	ВЦН 160
Размер подключаемого воздуховода	мм	160
Скорость	-	1
Минимальное напряжение питания	В	230
Максимальное напряжение питания	В	230
Частота сети питания	Гц	50/60
Номинальная мощность	Вт	95
Максимальный ток	А	0.41
Максимальный расход воздуха	$м^3$/час	650
Уровень звукового давления LpA на расстоянии 3 м	дБ(А)	60
Вес	кг	4.53
Максимальная температура перемещаемого воздуха	°C	55
Класс защиты	-	IPX4
Класс защиты привода	-	IP44

Размеры

ØD	B	H	L
159	300	400	138.2

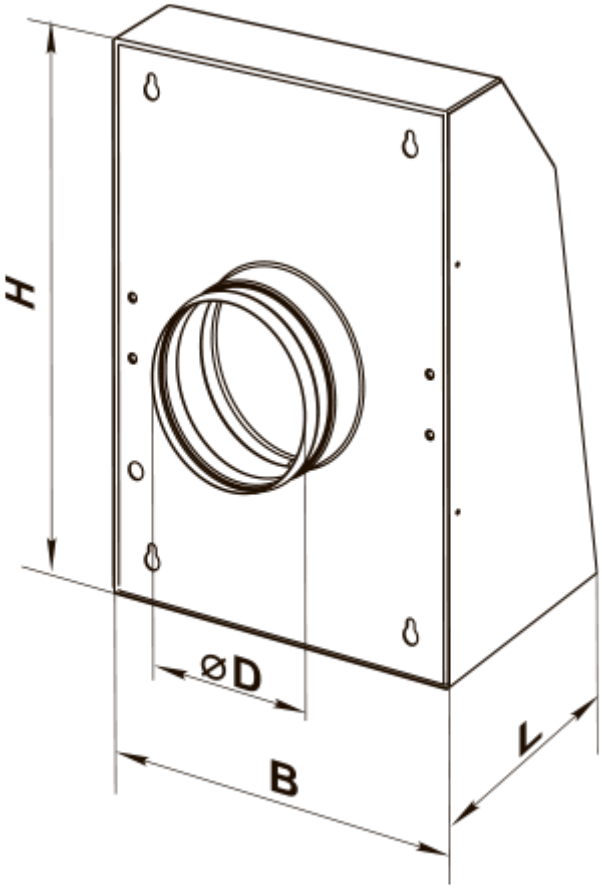
H
ØD
B
L