# ВЦН 200 ЕС С

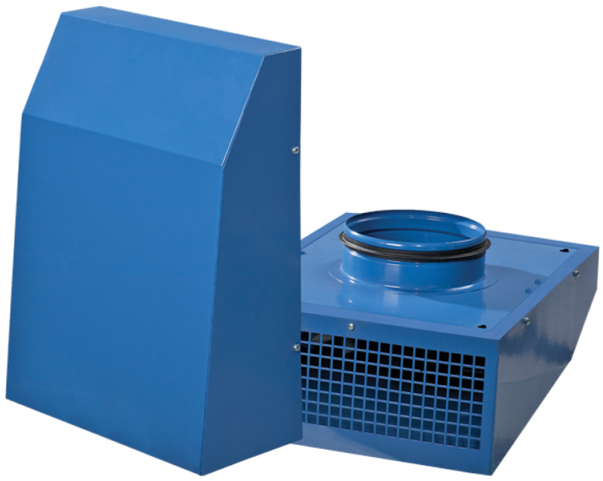

Вытяжные центробежные вентиляторы для наружного настенного монтажа с ЕС-двигателями

• Уровень звукового давления LpA на расстоянии 3 м: 58
• Тип крыльчатки: Центробежная крыльчатка с назад загнутыми лопатками
• Материал корпуса: Сталь с полимерным покрытием
• Установка в любом положении

| | Единица измерения | ВЦН 200 ЕС С |
|---|---|---|
| Размер подключаемого воздуховода | мм | 200 |
| Фазность | - | 1 |
| Минимальное напряжение питания | В | 230 |
| Максимальное напряжение питания | В | 230 |
| Частота сети питания | Гц | 50/60 |
| Номинальная мощность | Вт | 102 |
| Максимальный ток | А | 0.86 |
| Максимальный расход воздуха | м³/час | 755 |
| Скорость вращения | - | 2800 |
| Уровень звукового давления LpA на расстоянии 3 м | дБ(А) | 58 |
| Вес | кг | 5.3 |
| Максимальная температура перемещаемого воздуха | °С | 40 |
| Минимальная температура перемещаемого воздуха | °С | -25 |
| Класс защиты | - | IPX4 |
| Класс защиты привода | - | IP55 |
| Материал крыльчатки | - | Пластик |

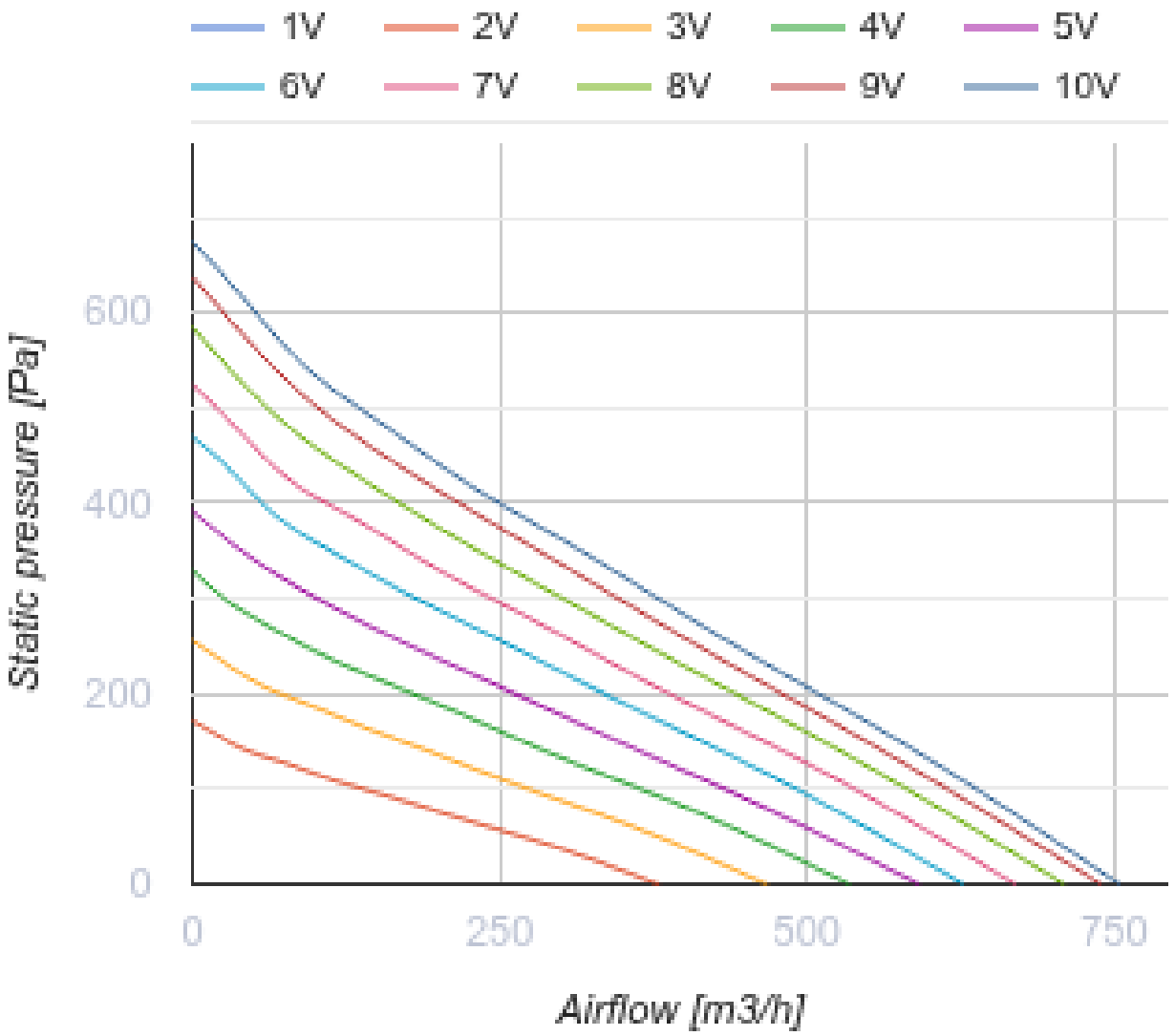
1V
2V
3V
4V
5V
6V
7V
8V
9V
10V
600
400
200
0
Static pressure [Pa]
0
250
500
750
Airflow [m3/h]

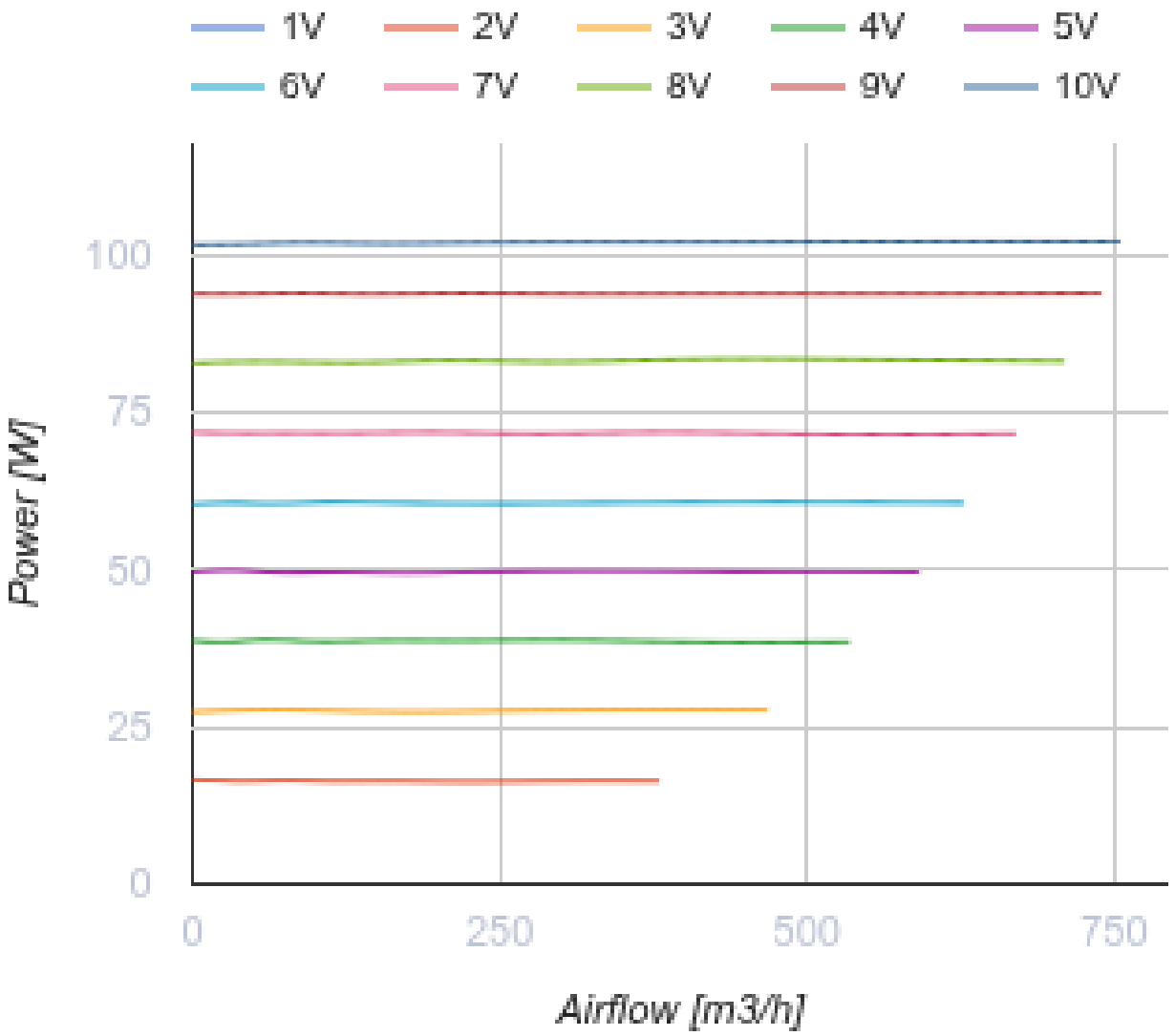


## Размеры

| ØD | L | B | H |
|---|---|---|---|
| 200 | 400 | 326 | 181.4 |

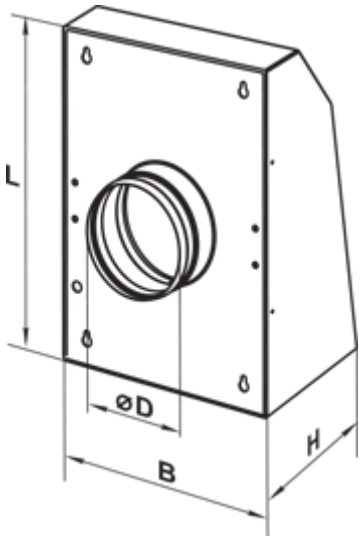


## Аксессуары

### Регуляторы скорости EC-двигателей

| Наименование | Фото | Описание |
|---|---|---|
| P-1/010 |  | Регулятор скорости для EC-двигателей |

## Экодизайн

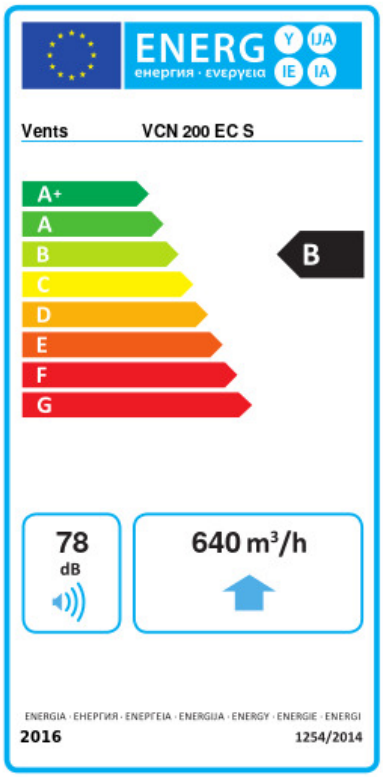


| Торговая марка | Вентс | | | | | |
|---|---|---|---|---|---|---|
| Модель | ВЦН 200 EC C | | | | | |
| Удельное потребление энергии (кВт.час/(м²/год)) | Холодный | | Умеренный | | Теплый | |
| | -54.2 | A+ | -27.2 | B | -11.7 | E |
| Тип установки | Однонаправленная | | | | | |
| Тип привода | Переменная скорость | | | | | |
| Тип теплообменника | Нет | | | | | |
| Максимальный расход воздуха (м³/час) | 640 | | | | | |
| Потребляемая мощность (Вт) | 102.2 | | | | | |
| Эталонный объемный расход (м³/с) | 0.124 | | | | | |
| Статическое давление в исходной точке (Па) | 50 | | | | | |
| Удельный потребляемая мощность в исходной точке (Вт/(м³/час)) | 0.086 | | | | | |
| Способ управления приводом | Локальное регулирование потребления | | | | | |
| Максимальные внешние утечки (%) | 2.7 | | | | | |
| Sound power level (дБ(А)) | 78 | | | | | |
| Декларируемый тип вентиляционной единицы | RVU UVU | | | | | |
| Годовое потребление электричества (кВт.час/год) | Холодный | | Умеренный | | Теплый | |
| | 45 | | 45 | | 45 | |
| Годовое сохранение тепла (кВт.час/год) | Холодный | | Умеренный | | Теплый | |
| | 5536 | | 2830 | | 1280 | |