ВЦУ 4Е 225x102

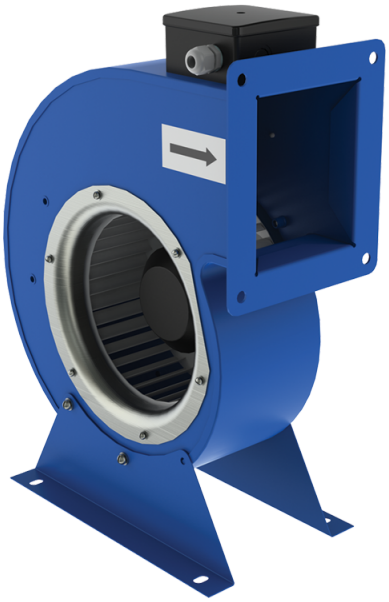

Центробежные вентиляторы одностороннего всасывания в спиральном поворотном корпусе

• Максимальный расход воздуха: 1480
• Уровень звукового давления LpA на расстоянии 3 м: 69
• Тип двигателя: AC
• Тип крыльчатки: Центробежный вперед загнутые лопатки
• Материал корпуса: Сталь с полимерным покрытием

	Единица измерения	ВЦУ 4Е 225x102
Скорость	-	1
Минимальное напряжение питания	В	230
Максимальное напряжение питания	В	230
Частота сети питания	Гц	50
Номинальная мощность	Вт	395
Максимальный ток	А	1.98
Максимальный расход воздуха	$м^3$/час	1480
Уровень звукового давления LpA на расстоянии 3 м	дБ(А)	69
Вес	кг	11.9
Максимальная температура перемещаемого воздуха	°C	70
Минимальная температура перемещаемого воздуха	°C	-40
Класс защиты	-	IPX4
Класс защиты привода	-	IP44

Размеры

ØD	B	H	H1	H2	L	L1	L2	P	M	d
225	365	441	210	171	145	170	137	178	250	11

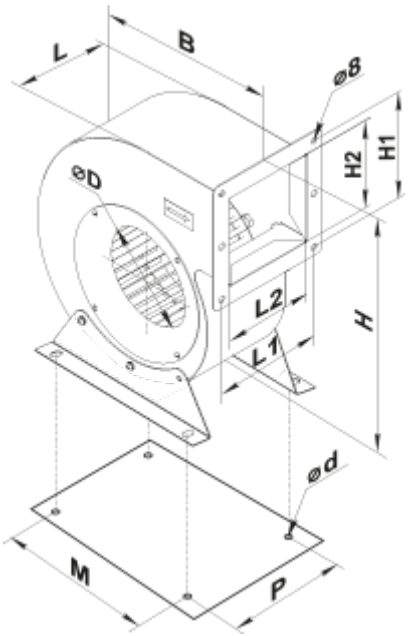

Аксессуары

Регуляторы скорости

Наименование	Фото	Описание
РС-2 Н		Регулятор скорости
РС-2 В		Регулятор скорости
РС-2,5 Н		Регулятор скорости
РС-2,5 В		Регулятор скорости
РС-2,5-ПС		Применяется в системах вентиляции для включения/выключения и регулирования скорости вращения однофазных электродвигателей вентиляторов, управляемых напряжением
РС-4,0-ПС		Применяется в системах вентиляции для включения/выключения и регулирования скорости вращения однофазных электродвигателей вентиляторов, управляемых напряжением
РС-3,0-Т		Применяется в системах вентиляции для включения/выключения и регулирования скорости вращения однофазных электродвигателей вентиляторов, управляемых напряжением
РС-5,0-Т		Применяется в системах вентиляции для включения/выключения и регулирования скорости вращения однофазных электродвигателей вентиляторов, управляемых напряжением

РС-10,0-Т		Применяется в системах вентиляции для включения/выключения и регулирования скорости вращения однофазных электродвигателей вентиляторов, управляемых напряжением
РС-3,0-ТА		Применяется в системах вентиляции для включения/выключения и регулирования скорости вращения однофазных электродвигателей вентиляторов, управляемых напряжением
РС-5,0-ТА		Применяется в системах вентиляции для включения/выключения и регулирования скорости вращения однофазных электродвигателей вентиляторов, управляемых напряжением
РС-10,0-ТА		Применяется в системах вентиляции для включения/выключения и регулирования скорости вращения однофазных электродвигателей вентиляторов, управляемых напряжением
РСА5Е-2-П		Регулировка скорости позволяет не только подобрать комфортный режим вентиляции в помещениях с переменным количеством людей, но и существенно снизить расход электроэнергии на вентиляцию
РСА5Е-2-М		Регулировка скорости позволяет не только подобрать комфортный режим вентиляции в помещениях с переменным количеством людей, но и существенно снизить расход электроэнергии на вентиляцию
РСА5Е-3-М		Регулировка скорости позволяет не только подобрать комфортный режим вентиляции в помещениях с переменным количеством людей, но и существенно снизить расход электроэнергии на вентиляцию
РСА5Е-4-М		Регулировка скорости позволяет не только подобрать комфортный режим вентиляции в помещениях с переменным количеством людей, но и существенно снизить расход электроэнергии на вентиляцию
РСА5Е-3,5-Т		Регуляторы применяются для управления производительностью однофазных вентиляторов путем ступенчатого регулирования скорости вращения электродвигателей
РСА5Е-5,0-Т		Регуляторы применяются для управления производительностью однофазных вентиляторов путем ступенчатого регулирования скорости вращения электродвигателей

Регуляторы температуры

Наименование	Фото	Описание
РТ-10		Регулятор температуры