ВЦУН 250x127-1,5-6 ПР90

Центробежные вентиляторы одностороннего всасывания в спиральном поворотном корпусе

- Максимальный расход воздуха: 2415
- Уровень звукового давления LpA на расстоянии 3 м: 68
- Тип двигателя: AC
- Тип крыльчатки: Центробежный вперед загнутые лопатки
- Материал корпуса: Сталь с полимерным покрытием

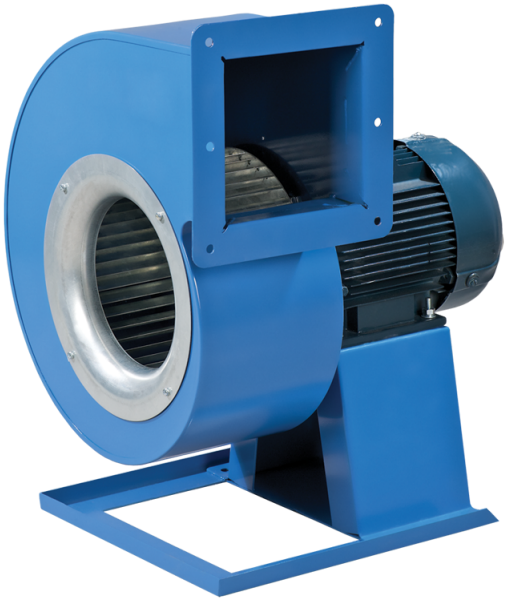

	Единица измерения	ВЦУН 250x127-1,5-6 ПР90
Скорость	-	1
Минимальное напряжение питания	В	400
Максимальное напряжение питания	В	400
Частота сети питания	Гц	50
Номинальная мощность	Вт	1500
Максимальный ток	А	4.2
Максимальный расход воздуха	$м^3$/час	2415
Уровень звукового давления LpA на расстоянии 3 м	дБ(А)	68
Вес	кг	33
Максимальная температура перемещаемого воздуха	°C	60
Класс защиты	-	IP54
Класс защиты привода	-	IP54

Размеры

ØD	Ød	Ød1	B	H	H1	H2	H3	L	L1	L2	P	M	I	G	K	S
250	10	12	431	594	202	168	292	473	202	166	206	300	373	27	355	125

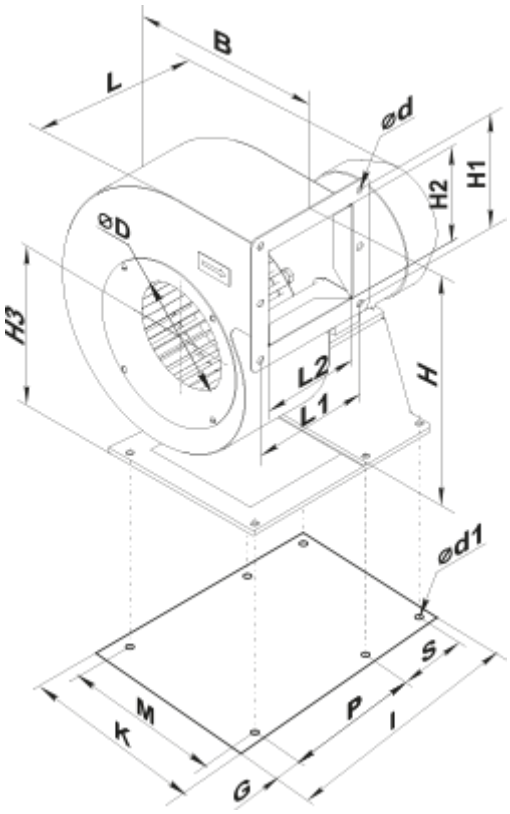

Аксессуары

Регуляторы скорости

Наименование	Фото	Описание
РСА5Д-6,0-М		Регулятор скорости трехфазный
РСА5Д-8,0-М		Регулятор скорости трехфазный
РСА5Д-11,0-М		Регулятор скорости трехфазный
РСА5Д-12,0-М		Регулятор скорости трехфазный