ВК 100 Дуо

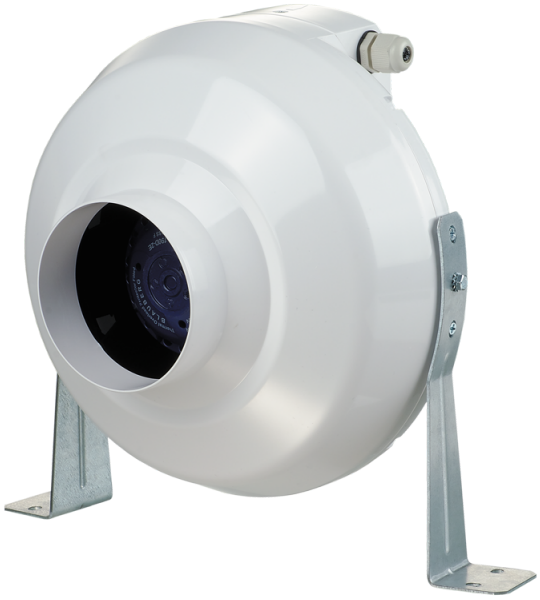

Канальные центробежные вентиляторы в пластиковом корпусе

• Максимальный расход воздуха: 264
• Уровень звукового давления LpA на расстоянии 3 м: 38
• Тип двигателя: AC
• Тип крыльчатки: Центробежный назад загнутые лопатки
• Материал корпуса: Пластик
• Установка в любом положении

	Единица измерения	ВК 100 Дуо	
Размер подключаемого воздуховода	мм	100	
Скорость	-	2	
Минимальное напряжение питания	В	230	
Максимальное напряжение питания	В	230	
Частота сети питания	Гц	50	
Номинальная мощность	Вт	45	57
Максимальный ток	А	0.21	0.25
Максимальный расход воздуха	$м^3$/час	157	264
Уровень звукового давления LpA на расстоянии 3 м	дБ(А)	29	38
Вес	кг	2.01	
Максимальная температура перемещаемого воздуха	°C	55	
Минимальная температура перемещаемого воздуха	°C	-25	
Класс защиты	-	IPX4	

Размеры

ØD	ØD1	B	L	L1	L2	L3
100	250	270	230	30	27	30

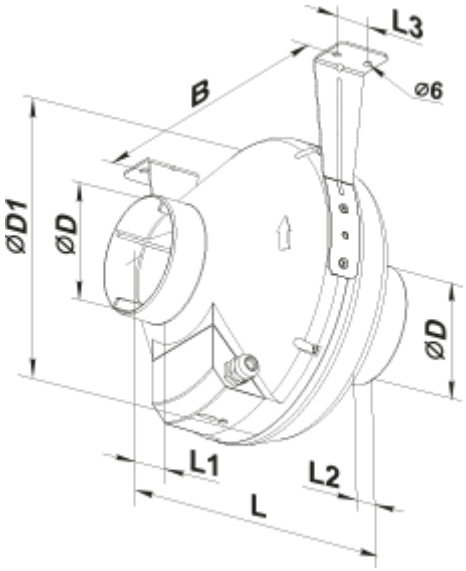
L3
B
⌀6
⌀D1
⌀D
⌀D
L1
L2
L