ВК 125 ЕС У



Канальные центробежные вентиляторы в пластиковом корпусе с ЕС-двигателями

• Уровень звукового давления LpA на расстоянии 3 м: 42
• Управление: Встроенный регулятор скорости
• Тип крыльчатки: Центробежная крыльчатка с назад загнутыми лопатками
• Материал корпуса: Пластик
• Установка в любом положении
• Кабель подключения с сетевой вилкой
• Датчик температуры

	Единица измерения	ВК 125 ЕС У
Размер подключаемого воздуховода	мм	125
Фазность	-	1
Минимальное напряжение питания	В	230
Максимальное напряжение питания	В	230
Частота сети питания	Гц	50/60
Номинальная мощность	Вт	84
Максимальный ток	А	0.64
Максимальный расход воздуха	м³/час	420
Скорость вращения	-	3600
Уровень звукового давления LpA на расстоянии 3 м	дБ(А)	42
Вес	кг	2.2
Максимальная температура перемещаемого воздуха	°C	60
Минимальная температура перемещаемого воздуха	°C	-25
Класс защиты	-	IPX4
Класс защиты привода	-	IP55
Материал крыльчатки	-	Пластик

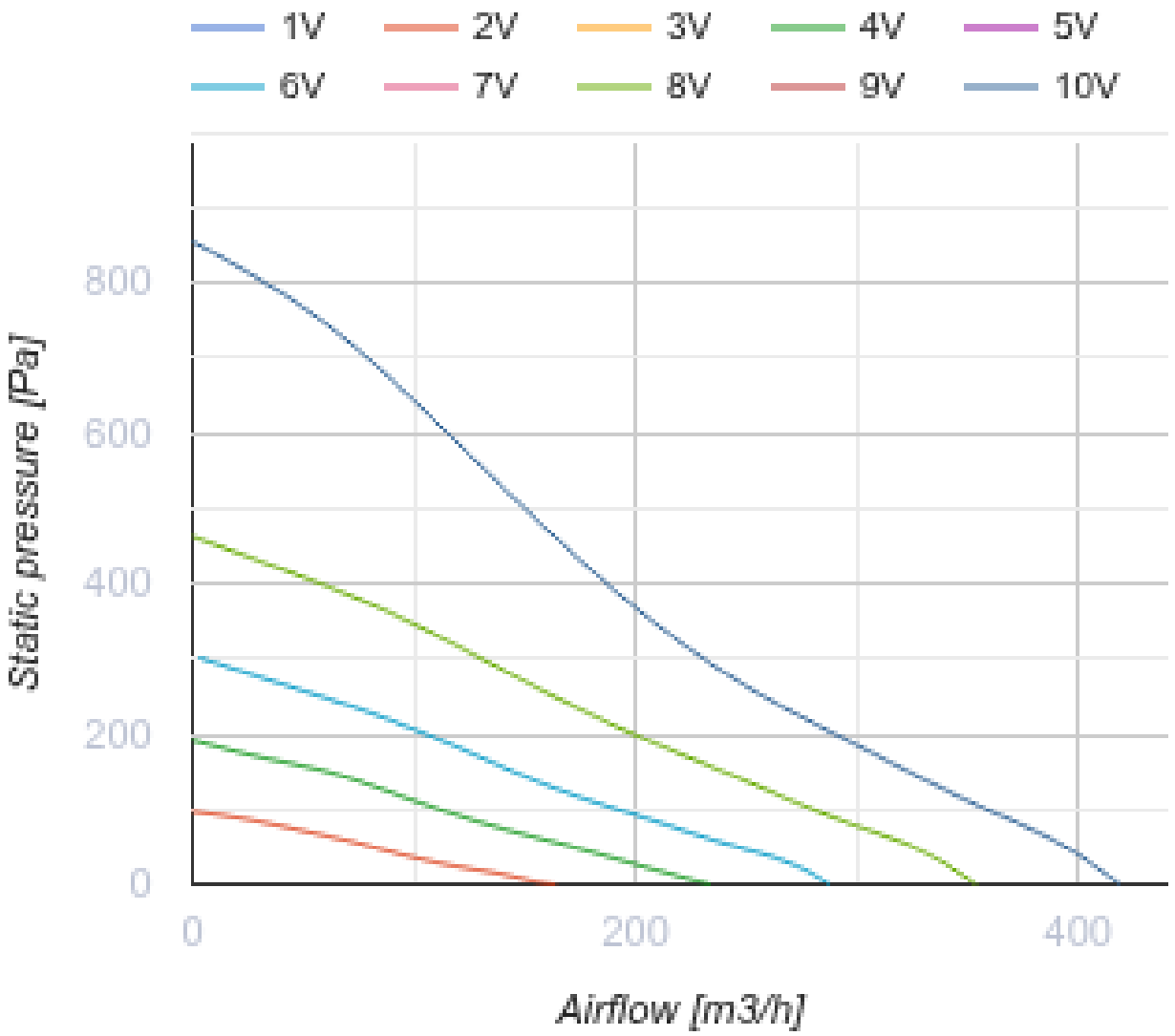
1V
2V
3V
4V
5V
6V
7V
8V
9V
10V
800
600
400
200
0
Static pressure [Pa]
0
200
400
Airflow [m3/h]

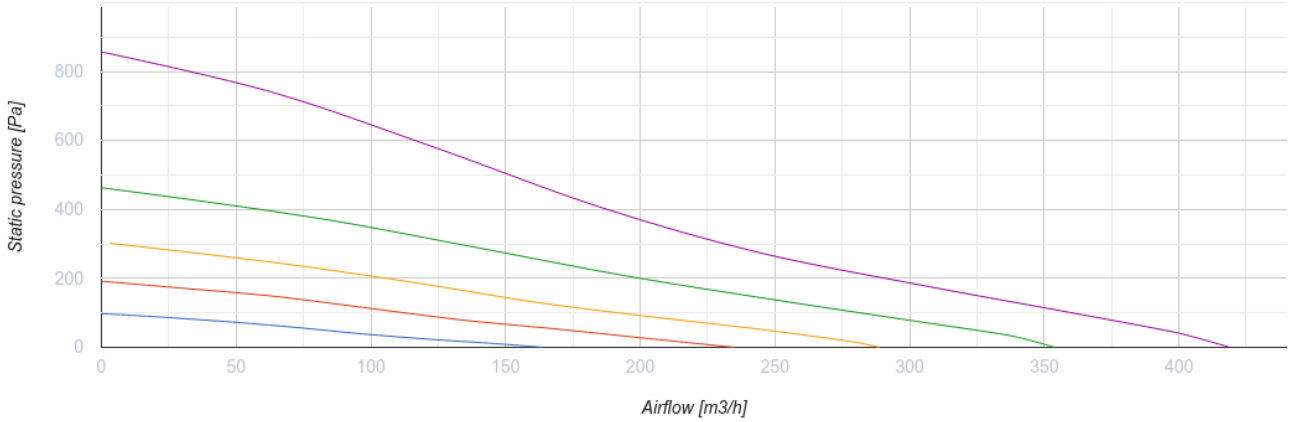
800
600
400
200
0
Static pressure [Pa]
0
50
100
150
200
250
300
350
400
Airflow [m3/h]

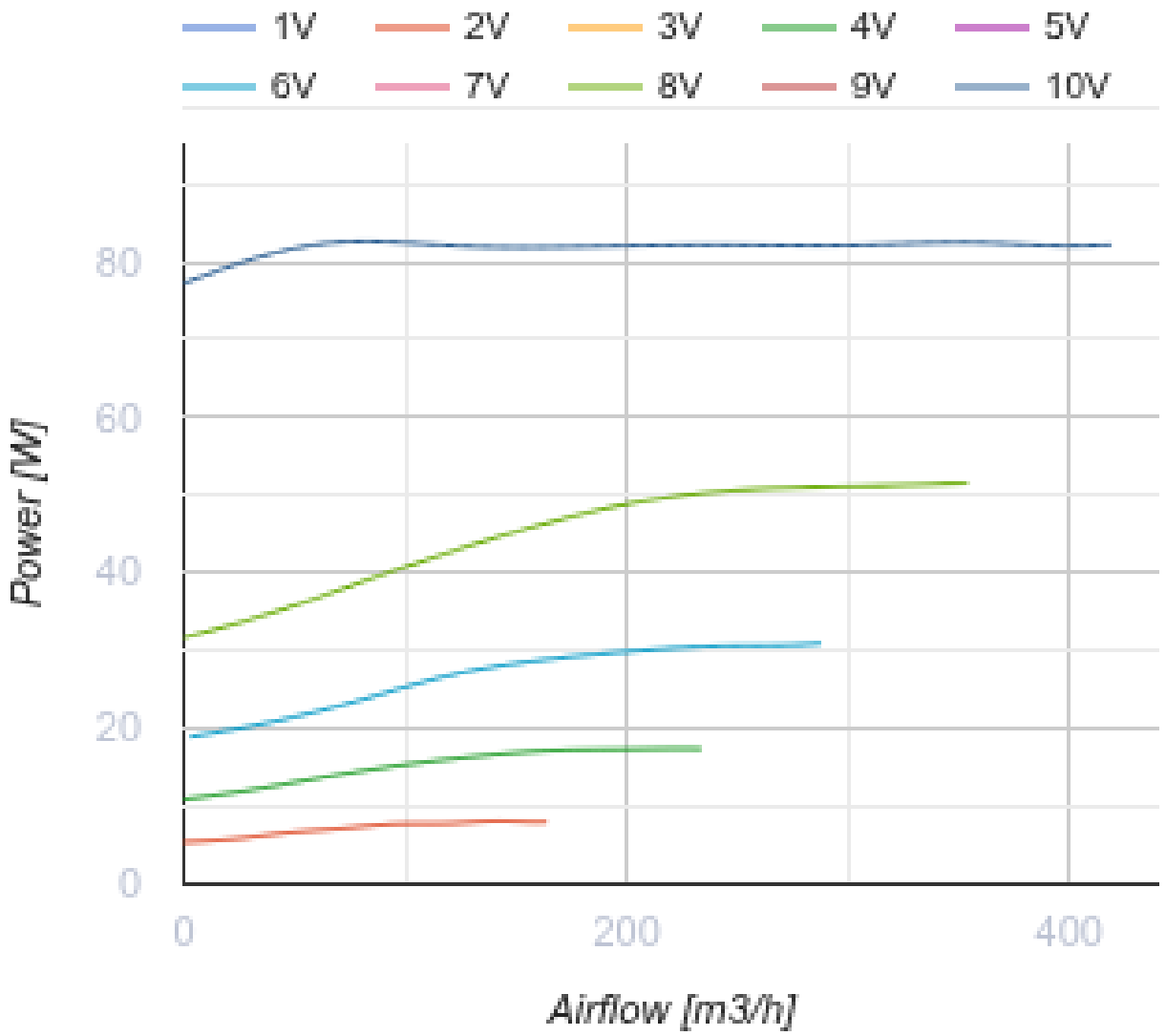

Размеры

ØD	ØD1	B	L	L1	L2	L3
125	250	270	220	30	27	30

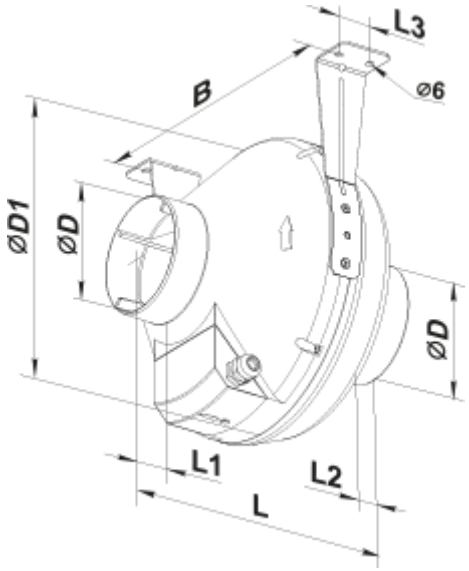
L3
B
⌀6
⌀D1
⌀D
⌀D
L1
L2
L

Экодизайн

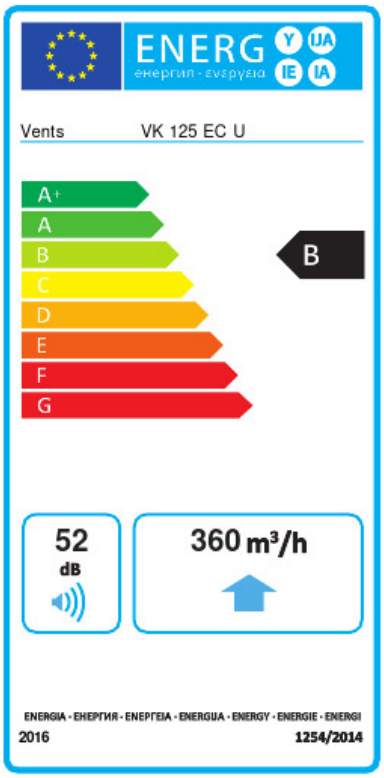

Торговая марка	Вентс					
Модель	ВК 125 ЕС У					
Удельное потребление энергии (кВт.час/(м²/год))	Холодный		Умеренный		Теплый	
	-53.8	A+	-26.7	B	-11.2	E
Тип установки	Однонаправленная					
Тип привода	Переменная скорость					
Тип теплообменника	Нет					
Максимальный расход воздуха (м³/час)	360					
Потребляемая мощность (Вт)	83					
Эталонный объемный расход (м³/с)	0.069					
Статическое давление в исходной точке (Па)	50					
Удельный потребляемая мощность в исходной точке (Вт/(м³/час))	0.12					
Способ управления приводом	Локальное регулирование потребления					
Максимальные внешние утечки (%)	2.7					
Декларируемый тип вентиляционной единицы	RVU UVU					
Sound power level (дБ(А))	52					
Годовое потребление электричества (кВт.час/год)	Холодный		Умеренный		Теплый	
	64		64		64	
Годовое сохранение тепла (кВт.час/год)	Холодный		Умеренный		Теплый	
	5536		2830		1280	