ВК 125 П

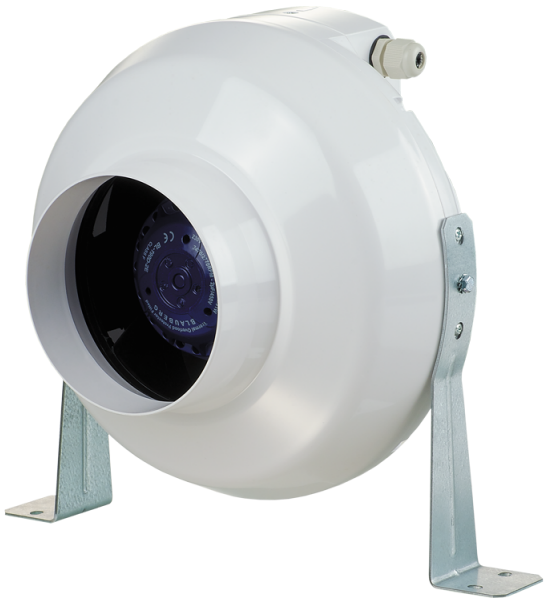

Канальные центробежные вентиляторы в пластиковом корпусе

• Уровень звукового давления LpA на расстоянии 3 м: 40
• Управление: Встроенный регулятор скорости
• Тип крыльчатки: Центробежная крыльчатка с назад загнутыми лопатками
• Материал корпуса: Полипропилен
• Установка в любом положении
• Кабель подключения с сетевой вилкой

	Единица измерения	ВК 125 П
Размер подключаемого воздуховода	мм	125
Фазность	-	1
Минимальное напряжение питания	В	230
Максимальное напряжение питания	В	230
Частота сети питания	Гц	50 | 60
Номинальная мощность	Вт	63
Максимальный ток	А	0.29
Максимальный расход воздуха	м³/час	340
Скорость вращения	-	2800
Уровень звукового давления LpA на расстоянии 3 м	дБ(А)	40
Вес	кг	2.2
Максимальная температура перемещаемого воздуха	°C	55
Минимальная температура перемещаемого воздуха	°C	-25
Класс защиты	-	IPX4
Материал крыльчатки	-	Пластик

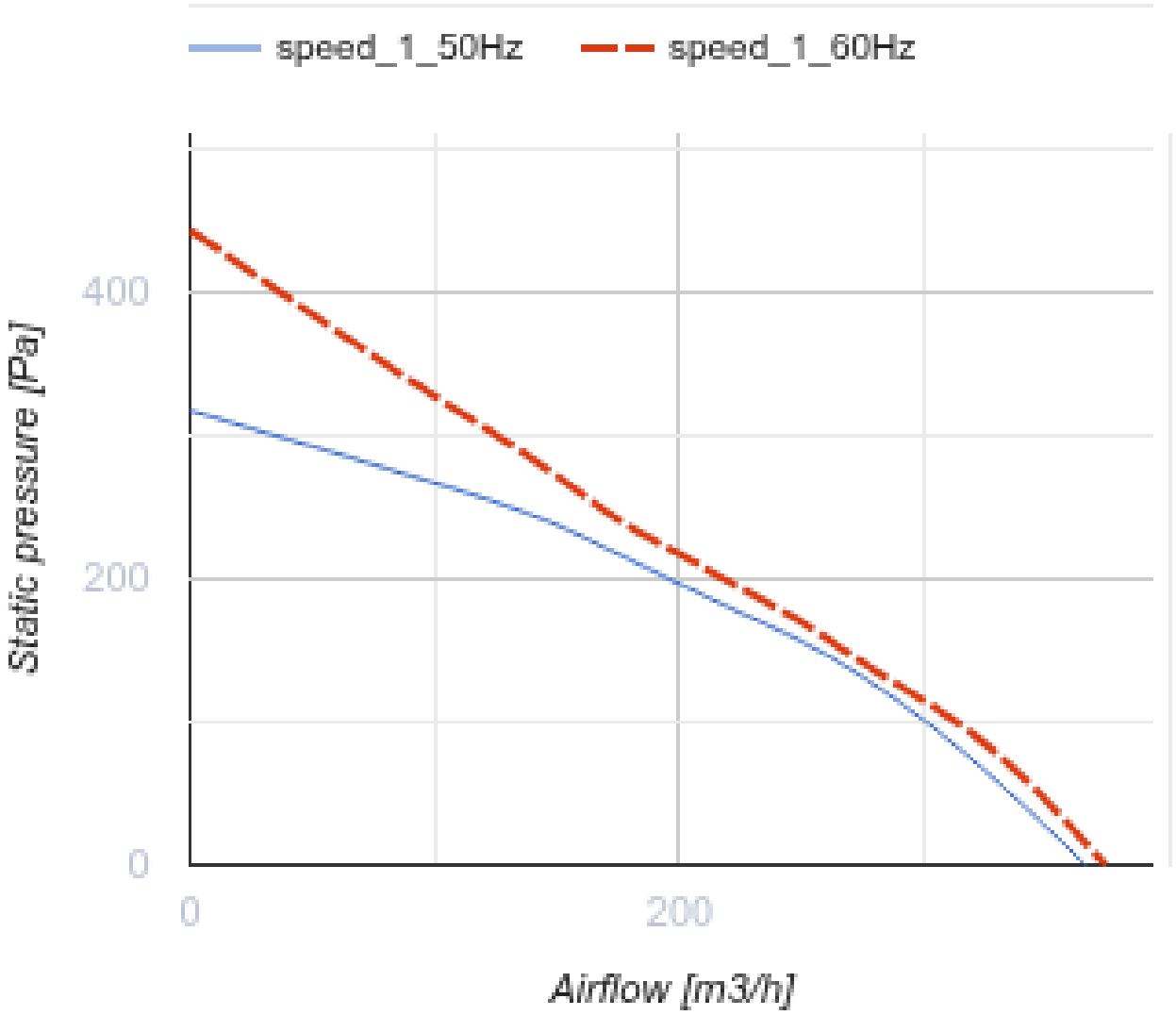
speed_1_50Hz
speed_1_60Hz
400
200
0
0
200
Static pressure [Pa]
Airflow [m3/h]

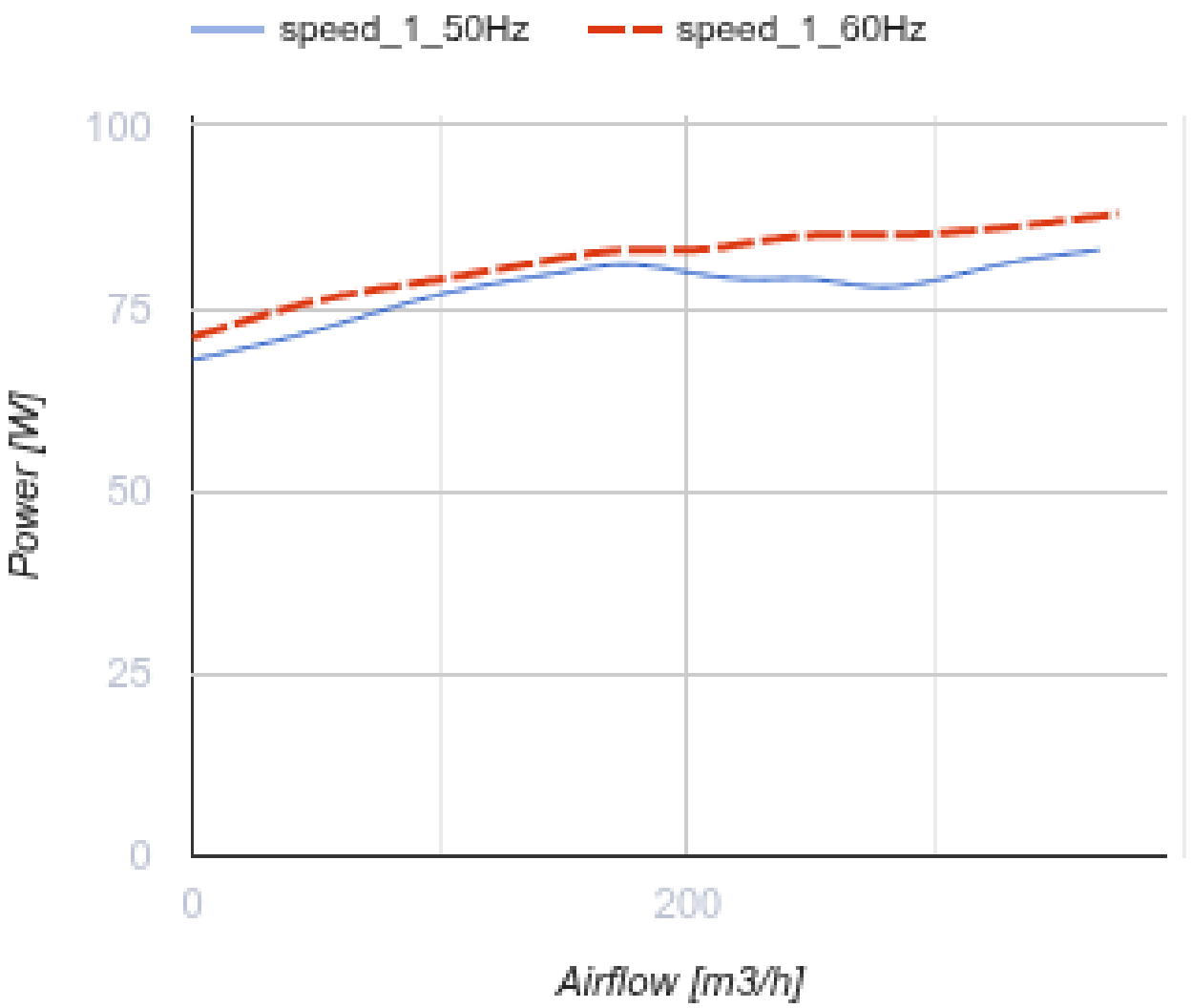

Размеры

ØD	ØD1	B	L	L1	L2	L3
125	250	270	220	30	27	30

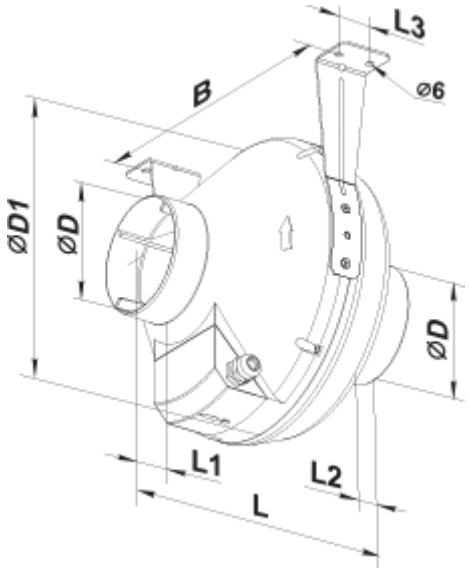
L3
B
⌀6
⌀D1
⌀D
⌀D
L1
L2
L

Экодизайн

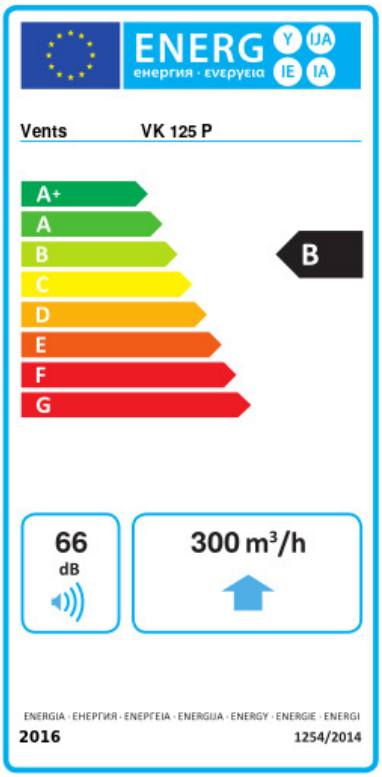

Торговая марка	Вентс					
Модель	ВК 125 П					
Удельное потребление энергии (кВт.час/(м²/год))	Холодный		Умеренный		Теплый	
	-53.2	A+	-26.1	B	-10.6	E
Тип установки	Однонаправленная					
Тип привода	Переменная скорость					
Тип теплообменника	Нет					
Максимальный расход воздуха (м³/час)	300					
Потребляемая мощность (Вт)	79					
Эталонный объемный расход (м³/с)	0.058					
Статическое давление в исходной точке (Па)	50					
Удельный потребляемая мощность в исходной точке (Вт/(м³/час))	0.167					
Способ управления приводом	Локальное регулирование потребления					
Максимальные внешние утечки (%)	2.7					
Декларируемый тип вентиляционной единицы	RVU UVU					
Sound power level (дБ(A))	66					
Годовое потребление электричества (кВт.час/год)	Холодный		Умеренный		Теплый	
	88		88		88	
Годовое сохранение тепла (кВт.час/год)	Холодный		Умеренный		Теплый	
	5536		2830		1280	