ВК 150 ЕС

Канальные центробежные вентиляторы в пластиковом корпусе

• Максимальный расход воздуха: 630
• Уровень звукового давления LpA на расстоянии 3 м: 45
• Тип двигателя: EC
• Тип крыльчатки: Центробежный назад загнутые лопатки
• Материал корпуса: Пластик
• Установка в любом положении

	Единица измерения	ВК 150 ЕС
Размер подключаемого воздуховода	мм	150/160
Скорость	-	1
Минимальное напряжение питания	В	230
Максимальное напряжение питания	В	230
Частота сети питания	Гц	50/60
Номинальная мощность	Вт	82
Максимальный ток	А	0.63
Максимальный расход воздуха	$м^3$/час	630
Уровень звукового давления LpA на расстоянии 3 м	дБ(А)	45
Вес	кг	2.5
Максимальная температура перемещаемого воздуха	°C	60
Минимальная температура перемещаемого воздуха	°C	-25
Класс защиты	-	IPX4
Класс защиты привода	-	IP55

Размеры

ØD	ØD1	B	L	L1	L2	L3
150	300	310	286	30	30	30

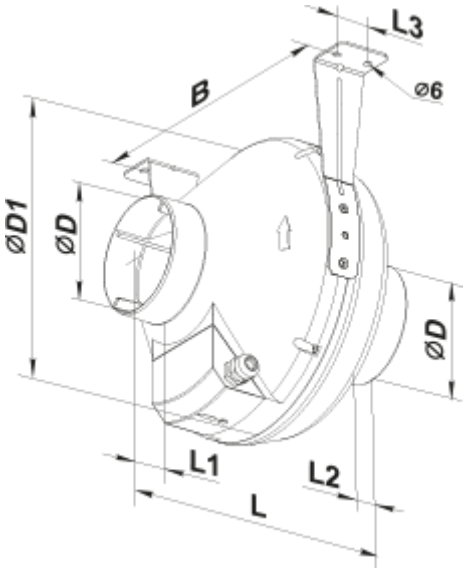
L3
B
⌀6
⌀D1
⌀D
⌀D
L1
L2
L