ВК 150

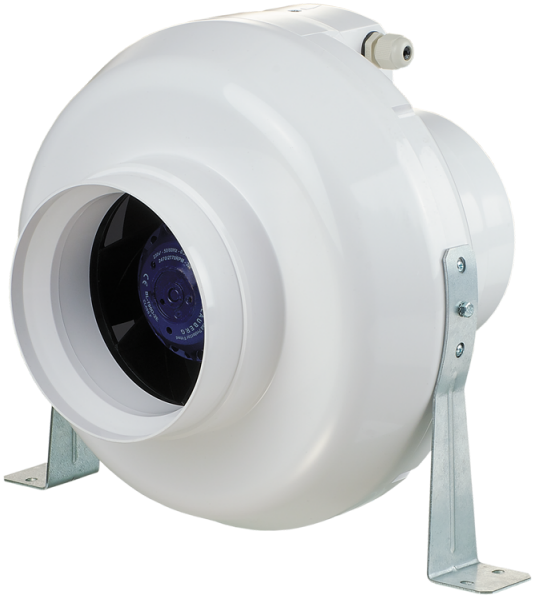

Канальные центробежные вентиляторы в пластиковом корпусе

• Максимальный расход воздуха: 460
• Тип двигателя: АС
• Тип крыльчатки: Центробежный назад загнутые лопатки
• Материал корпуса: Пластик
• Установка в любом положении

	Единица измерения	ВК 150
Размер подключаемого воздуховода	мм	150
Скорость	-	1
Минимальное напряжение питания	В	220
Максимальное напряжение питания	В	240
Частота сети питания	Гц	50/60
Номинальная мощность	Вт	80
Максимальный ток	А	0.35
Максимальный расход воздуха	$м^3$/час	460
Вес	кг	2.45
Максимальная температура перемещаемого воздуха	°С	55
Минимальная температура перемещаемого воздуха	°С	-25
Класс защиты	-	IPX4

Размеры

ØD	ØD1	B	L	L1	L2	L3
150	300	310	286	30	30	30

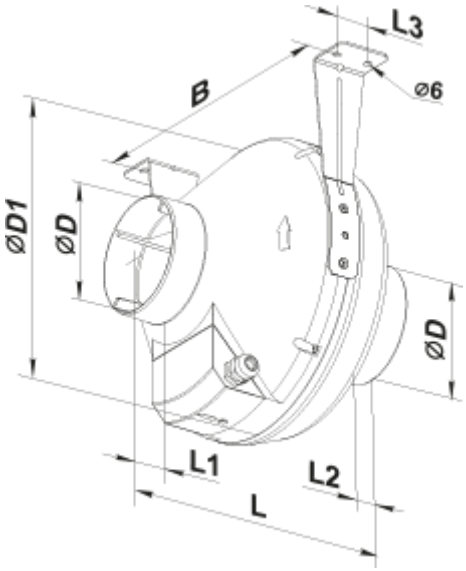
L3
B
⌀6
⌀D1
⌀D
⌀D
L1
L2
L