# ВК 315 ЕС П



Канальные центробежные вентиляторы в пластиковом корпусе с ЕС-двигателями

• Уровень звукового давления LpA на расстоянии 3 м: 48
• Управление: Встроенный регулятор скорости
• Тип крыльчатки: Центробежная крыльчатка с назад загнутыми лопатками
• Материал корпуса: Пластик
• Установка в любом положении
• Кабель подключения с сетевой вилкой

| | Единица измерения | ВК 315 ЕС П |
|---|---|---|
| Размер подключаемого воздуховода | мм | 315 |
| Фазность | - | 1 |
| Минимальное напряжение питания | В | 230 |
| Максимальное напряжение питания | В | 230 |
| Частота сети питания | Гц | 50/60 |
| Номинальная мощность | Вт | 165 |
| Максимальный ток | А | 1.15 |
| Максимальный расход воздуха | м³/час | 1500 |
| Скорость вращения | - | 2500 |
| Уровень звукового давления LpA на расстоянии 3 м | дБ(А) | 48 |
| Вес | кг | 4.9 |
| Максимальная температура перемещаемого воздуха | °C | 60 |
| Минимальная температура перемещаемого воздуха | °C | -25 |
| Класс защиты | - | IPX4 |
| Класс защиты привода | - | IP55 |
| Материал крыльчатки | - | Пластик |

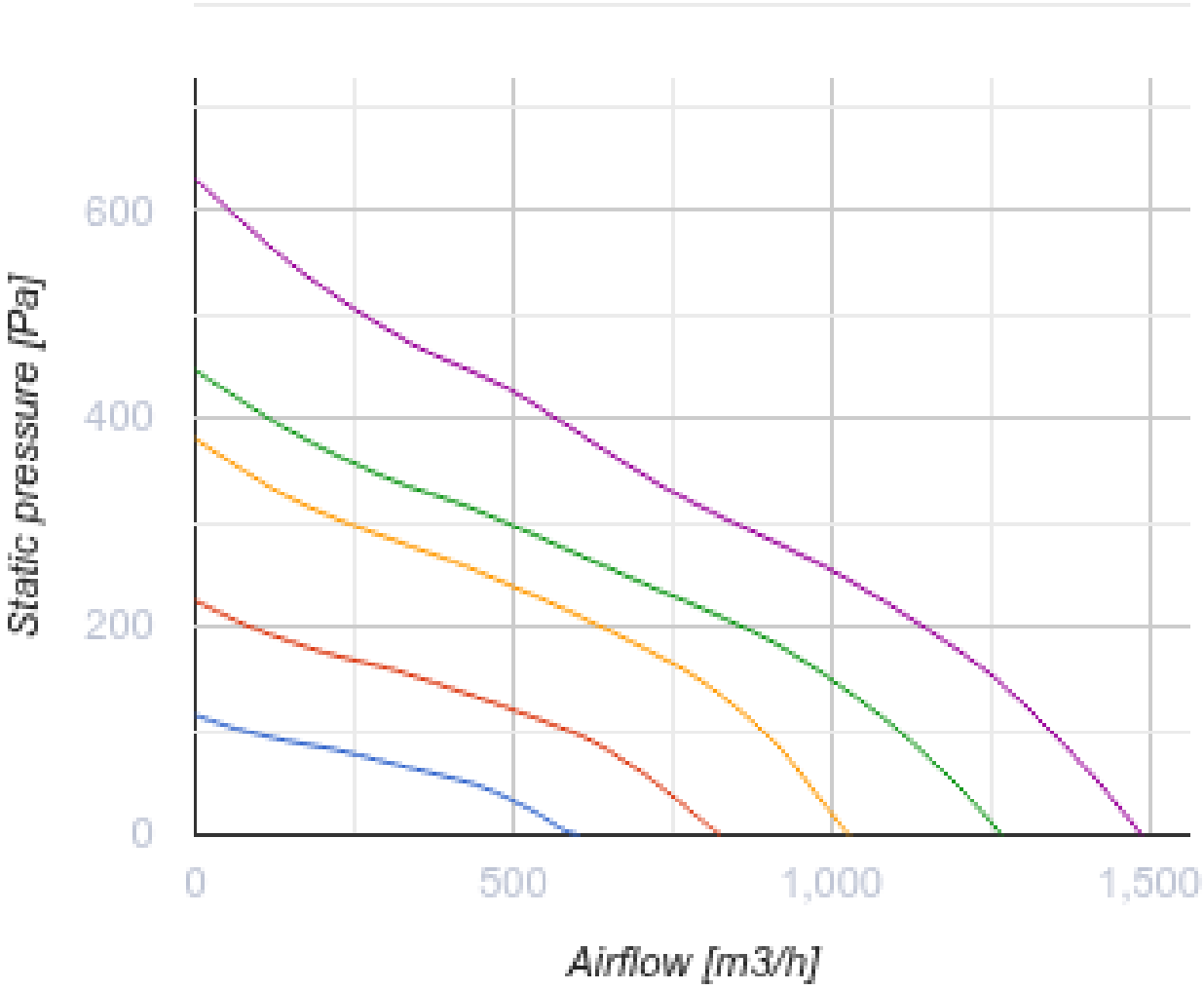


## Размеры

| ØD | ØD1 | B | L | L1 | L2 | L3 |
|---|---|---|---|---|---|---|
| 315 | 400 | 414 | 276 | 40 | 55 | 40 |

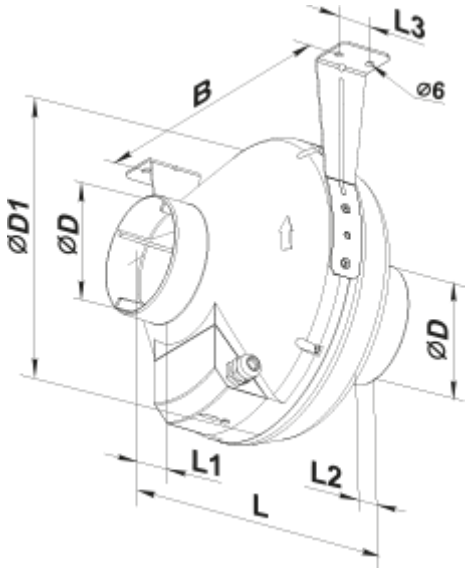
L3
B
⌀6
⌀D1
⌀D
⌀D
L1
L2
L