ВК 315 П



Канальные центробежные вентиляторы в пластиковом корпусе

• Уровень звукового давления LpA на расстоянии 3 м: 49
• Управление: Встроенный регулятор скорости
• Тип крыльчатки: Центробежная крыльчатка с назад загнутыми лопатками
• Материал корпуса: Полипропилен
• Установка в любом положении
• Кабель подключения с сетевой вилкой

	Единица измерения	ВК 315 П	
Размер подключаемого воздуховода	мм	315	
Фазность	-	1	
Минимальное напряжение питания	В	230	
Максимальное напряжение питания	В	230	
Частота сети питания	Гц	50	60
Номинальная мощность	Вт	169	
Максимальный ток	А	0.74	
Максимальный расход воздуха	м³/час	1240	
Скорость вращения	-	2655	
Уровень звукового давления LpA на расстоянии 3 м	дБ(А)	49	
Вес	кг	4.85	
Максимальная температура перемещаемого воздуха	°C	50	
Минимальная температура перемещаемого воздуха	°C	-25	
Класс защиты	-	IPX4	
Материал крыльчатки	-	Пластик	

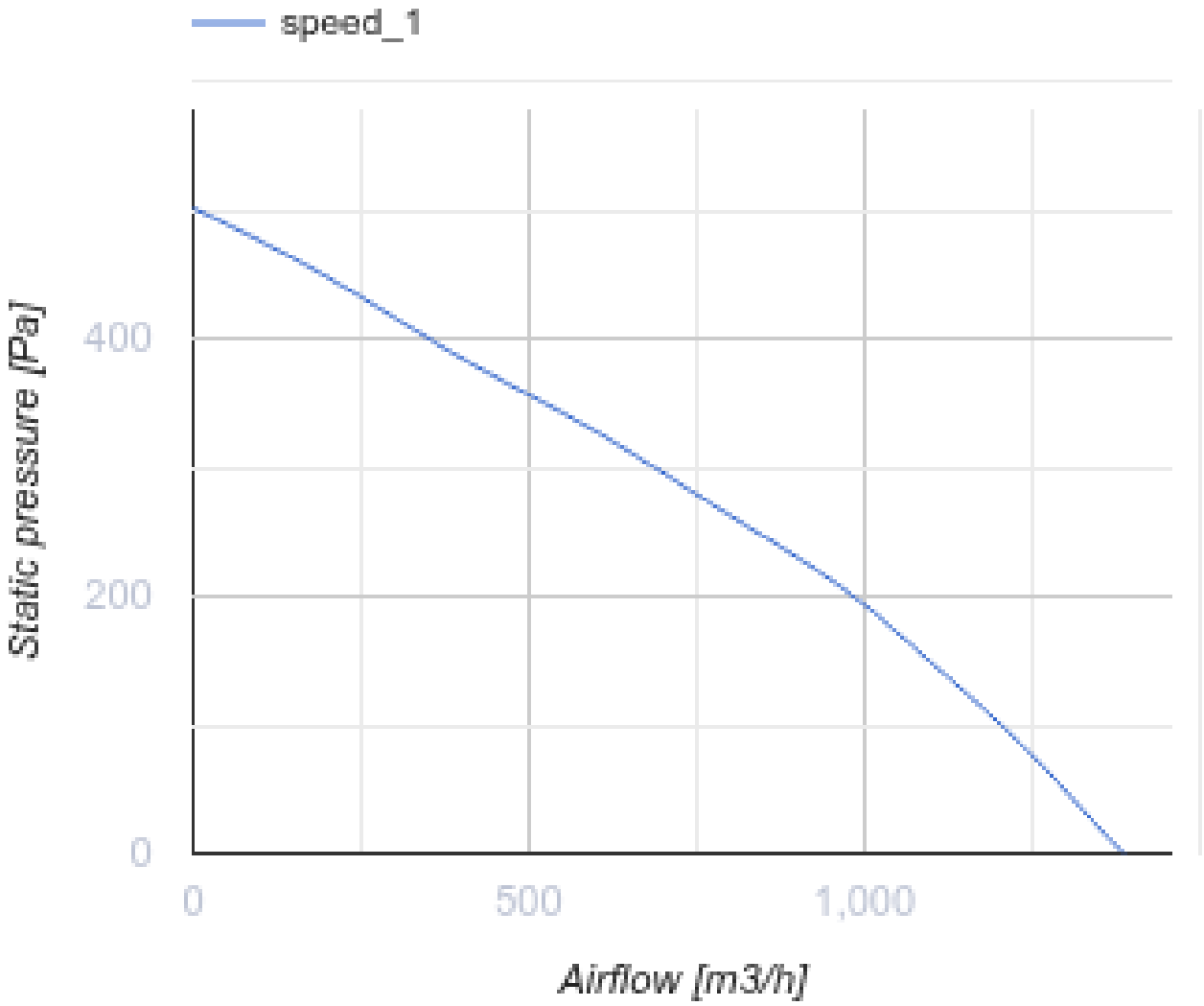
speed_1
Static pressure [Pa]
400
200
0
0
500
1,000
Airflow [m3/h]

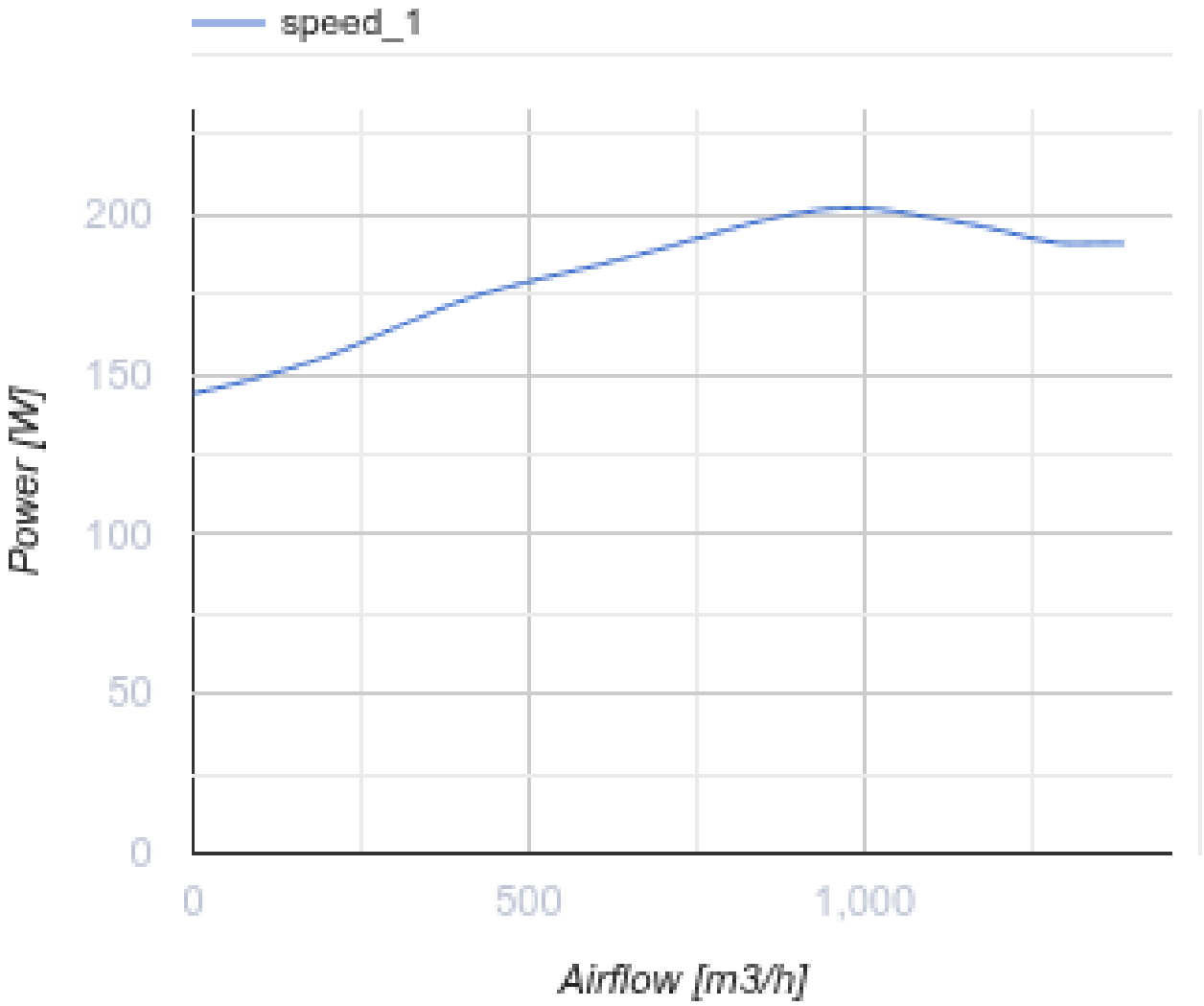

Размеры

ØD	ØD1	B	L	L1	L2	L3
315	400	414	276	40	55	40

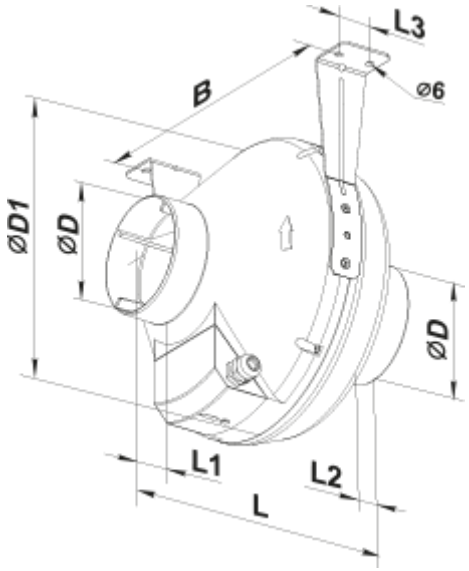
L3
B
⌀6
⌀D1
⌀D
⌀D
L1
L2
L

Экодизайн

Торговая марка	Вентс					
Модель	ВК 315 П					
Удельное потребление энергии (кВт.час/(м²/год))	Холодный		Умеренный		Теплый	
	-53.3	A+	-26.2	B	-10.7	E
Тип установки	Однонаправленная					
Тип привода	External MSD or VSD					
Тип теплообменника	Нет					
Максимальный расход воздуха (м³/час)	1010					
Потребляемая мощность (Вт)	160					
Эталонный объемный расход (м³/с)	0.196					
Статическое давление в исходной точке (Па)	50					
Статическое давление при номинальном расходе воздуха (Па)	237					
Удельный потребляемая мощность в исходной точке (Вт/(м³/час))	0.158					
Способ управления приводом	Локальное регулирование потребления					
Максимальные внешние утечки (%)	2.7					
Статическая эффективность (%)	30.2					
Декларируемый тип вентиляционной единицы	NRVU UVU					
Эффективная мощность (кВт)	0.194					
Sound power level (дБ(А))	69					
Годовое потребление электричества (кВт.час/год)	Холодный		Умеренный		Теплый	
	84		84		84	
Годовое сохранение тепла (кВт.час/год)	Холодный		Умеренный		Теплый	
	5536		2830		1280	