ВК ВМС 125

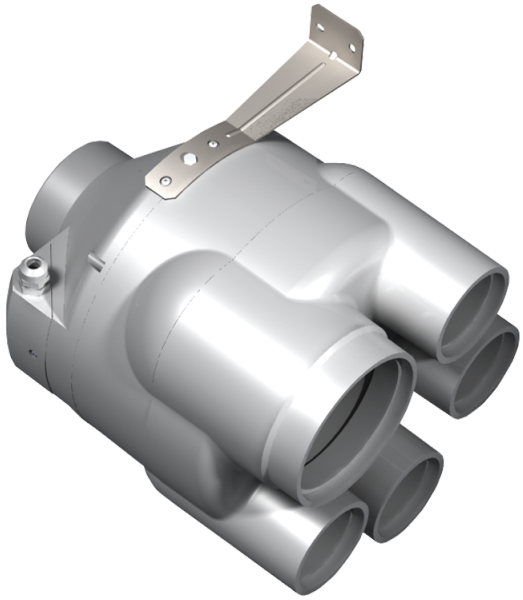

Многозональный центробежный вентилятор в пластиковом корпусе

• Максимальный расход воздуха: 355
• Уровень звукового давления LpA на расстоянии 3 м: 46
• Тип двигателя: AC
• Тип крыльчатки: Центробежный назад загнутые лопатки
• Материал корпуса: Пластик
• Установка в любом положении

	Единица измерения	ВК ВМС 125	
Размер подключаемого воздуховода	мм	80	125
Скорость	-	1	
Минимальное напряжение питания	В	230	
Максимальное напряжение питания	В	230	
Частота сети питания	Гц	50	
Номинальная мощность	Вт	79	
Максимальный ток	А	0.34	
Максимальный расход воздуха	$м^3$/час	355	
Уровень звукового давления LpA на расстоянии 3 м	дБ(А)	46	
Вес	кг	2.99	
Максимальная температура перемещаемого воздуха	°C	55	
Минимальная температура перемещаемого воздуха	°C	-25	
Класс защиты	-	IPX4	

Размеры

ØD	ØD1	ØD2	H	L
125	124	79	281	317

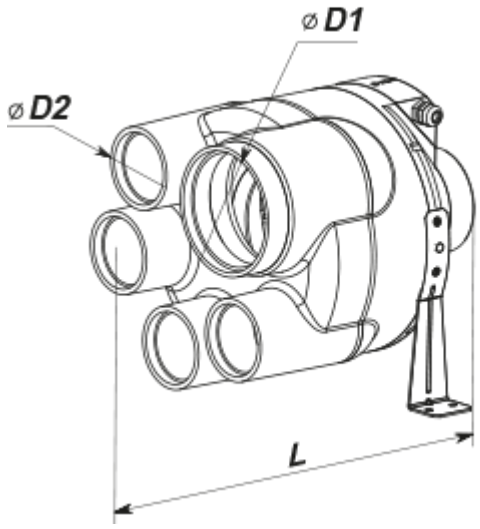
⌀D1
⌀D2
L

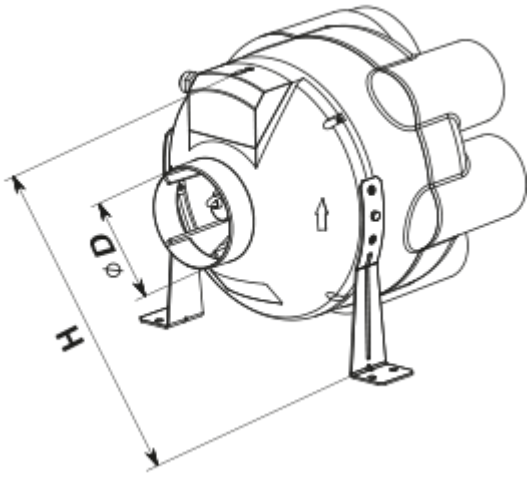
⌀D
H