# ВКФ 2E 200



Канальные осевые вентиляторы

• Уровень звукового давления LpA на расстоянии 3 м: 48
• Тип крыльчатки: Осевой
• Материал корпуса: Сталь с полимерным покрытием
• Установка в любом положении

| | Единица измерения | ВКФ 2E 200 | |
|---|---|---|---|
| Размер подключаемого воздуховода | мм | 200 | |
| Фазность | - | 1 | |
| Максимальное напряжение питания | В | 240 | |
| Минимальное напряжение питания | В | 220 | |
| Частота сети питания | Гц | 50 | 60 |
| Номинальная мощность | Вт | 55 | |
| Максимальный ток | А | 0.26 | |
| Максимальный расход воздуха | м³/час | 860 | |
| Скорость вращения | - | 2300 | |
| Уровень звукового давления LpA на расстоянии 3 м | дБ(А) | 48 | |
| Вес | кг | 3 | |
| Максимальная температура перемещаемого воздуха | °C | 60 | |
| Минимальная температура перемещаемого воздуха | °C | -30 | |
| Класс защиты | - | IPX4 | |
| Класс защиты привода | - | IP54 | |
| Материал крыльчатки | - | Сталь с полимерным покрытием | |

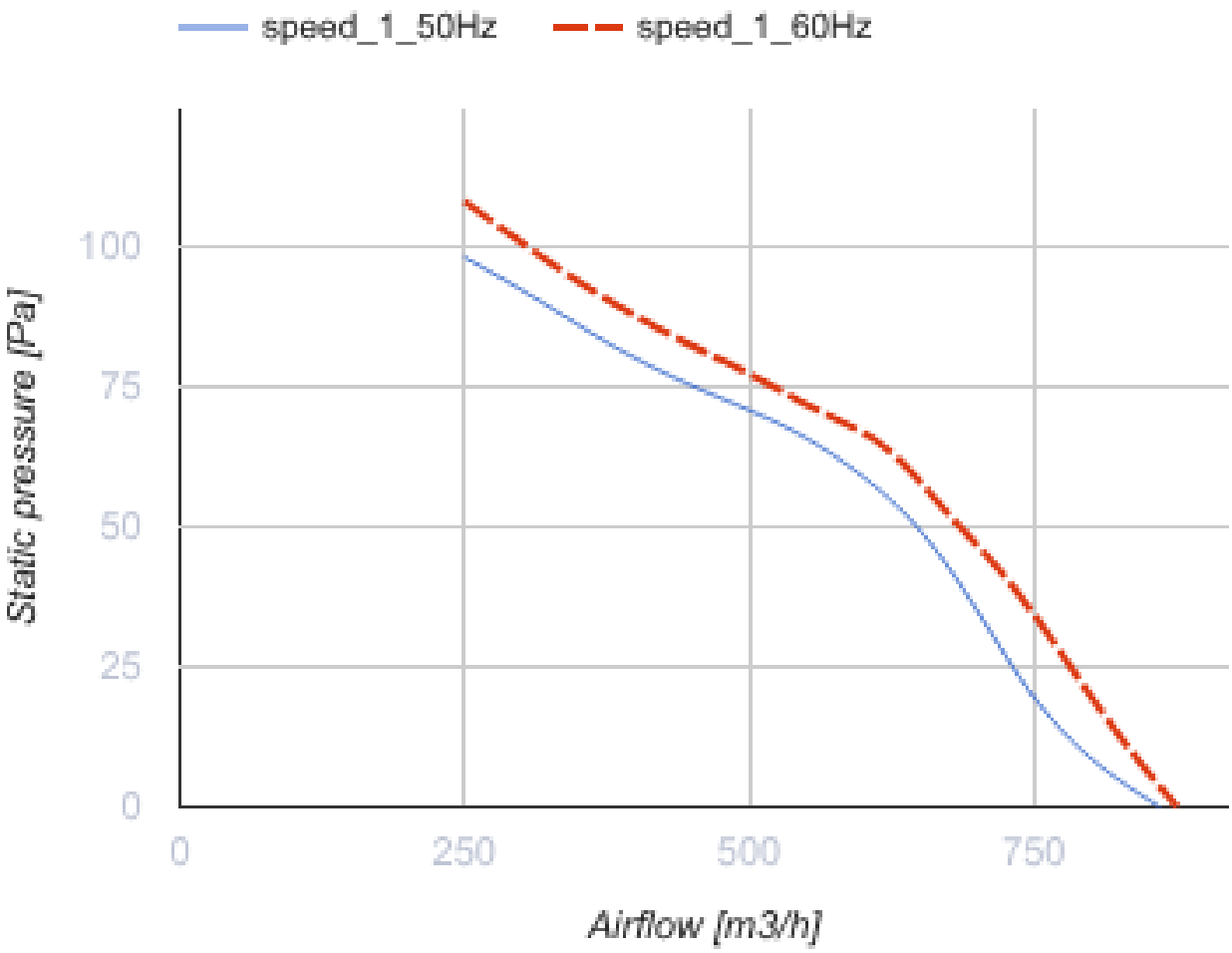
speed_1_50Hz
speed_1_60Hz
Static pressure [Pa]
100
75
50
25
0
0
250
500
750
Airflow [m3/h]

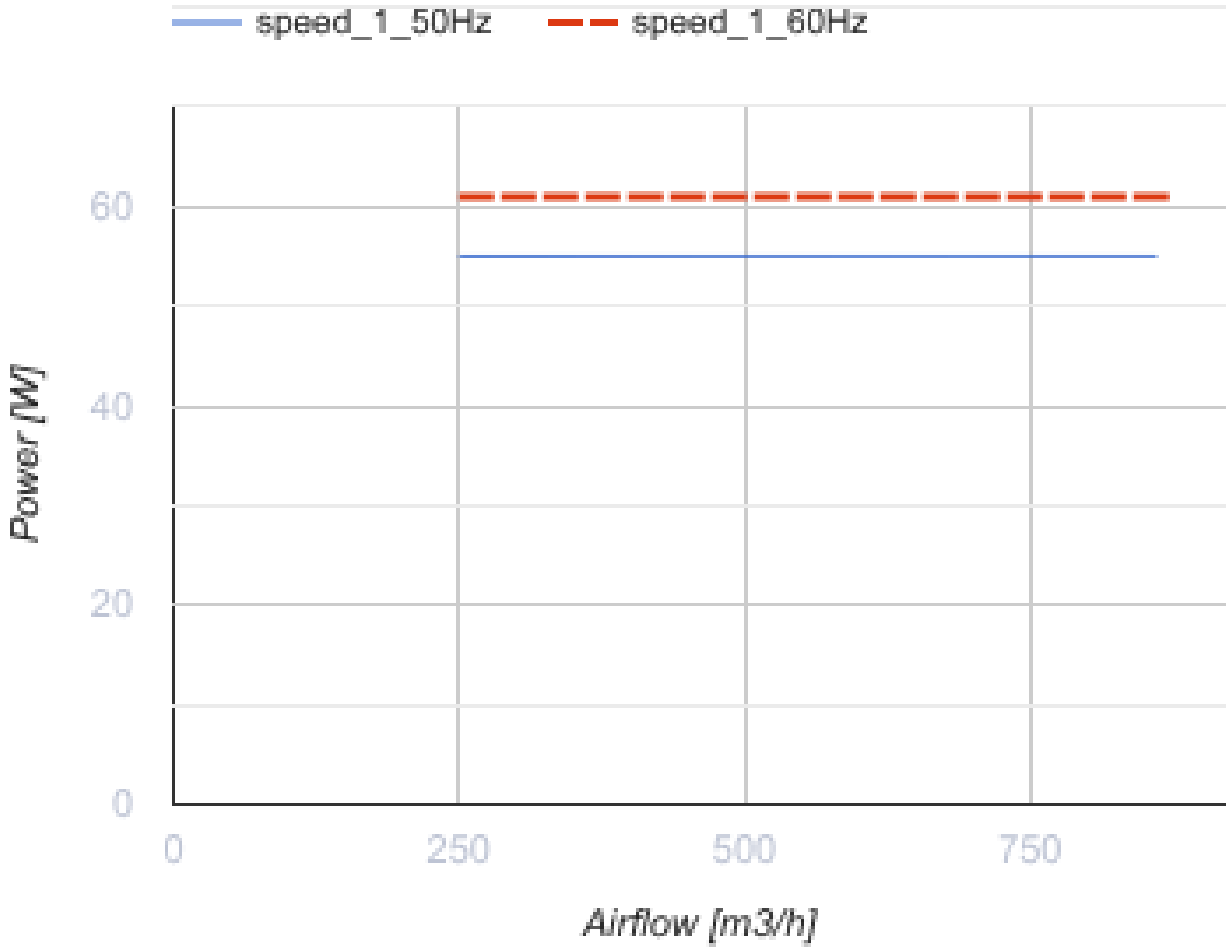


## Размеры

| ØD | ØD1 | ØD2 | Ød | B | L |
|---|---|---|---|---|---|
| 205 | 235 | 255 | 7 | 290 | 120 |

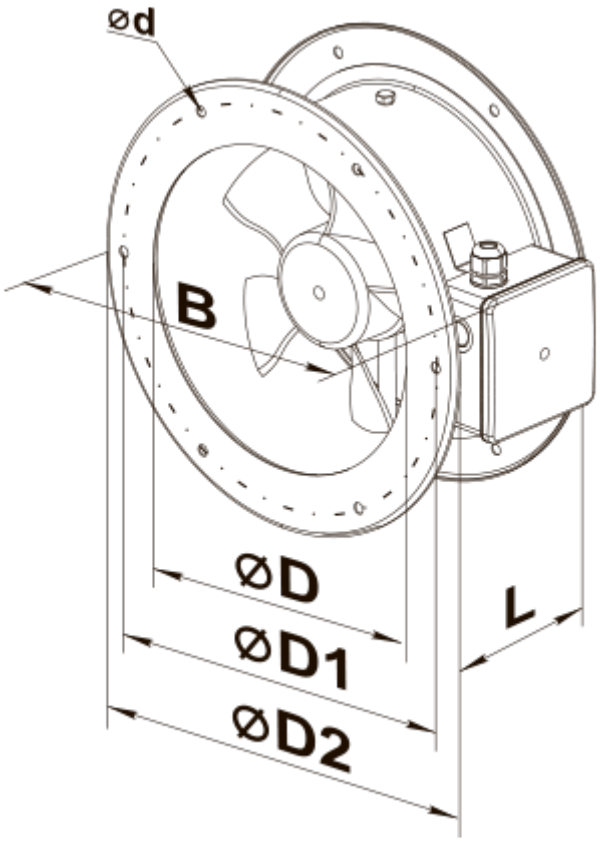
ød
B
ØD
ØD1
ØD2
L

## Экодизайн

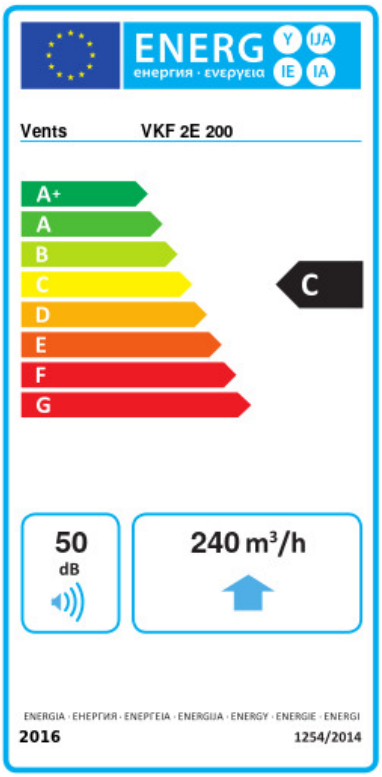


| Торговая марка | Вентс | | | | | |
|---|---|---|---|---|---|---|
| Модель | ВКФ 2Е 200 | | | | | |
| Удельное потребление энергии (кВт.час/(м²/год)) | Холодный | | Умеренный | | Теплый | |
| | -53 | A+ | -25.9 | C | -10.4 | E |
| Тип установки | Однонаправленная | | | | | |
| Тип привода | Переменная скорость | | | | | |
| Тип теплообменника | Нет | | | | | |
| Максимальный расход воздуха (м³/час) | 240 | | | | | |
| Потребляемая мощность (Вт) | 55 | | | | | |
| Эталонный объемный расход (м³/с) | 0.047 | | | | | |
| Статическое давление в исходной точке (Па) | 50 | | | | | |
| Удельный потребляемая мощность в исходной точке (Вт/(м³/час)) | 0.18 | | | | | |
| Способ управления приводом | Локальное регулирование потребления | | | | | |
| Максимальные внешние утечки (%) | 2.7 | | | | | |
| Sound power level (дБ(А)) | 50 | | | | | |
| Декларируемый тип вентиляционной единицы | RVU UVU | | | | | |
| Годовое потребление электричества (кВт.час/год) | Холодный | | Умеренный | | Теплый | |
| | 95 | | 95 | | 95 | |
| Годовое сохранение тепла (кВт.час/год) | Холодный | | Умеренный | | Теплый | |
| | 5536 | | 2830 | | 1280 | |