ВКФ 4Д 250



Канальные осевые вентиляторы

• Уровень звукового давления LpA на расстоянии 3 м: 38
• Тип крыльчатки: Осевой
• Материал корпуса: Сталь с полимерным покрытием
• Установка в любом положении

	Единица измерения	ВКФ 4Д 250	
Размер подключаемого воздуховода	мм	250	
Фазность	-	3	
Максимальное напряжение питания	В	400	
Минимальное напряжение питания	В	400	
Частота сети питания	Гц	50	60
Номинальная мощность	Вт	60	
Максимальный ток	А	0.17	
Максимальный расход воздуха	м³/час	850	
Скорость вращения	-	1400	
Уровень звукового давления LpA на расстоянии 3 м	дБ(А)	38	
Вес	кг	4	
Максимальная температура перемещаемого воздуха	°C	60	
Минимальная температура перемещаемого воздуха	°C	-30	
Класс защиты	-	IPX4	
Класс защиты привода	-	IP54	
Материал крыльчатки	-	Сталь с полимерным покрытием	

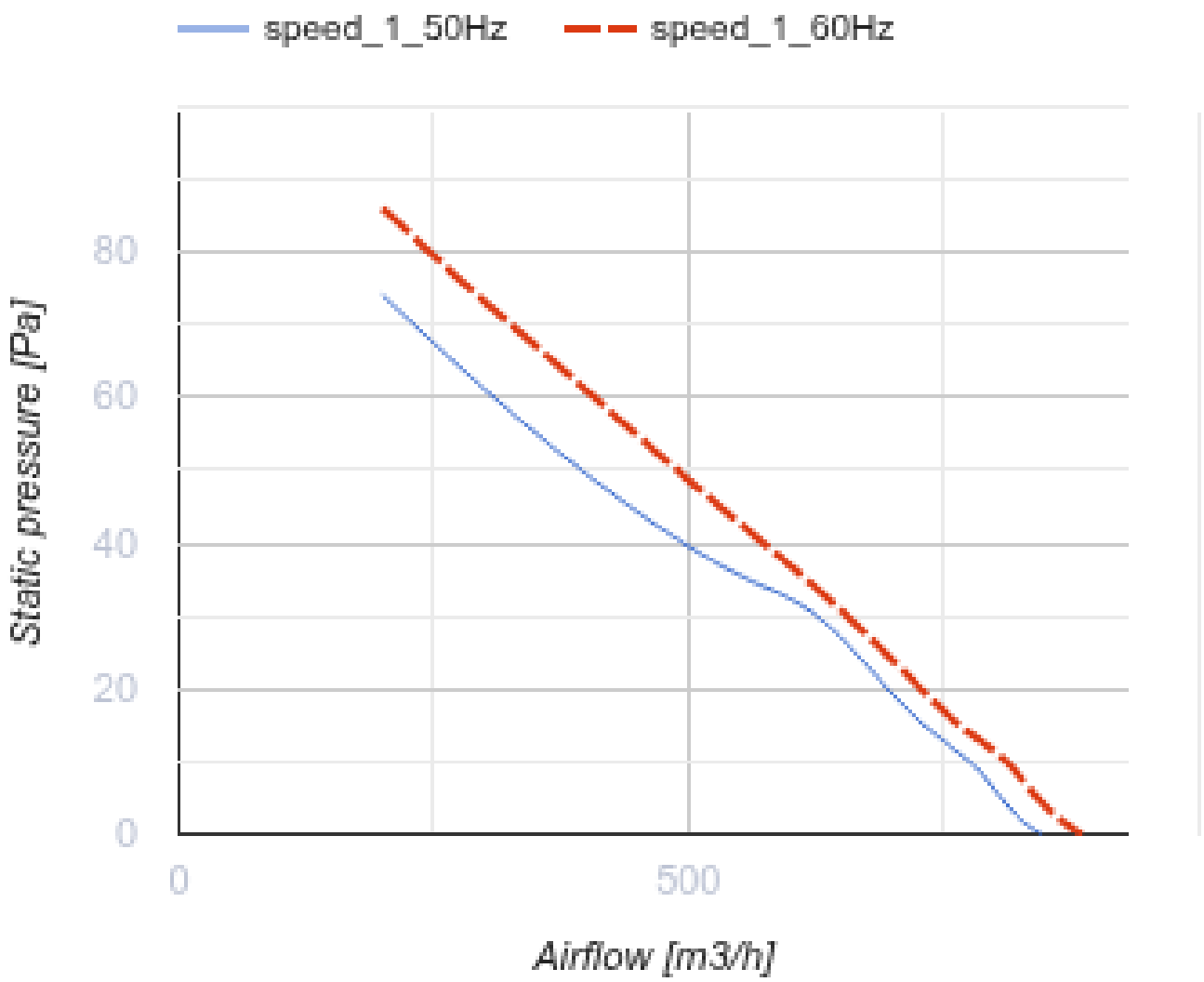
speed_1_50Hz
speed_1_60Hz
Static pressure [Pa]
80
60
40
20
0
0
500
Airflow [m3/h]

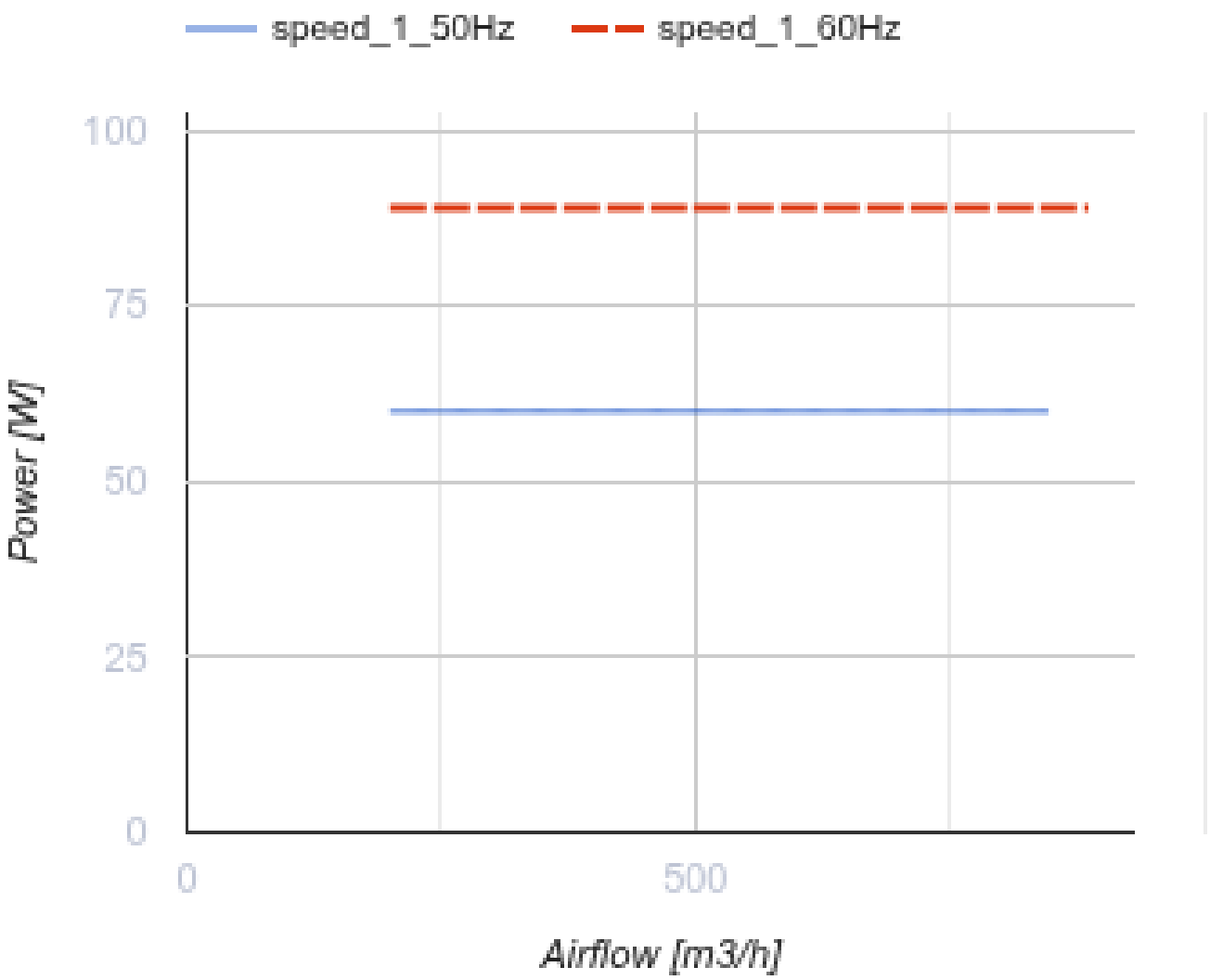

Размеры

ØD	ØD1	ØD2	Ød	B	L
260	286	306	7	340	150

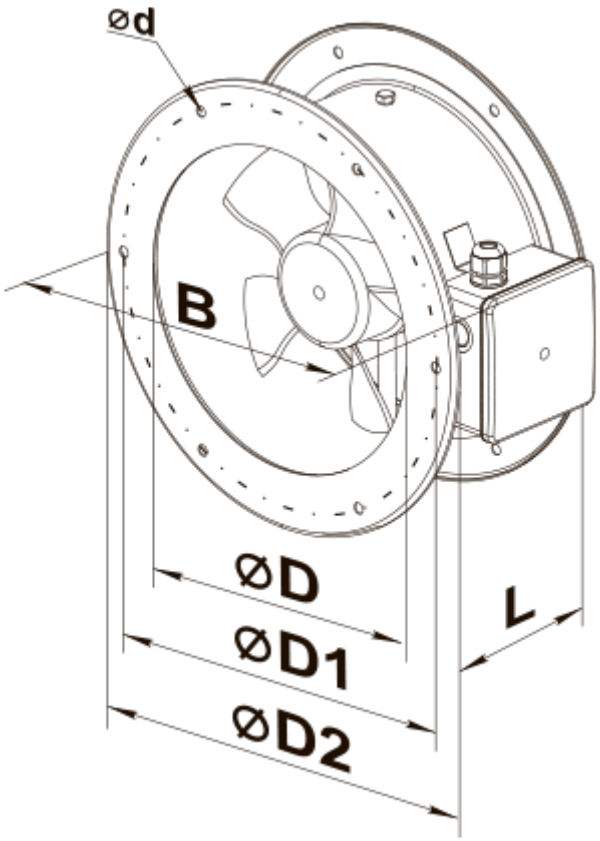
ød
B
ØD
ØD1
ØD2
L