ВКФ 4Д 350

Осевые вентиляторы низкого давления в стальном корпусе для настенного монтажа

• Максимальный расход воздуха: 2350
• Уровень звукового давления LpA на расстоянии 3 м: 46
• Тип двигателя: AC
• Тип крыльчатки: Осевой
• Материал корпуса: Сталь с полимерным покрытием
• Установка в любом положении

	Единица измерения	ВКФ 4Д 350
Размер подключаемого воздуховода	мм	350
Скорость	-	1
Минимальное напряжение питания	В	400
Максимальное напряжение питания	В	400
Частота сети питания	Гц	50/60
Номинальная мощность	Вт	140
Максимальный ток	А	0.38
Максимальный расход воздуха	$м^3$/час	2350
Уровень звукового давления LpA на расстоянии 3 м	дБ(А)	46
Вес	кг	7.7
Максимальная температура перемещаемого воздуха	°C	60
Минимальная температура перемещаемого воздуха	°C	-30
Класс защиты	-	IPX4

Размеры

ØD	ØD1	ØD2	Ød	B	L
362	395	421	9.5	450	160

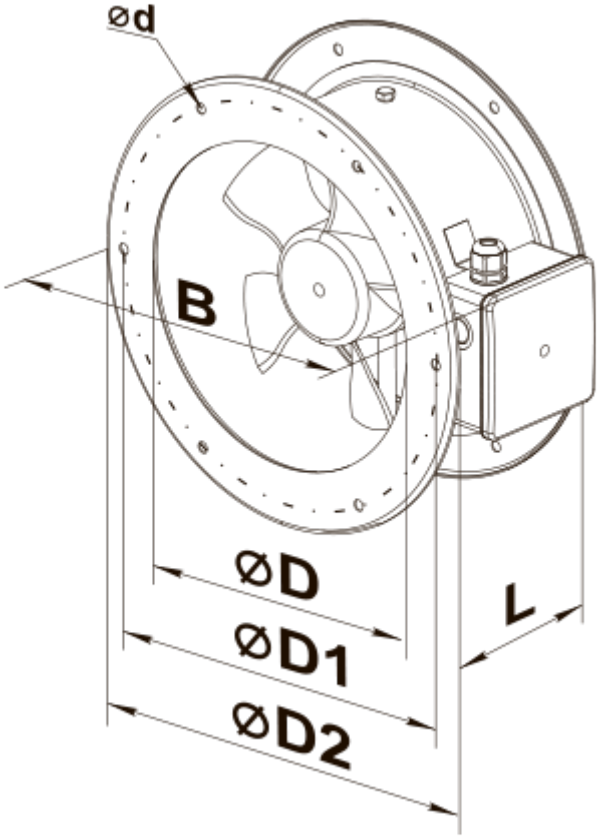
ød
B
øD
øD1
øD2
L