ВКФ 4Д 400



Канальные осевые вентиляторы

• Уровень звукового давления LpA на расстоянии 3 м: 54
• Тип крыльчатки: Осевой
• Материал корпуса: Сталь с полимерным покрытием
• Установка в любом положении

	Единица измерения	ВКФ 4Д 400	
Размер подключаемого воздуховода	мм	400	
Фазность	-	3	
Максимальное напряжение питания	В	400	
Минимальное напряжение питания	В	400	
Частота сети питания	Гц	50	60
Номинальная мощность	Вт	180	
Максимальный ток	А	0.47	
Максимальный расход воздуха	м³/час	3740	
Скорость вращения	-	1380	
Уровень звукового давления LpA на расстоянии 3 м	дБ(А)	54	
Вес	кг	8.1	
Максимальная температура перемещаемого воздуха	°C	60	
Минимальная температура перемещаемого воздуха	°C	-30	
Класс защиты	-	IPX4	
Класс защиты привода	-	IP54	
Материал крыльчатки	-	Сталь с полимерным покрытием	

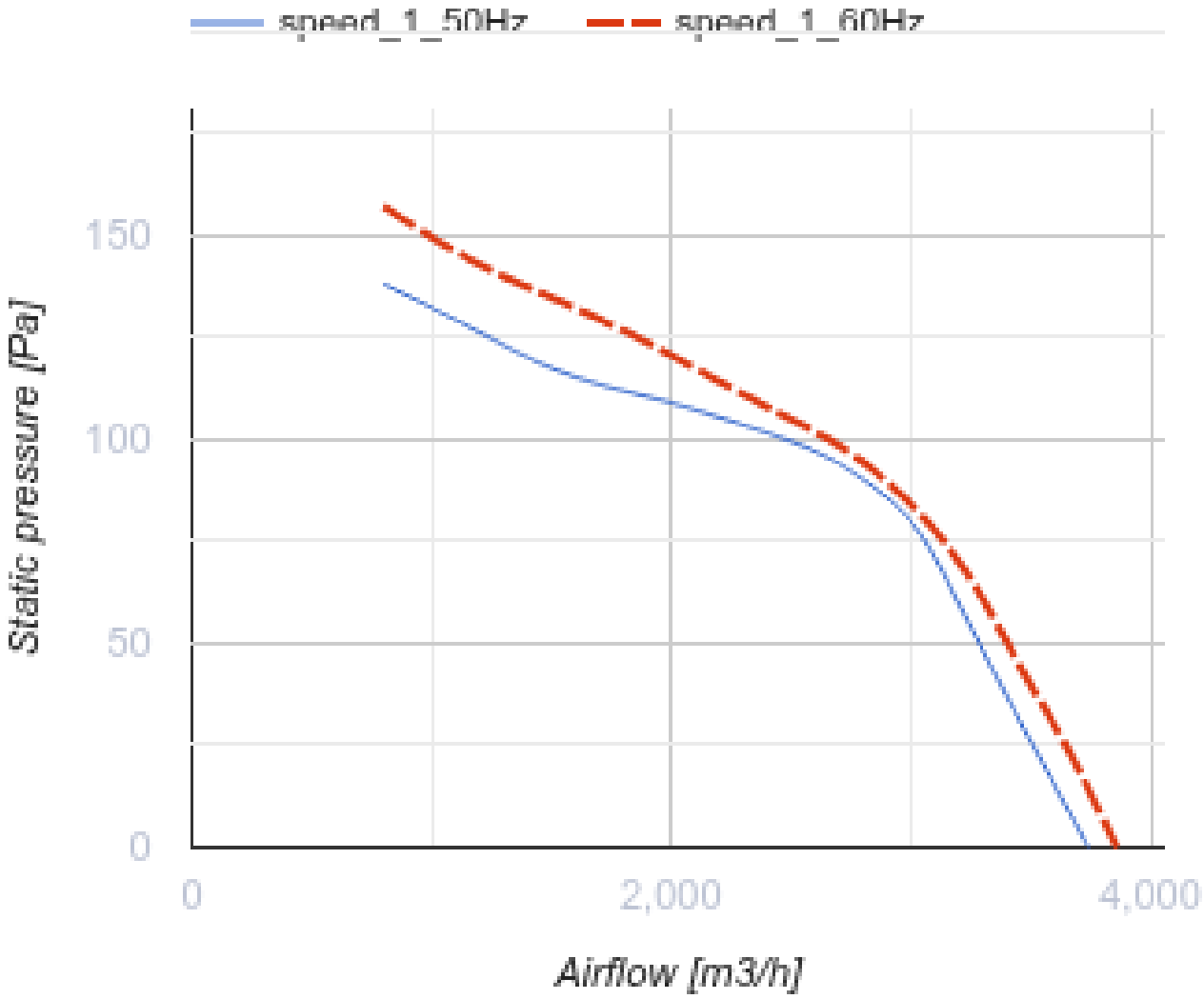
speed_1_50Hz
speed_1_60Hz
150
100
50
0
Static pressure [Pa]
0
2,000
4,000
Airflow [m3/h]

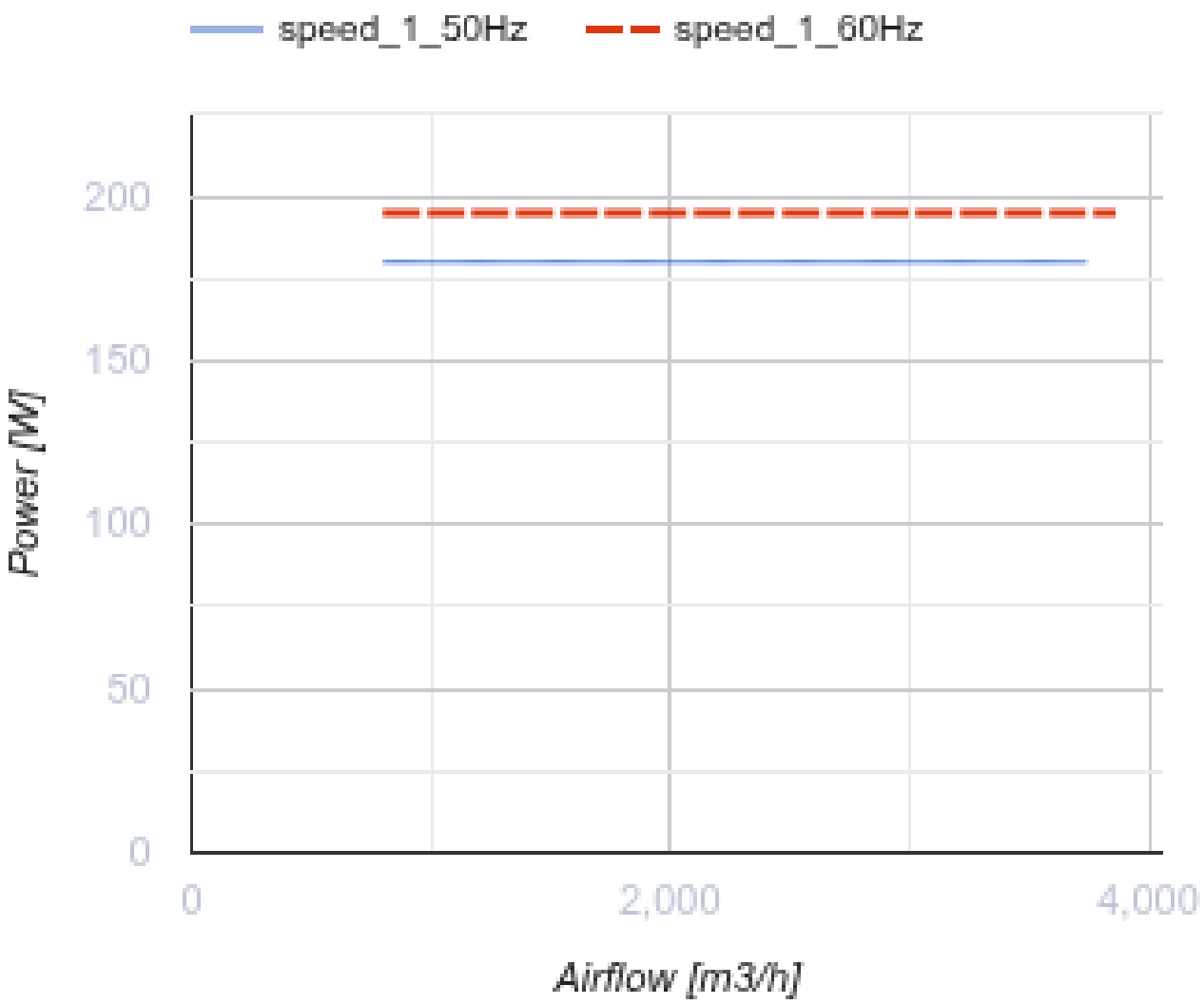

Размеры

ØD	ØD1	ØD2	Ød	B	L
412	438	465	9.5	500	170

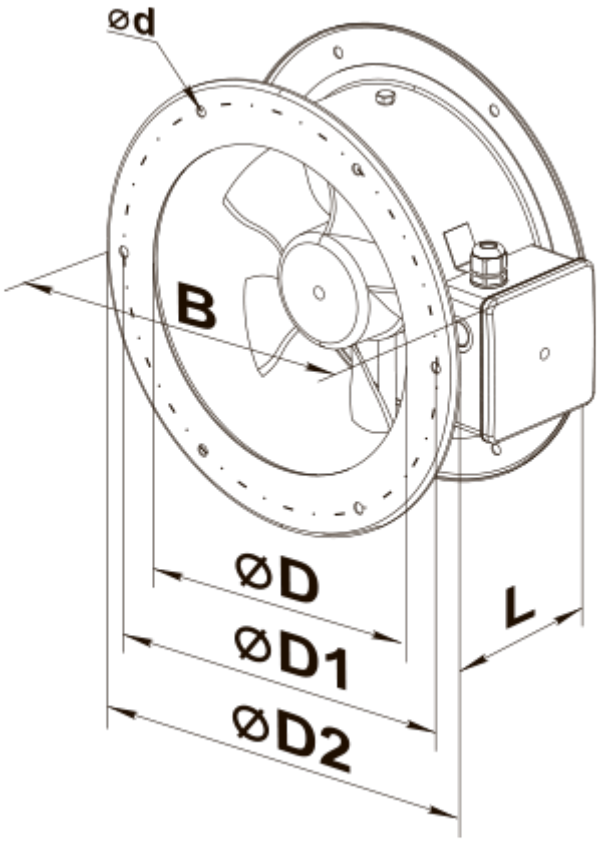
ød
B
ØD
ØD1
ØD2
L

Экодизайн

Торговая марка	Вентс
Модель	ВКФ 4Д 400
Тип привода	External MSD or VSD
Тип теплообменника	Нет
Статическое давление при номинальном расходе воздуха (Па)	90
Максимальные внешние утечки (%)	2.7
Статическая эффективность (%)	34.3
Эффективная мощность (кВт)	0.209
Sound power level (дБ(А))	84
Декларируемый тип вентиляционной единицы	NRVU UVU