ВКФ 4Д 500

Осевые вентиляторы низкого давления в стальном корпусе для настенного монтажа

• Максимальный расход воздуха: 6570
• Уровень звукового давления LpA на расстоянии 3 м: 60
• Тип двигателя: AC
• Тип крыльчатки: Осевой
• Материал корпуса: Сталь с полимерным покрытием
• Установка в любом положении

	Единица измерения	ВКФ 4Д 500
Размер подключаемого воздуховода	мм	500
Скорость	-	1
Минимальное напряжение питания	В	400
Максимальное напряжение питания	В	400
Частота сети питания	Гц	50/60
Номинальная мощность	Вт	450
Максимальный ток	А	0.9
Максимальный расход воздуха	$м^3$/час	6570
Уровень звукового давления LpA на расстоянии 3 м	дБ(А)	60
Вес	кг	11
Максимальная температура перемещаемого воздуха	°C	60
Минимальная температура перемещаемого воздуха	°C	-30
Класс защиты	-	IPX4

Размеры

ØD	ØD1	ØD2	Ød	B	L
515	541	570	9.5	600	220

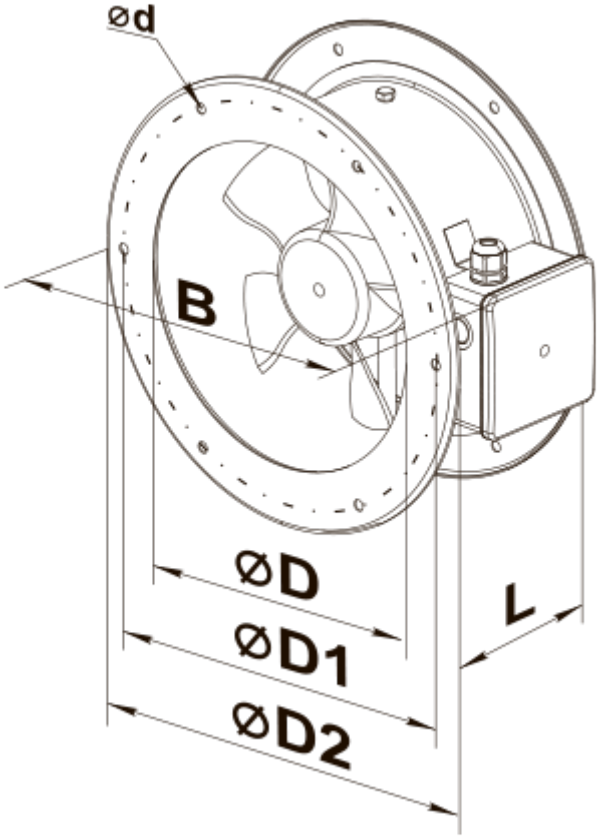
ød
B
øD
øD1
øD2
L