# ВКФ 4Д 500



Канальные осевые вентиляторы

• Уровень звукового давления LpA на расстоянии 3 м: 60
• Тип крыльчатки: Осевой
• Материал корпуса: Сталь с полимерным покрытием
• Установка в любом положении

| | Единица измерения | ВКФ 4Д 500 |
|---|---|---|
| Размер подключаемого воздуховода | мм | 500 |
| Фазность | - | 3 |
| Минимальное напряжение питания | В | 400 |
| Максимальное напряжение питания | В | 400 |
| Частота сети питания | Гц | 50 |
| Номинальная мощность | Вт | 450 |
| Максимальный ток | А | 0.9 |
| Максимальный расход воздуха | м³/час | 6570 |
| Скорость вращения | - | 1300 |
| Уровень звукового давления LpA на расстоянии 3 м | дБ(А) | 60 |
| Вес | кг | 11 |
| Максимальная температура перемещаемого воздуха | °C | 60 |
| Минимальная температура перемещаемого воздуха | °C | -30 |
| Класс защиты | - | IPX4 |
| Класс защиты привода | - | IP54 |
| Материал крыльчатки | - | Сталь с полимерным покрытием |

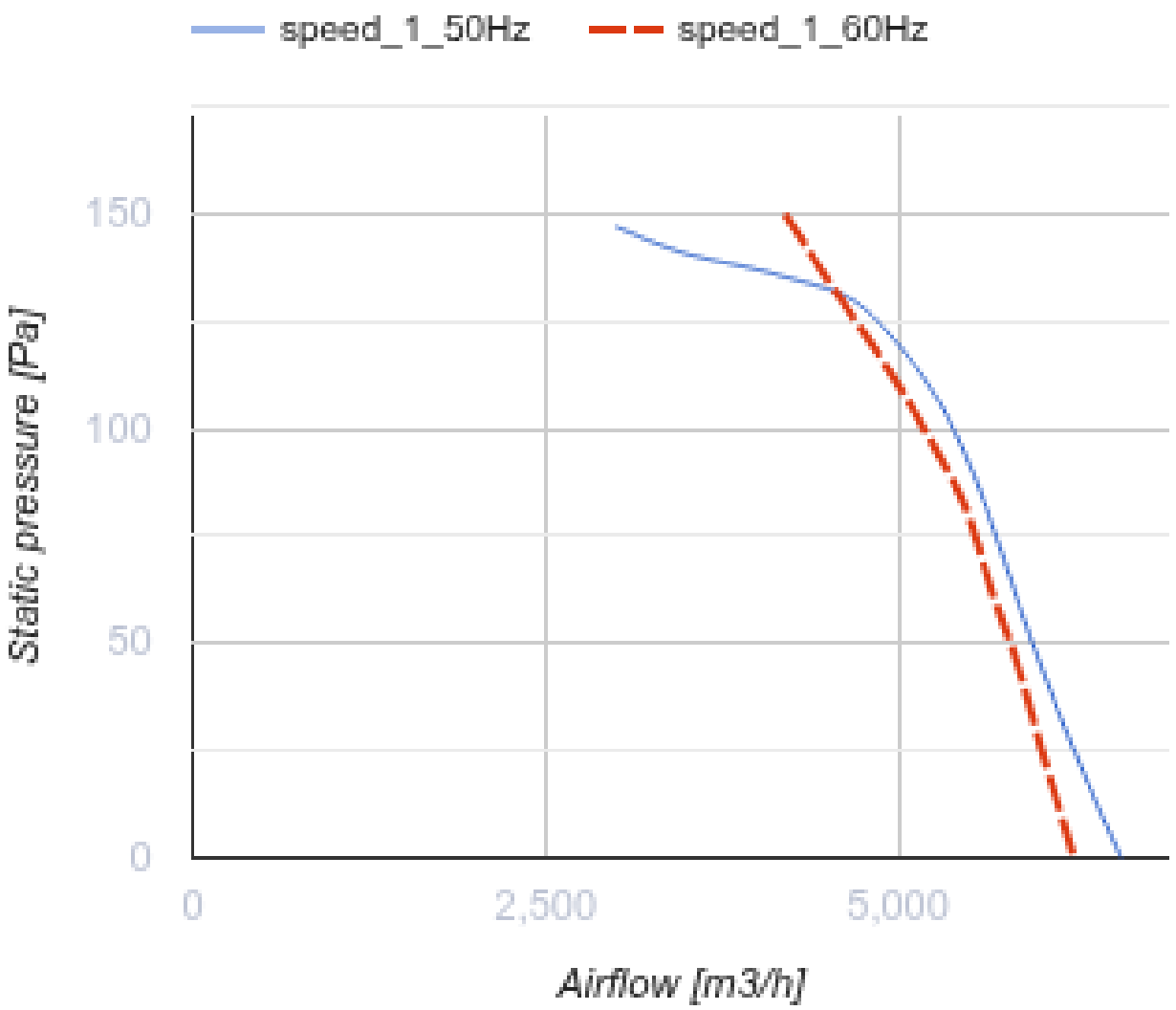
speed_1_50Hz
speed_1_60Hz
150
100
50
0
Static pressure [Pa]
0
2,500
5,000
Airflow [m3/h]

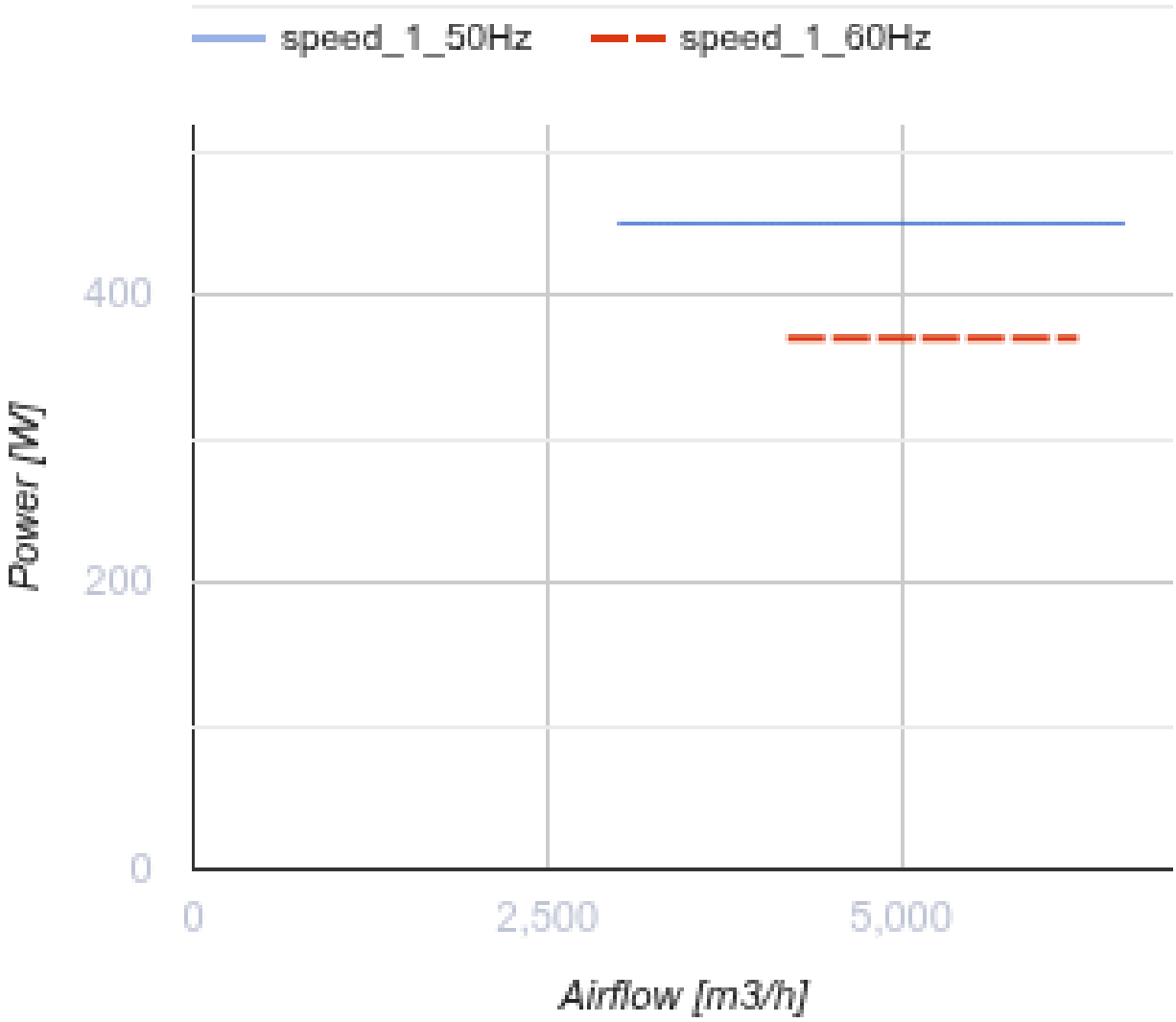


## Размеры

| ØD | ØD1 | ØD2 | Ød | B | L |
|---|---|---|---|---|---|
| 515 | 541 | 570 | 9.5 | 600 | 220 |

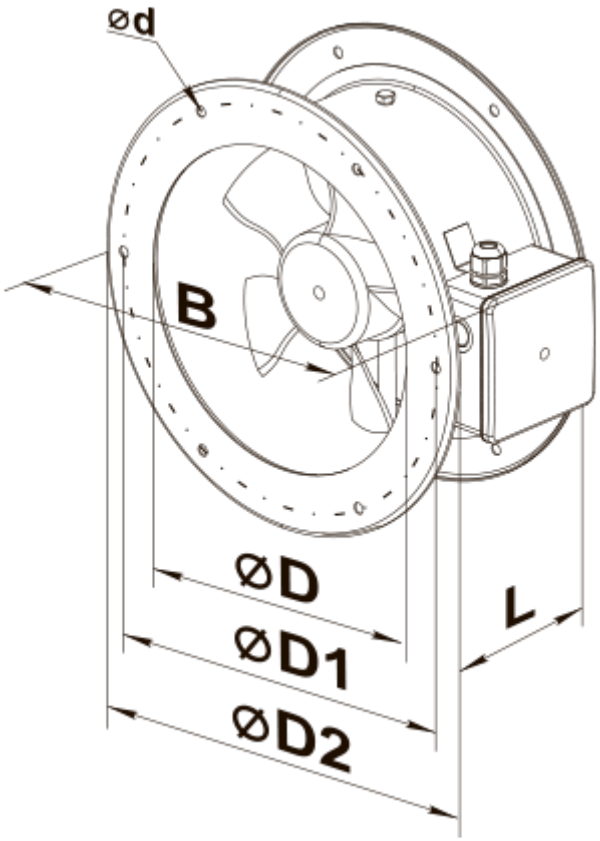
ød
B
ØD
ØD1
ØD2
L