# ВКФ 4Д 630



Канальные осевые вентиляторы

• Уровень звукового давления LpA на расстоянии 3 м: 69
• Тип крыльчатки: Осевой
• Материал корпуса: Сталь с полимерным покрытием
• Установка в любом положении

| | Единица измерения | ВКФ 4Д 630 |
|---|---|---|
| Размер подключаемого воздуховода | мм | 630 |
| Фазность | - | 3 |
| Максимальное напряжение питания | В | 400 |
| Минимальное напряжение питания | В | 400 |
| Частота сети питания | Гц | 50 |
| Номинальная мощность | Вт | 800 |
| Максимальный ток | А | 1.6 |
| Максимальный расход воздуха | м³/час | 12200 |
| Скорость вращения | - | 1320 |
| Уровень звукового давления LpA на расстоянии 3 м | дБ(А) | 69 |
| Вес | кг | 16.4 |
| Максимальная температура перемещаемого воздуха | °C | 60 |
| Минимальная температура перемещаемого воздуха | °C | -30 |
| Класс защиты | - | IPX4 |
| Класс защиты привода | - | IP54 |
| Материал крыльчатки | - | Сталь с полимерным покрытием |

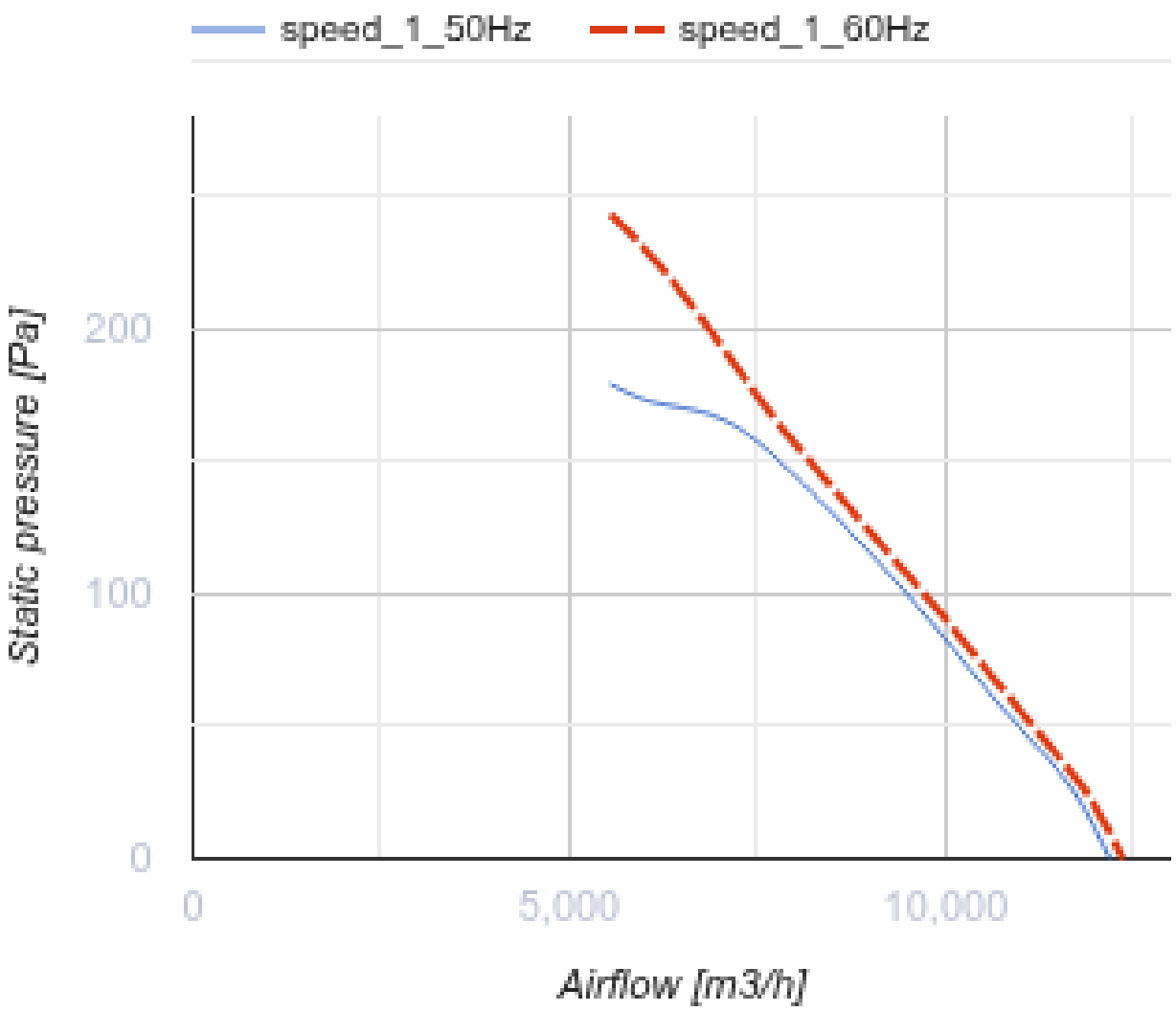
speed_1_50Hz
speed_1_60Hz
Static pressure [Pa]
200
100
0
0
5,000
10,000
Airflow [m3/h]

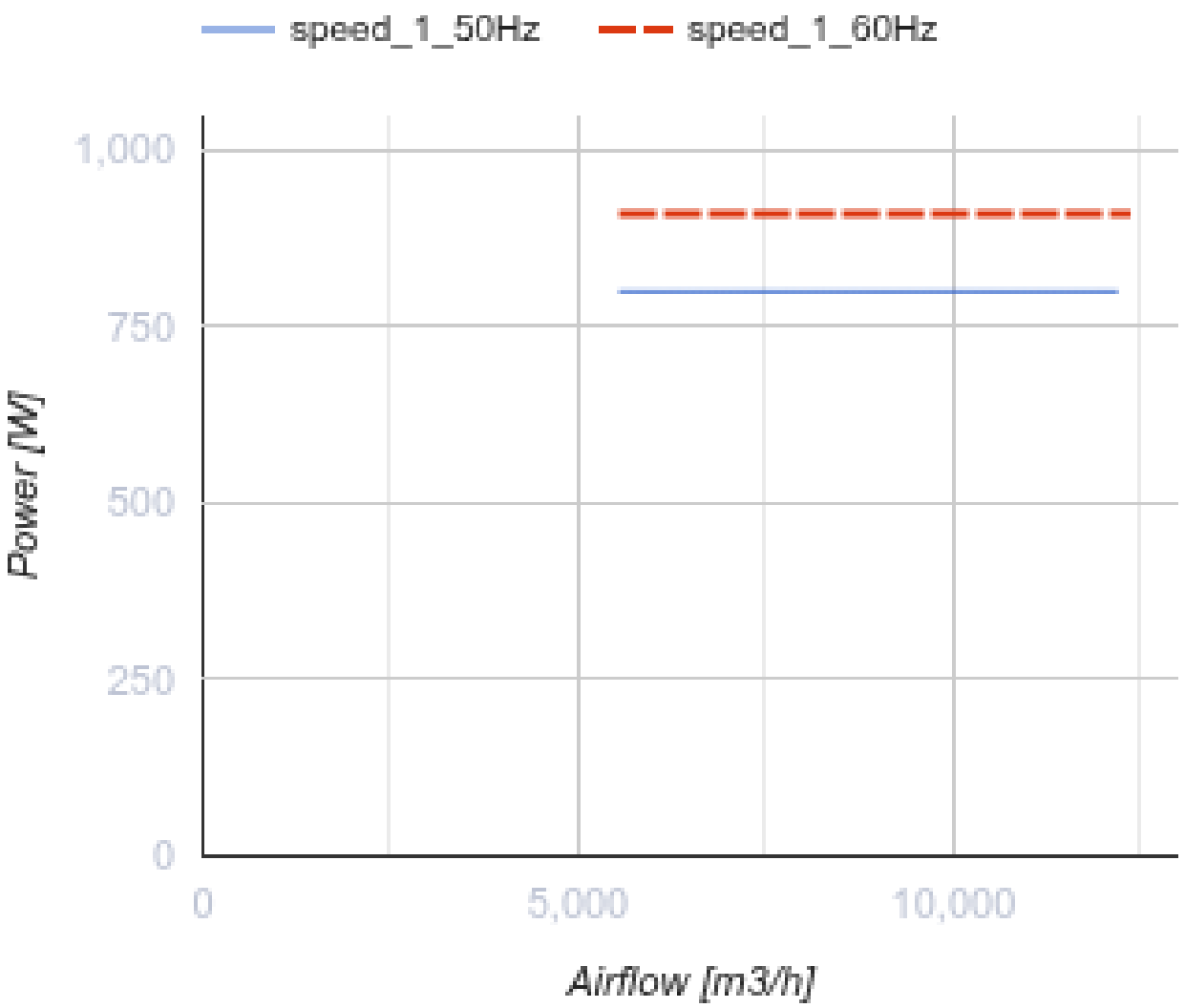


## Размеры

| ØD | ØD1 | ØD2 | Ød | B | L |
|---|---|---|---|---|---|
| 645 | 674 | 715 | 11.5 | 740 | 250 |

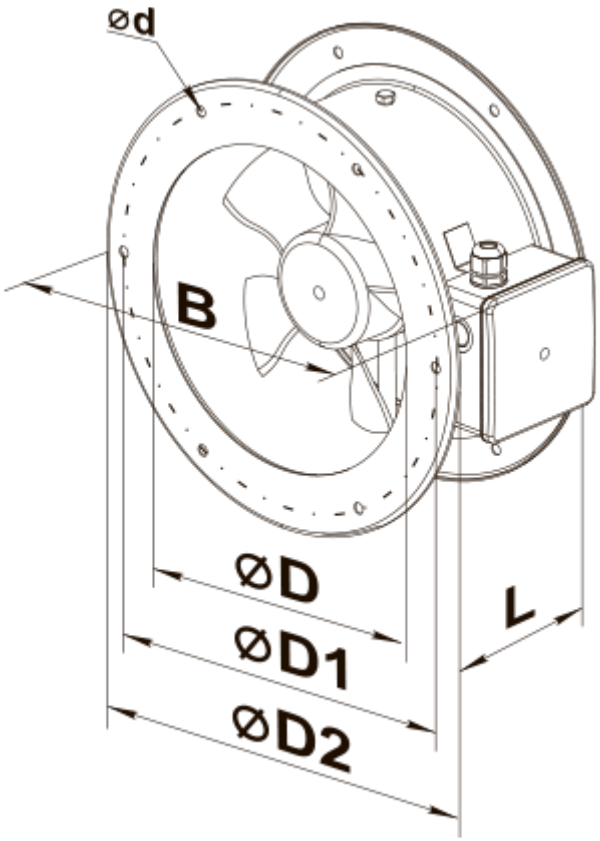
ød
B
ØD
ØD1
ØD2
L