ВКФ 4E 350



Канальные осевые вентиляторы

• Уровень звукового давления LpA на расстоянии 3 м: 46
• Тип крыльчатки: Осевой
• Материал корпуса: Сталь с полимерным покрытием
• Установка в любом положении

	Единица измерения	ВКФ 4E 350	
Размер подключаемого воздуховода	мм	350	
Фазность	-	1	
Минимальное напряжение питания	В	220	
Максимальное напряжение питания	В	240	
Частота сети питания	Гц	50	60
Номинальная мощность	Вт	140	
Максимальный ток	А	0.65	
Максимальный расход воздуха	м³/час	2500	
Скорость вращения	-	1380	
Уровень звукового давления LpA на расстоянии 3 м	дБ(А)	46	
Вес	кг	7.7	
Максимальная температура перемещаемого воздуха	°C	60	
Минимальная температура перемещаемого воздуха	°C	-30	
Класс защиты	-	IPX4	
Класс защиты привода	-	IP54	
Материал крыльчатки	-	Сталь с полимерным покрытием	

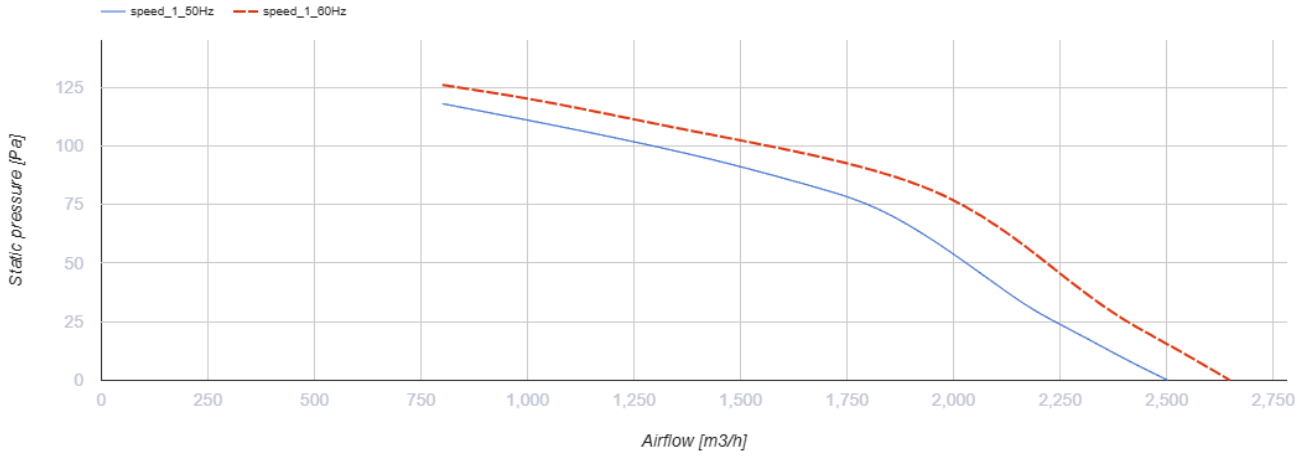

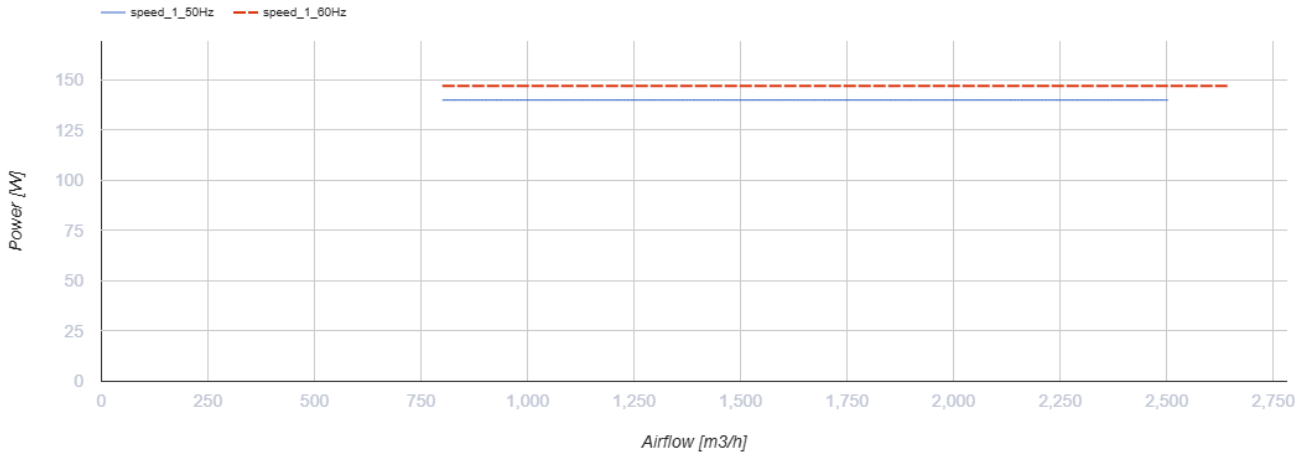

Размеры

ØD	ØD1	ØD2	Ød	B	L
362	395	421	9.5	450	160

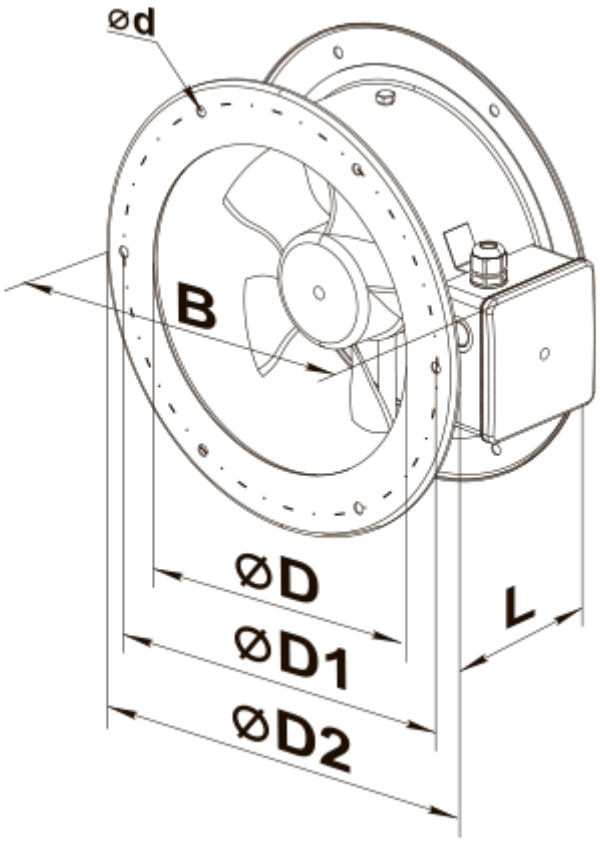
ød
B
ØD
ØD1
ØD2
L

Экодизайн

Торговая марка	Вентс
Модель	ВКФ 4E 350
Тип привода	External MSD or VSD
Тип теплообменника	Нет
Статическое давление при номинальном расходе воздуха (Па)	80
Максимальные внешние утечки (%)	2.7
Статическая эффективность (%)	29.9
Декларируемый тип вентиляционной единицы	NRVU UVU
Эффективная мощность (кВт)	0.13
Sound power level (дБ(А))	82