ВКФ 4E 550 (220В/60Гц)



Канальные осевые вентиляторы

• Тип крыльчатки: Осевой
• Материал корпуса: Сталь с полимерным покрытием
• Установка в любом положении

	Единица измерения	ВКФ 4E 550 (220В/60Гц)
Фазность	-	1
Максимальное напряжение питания	В	240
Минимальное напряжение питания	В	220
Частота сети питания	Гц	60
Вес	кг	13.9
Максимальная температура перемещаемого воздуха	°C	50
Минимальная температура перемещаемого воздуха	°C	-30
Класс защиты	-	IPX4
Класс защиты привода	-	IP54
Материал крыльчатки	-	Сталь с полимерным покрытием

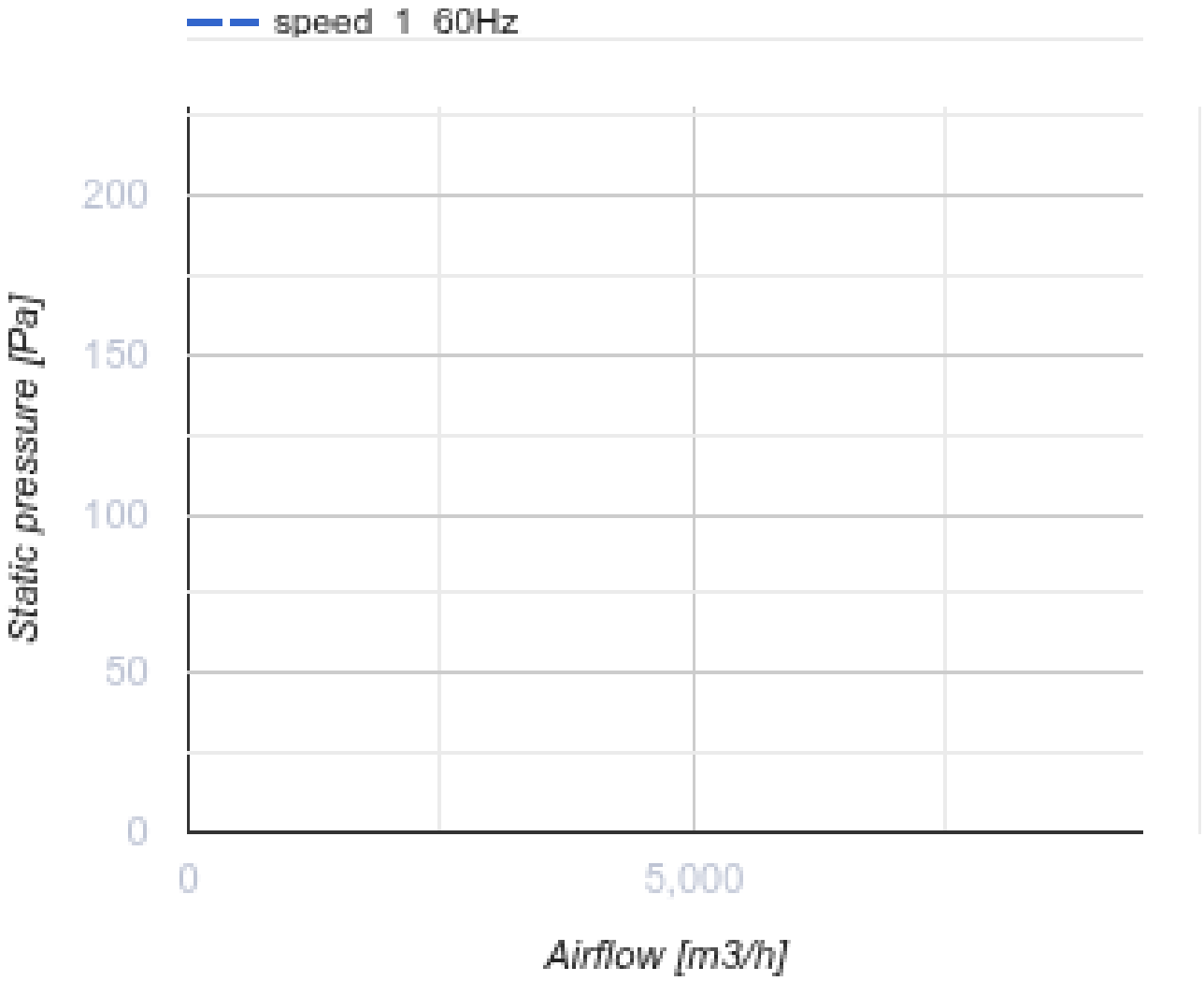
speed 1 60Hz
200
150
100
50
0
Static pressure [Pa]
0
5,000
Airflow [m3/h]

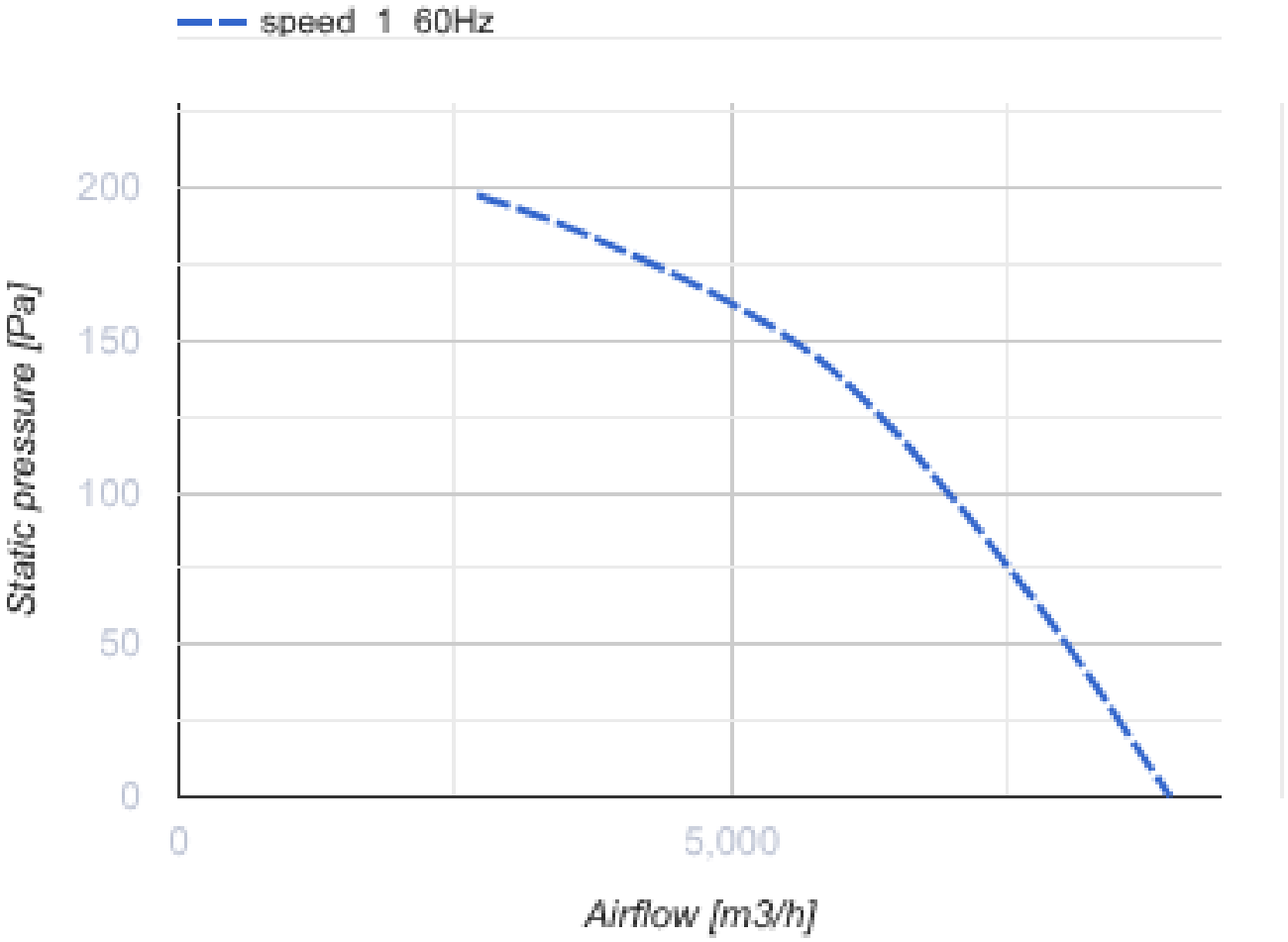
speed 1 60Hz
200
150
100
50
0
Static pressure [Pa]
0
5,000
Airflow [m3/h]

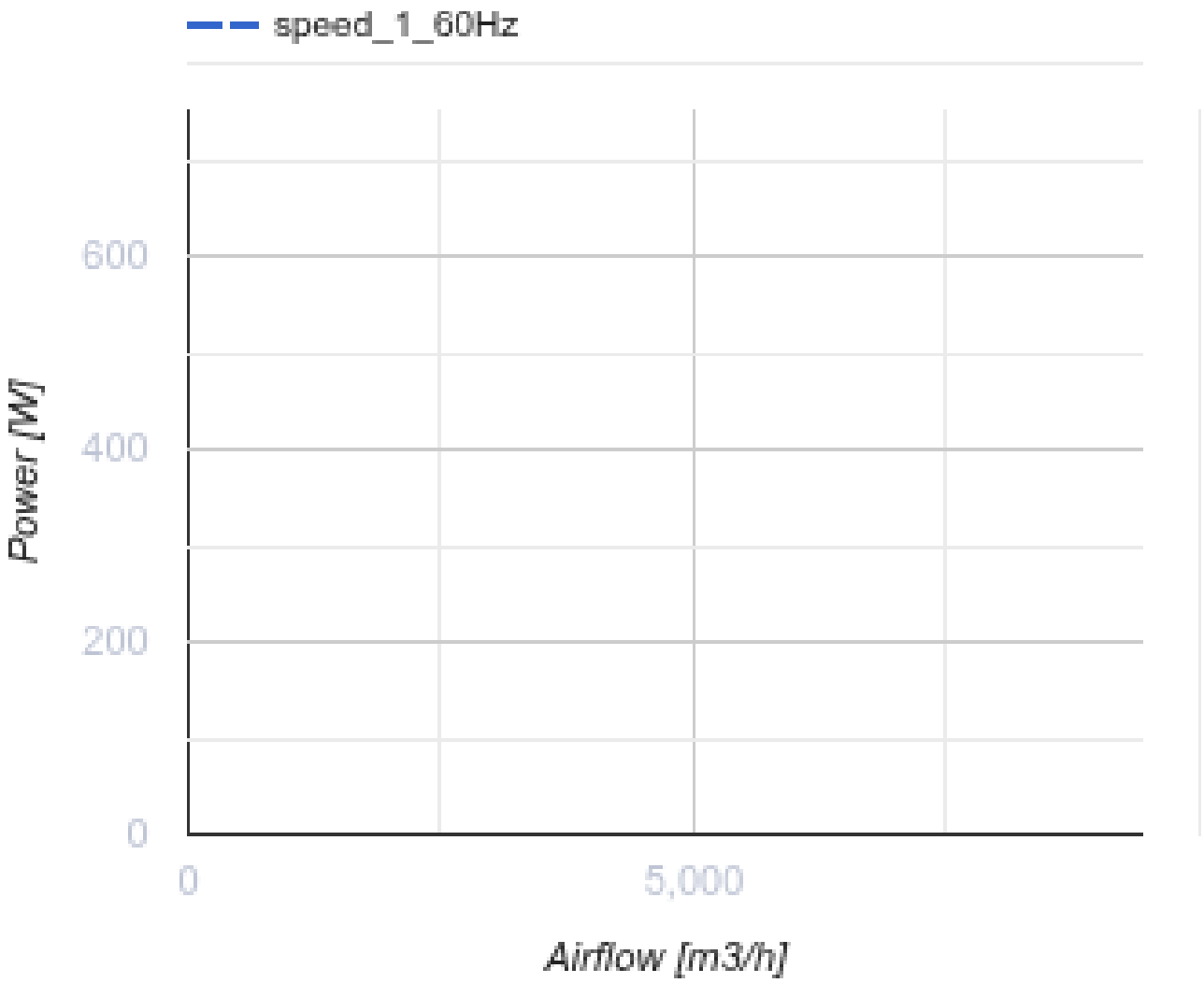

Размеры

ØD	ØD1	ØD2	Ød	B	L
565	605	636	11,5	660	230

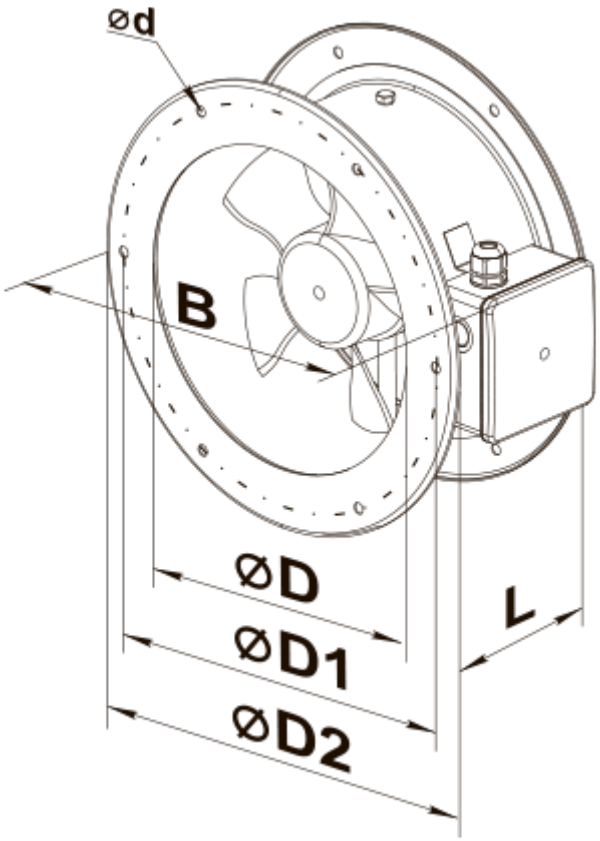
ød
B
ØD
ØD1
ØD2
L

Экодизайн

Торговая марка	Вентс
Модель	ВКФ 4E 550 (220В/60Гц)
Тип привода	External MSD or VSD
Тип теплообменника	Нет
Статическое давление при номинальном расходе воздуха (Па)	120
Максимальные внешние утечки (%)	2.7
Статическая эффективность (%)	34.7
Декларируемый тип вентиляционной единицы	NRVU UVU
Эффективная мощность (кВт)	0.581
Sound power level (дБ(А))	90