ВКФ 6Д 450



Канальные осевые вентиляторы

• Уровень звукового давления LpA на расстоянии 3 м: 53
• Тип крыльчатки: Осевой
• Материал корпуса: Сталь с полимерным покрытием
• Установка в любом положении

	Единица измерения	ВКФ 6Д 450
Фазность	-	3
Максимальное напряжение питания	В	400
Минимальное напряжение питания	В	400
Частота сети питания	Гц	50
Номинальная мощность	Вт	148
Максимальный ток	А	0.42
Максимальный расход воздуха	м³/час	3500
Уровень звукового давления LpA на расстоянии 3 м	дБ(А)	53
Вес	кг	9.1
Максимальная температура перемещаемого воздуха	°C	60
Минимальная температура перемещаемого воздуха	°C	-30
Класс защиты	-	IPX4
Класс защиты привода	-	IP54
Материал крыльчатки	-	Сталь с полимерным покрытием

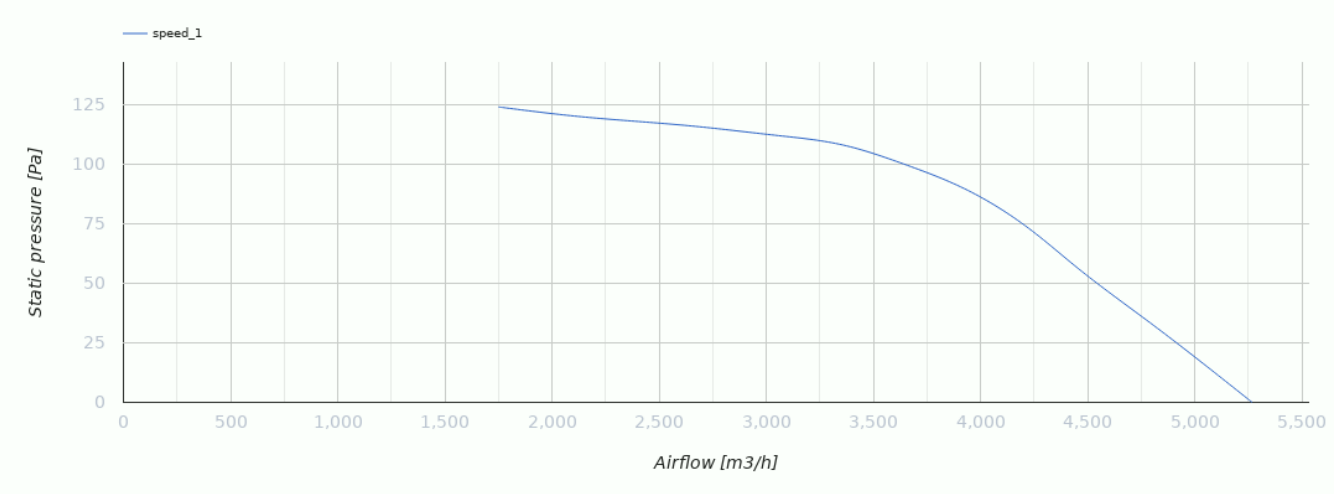
speed_1
Static pressure [Pa]
125
100
75
50
25
0
0
500
1,000
1,500
2,000
2,500
3,000
3,500
4,000
4,500
5,000
5,500
Airflow [m3/h]

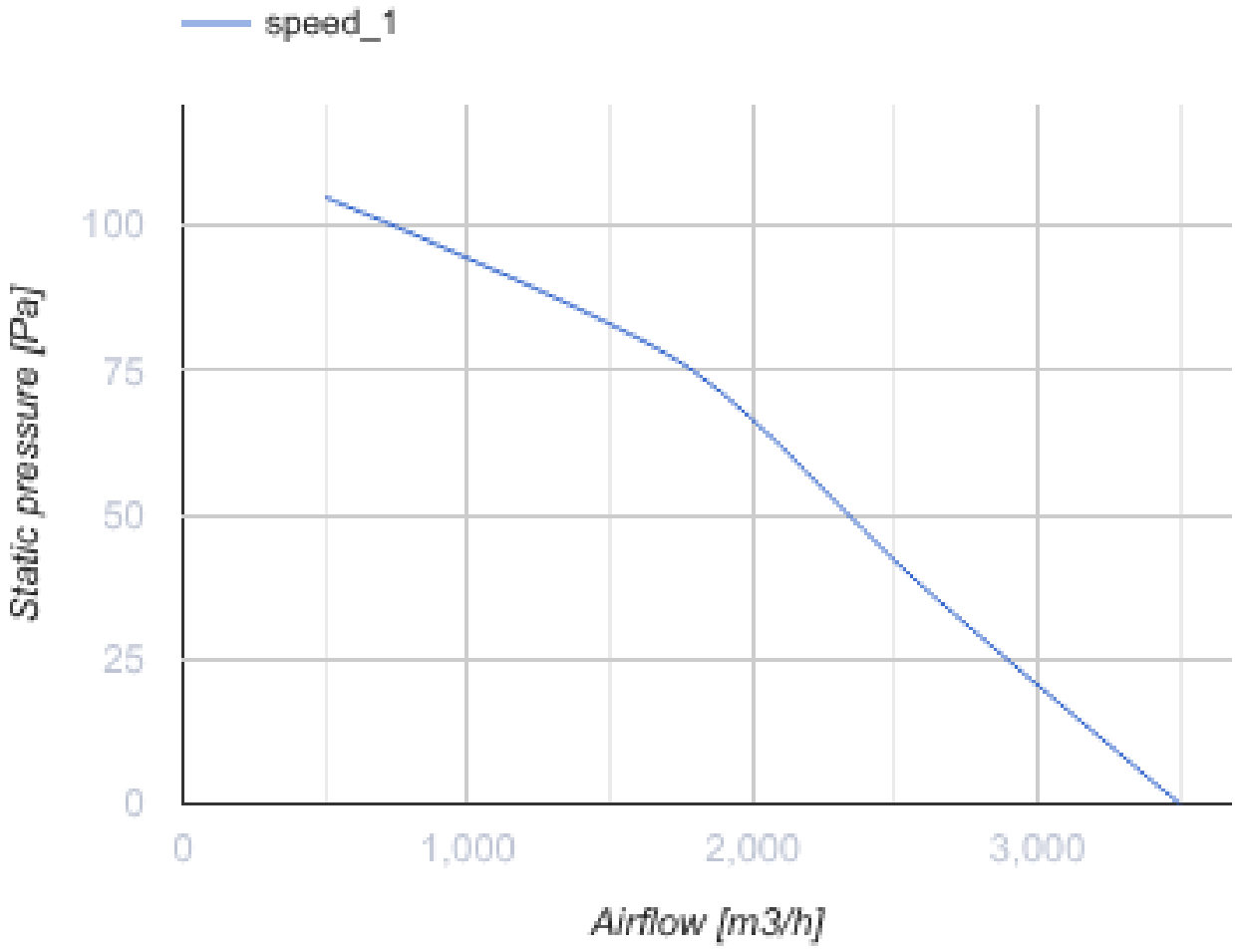
speed_1
Static pressure [Pa]
100
75
50
25
0
0
1,000
2,000
3,000
Airflow [m3/h]

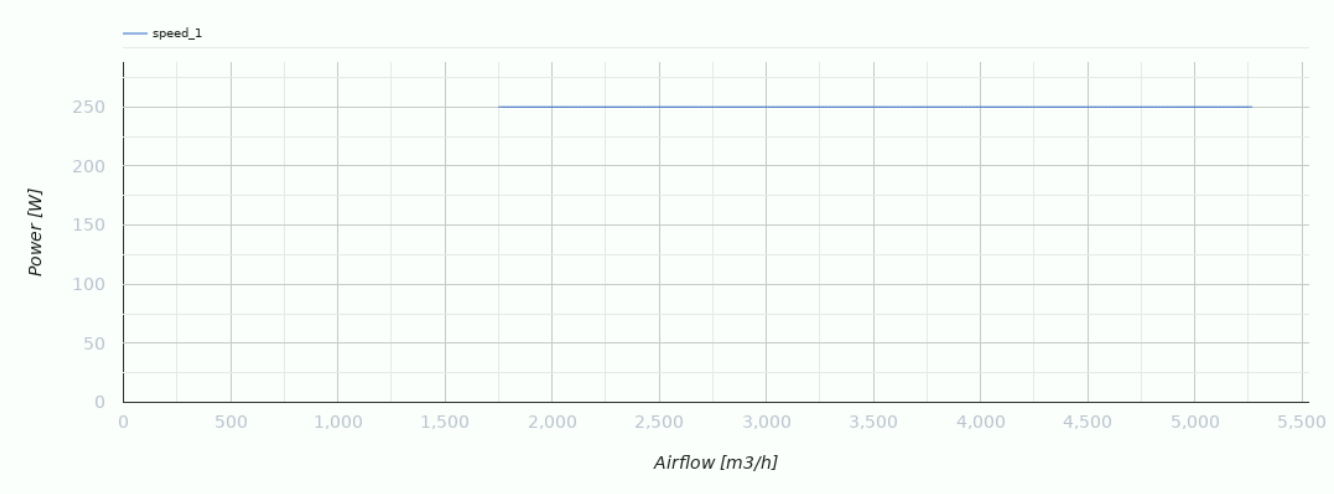

Размеры

ØD	ØD1	ØD2	Ød	B	L
462	487	515	9,5	550	200

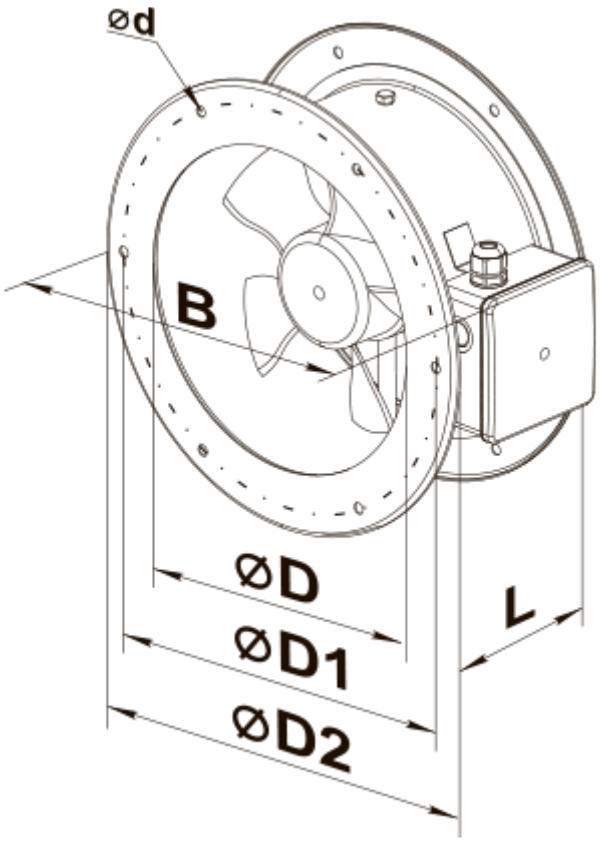

Экодизайн

Торговая марка	Вентс
Модель	ВКФ 6Д 450
Тип привода	External MSD or VSD
Тип теплообменника	Нет
Статическое давление при номинальном расходе воздуха (Па)	100
Максимальные внешние утечки (%)	2.7
Статическая эффективность (%)	35
Sound power level (дБ(А))	85
Эффективная мощность (кВт)	0.296
Декларируемый тип вентиляционной единицы	NRVU UVU