ВКФ 6Д 630 (220В/60Гц)



Канальные осевые вентиляторы

• Тип крыльчатки: Осевой
• Материал корпуса: Сталь с полимерным покрытием
• Установка в любом положении

	Единица измерения	ВКФ 6Д 630 (220В/60Гц)
Фазность	-	3
Максимальное напряжение питания	В	400
Минимальное напряжение питания	В	400
Частота сети питания	Гц	60
Вес	кг	16.4
Максимальная температура перемещаемого воздуха	°C	50
Минимальная температура перемещаемого воздуха	°C	-30
Класс защиты	-	IPX4
Класс защиты привода	-	IP54
Материал крыльчатки	-	Сталь с полимерным покрытием

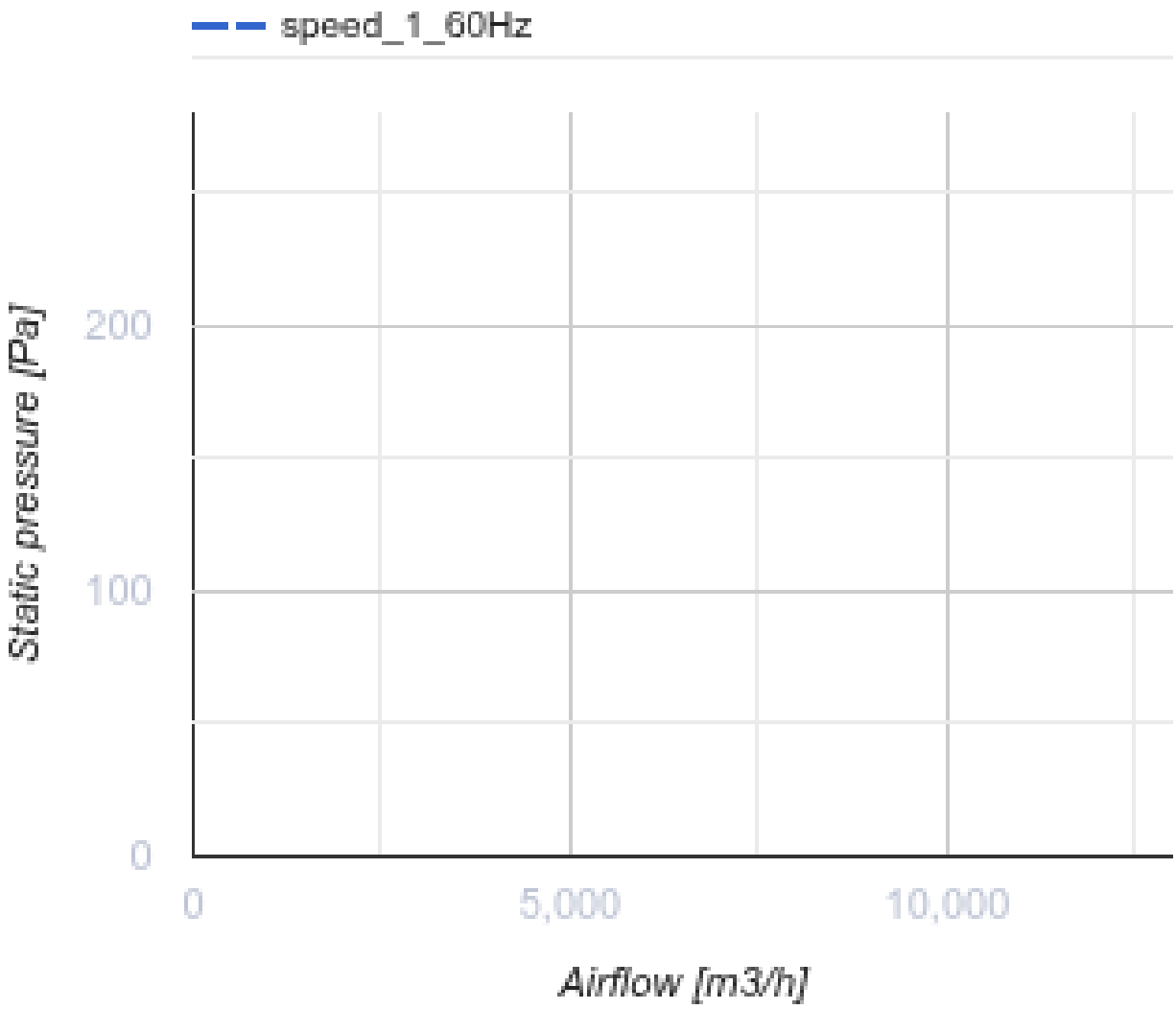
speed_1_60Hz
Static pressure [Pa]
200
100
0
0
5,000
10,000
Airflow [m3/h]

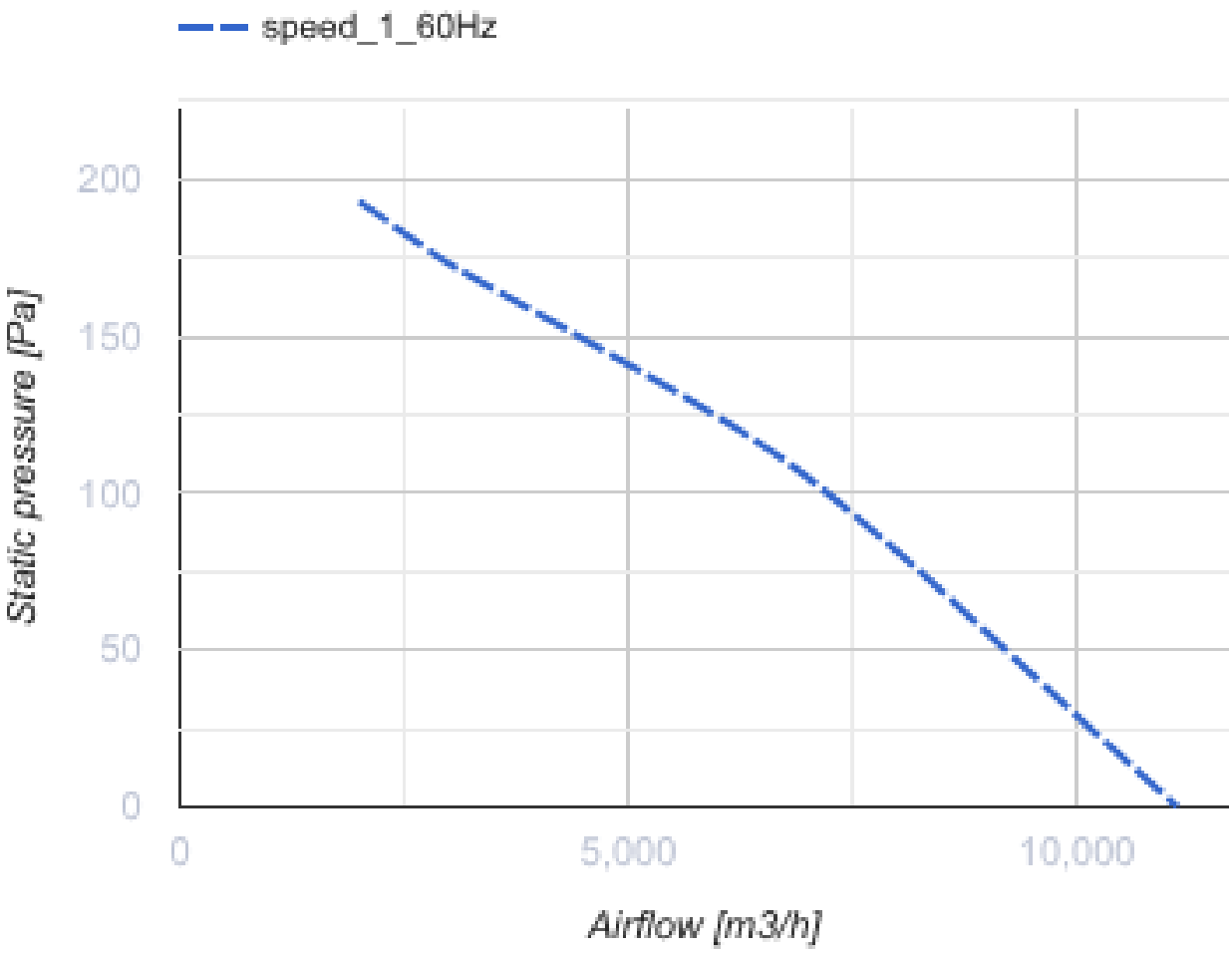
speed_1_60Hz
200
150
100
50
0
Static pressure [Pa]
0
5,000
10,000
Airflow [m3/h]

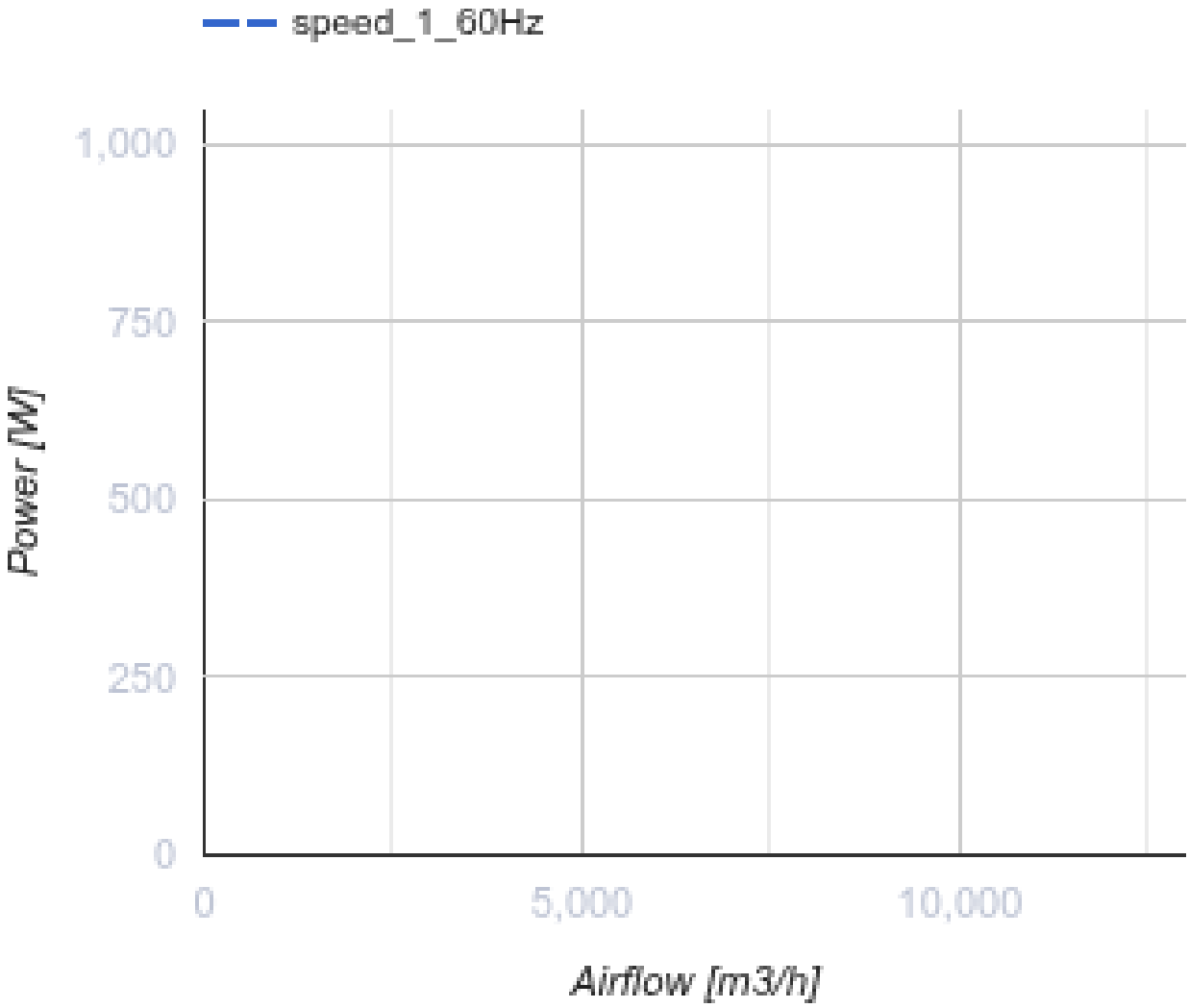

Размеры

ØD	ØD1	ØD2	Ød	B	L
645	674	715	11,5	740	250

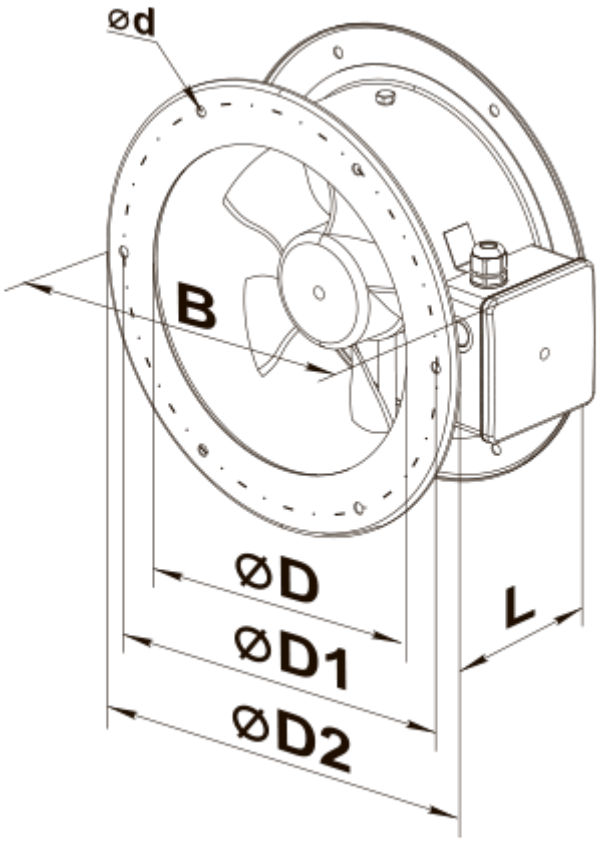
ød
B
ØD
ØD1
ØD2
L