ВКФ 6Д 710



Канальные осевые вентиляторы

• Уровень звукового давления LpA на расстоянии 3 м: 63
• Тип крыльчатки: Осевой
• Материал корпуса: Сталь с полимерным покрытием
• Установка в любом положении

	Единица измерения	ВКФ 6Д 710
Размер подключаемого воздуховода	мм	710
Фазность	-	3
Максимальное напряжение питания	В	400
Минимальное напряжение питания	В	400
Частота сети питания	Гц	50
Номинальная мощность	Вт	1150
Максимальный ток	А	2
Максимальный расход воздуха	м³/час	15440
Скорость вращения	-	830
Уровень звукового давления LpA на расстоянии 3 м	дБ(А)	63
Вес	кг	30
Максимальная температура перемещаемого воздуха	°C	60
Минимальная температура перемещаемого воздуха	°C	-30
Класс защиты	-	IPX4
Класс защиты привода	-	IP54
Материал крыльчатки	-	Сталь с полимерным покрытием

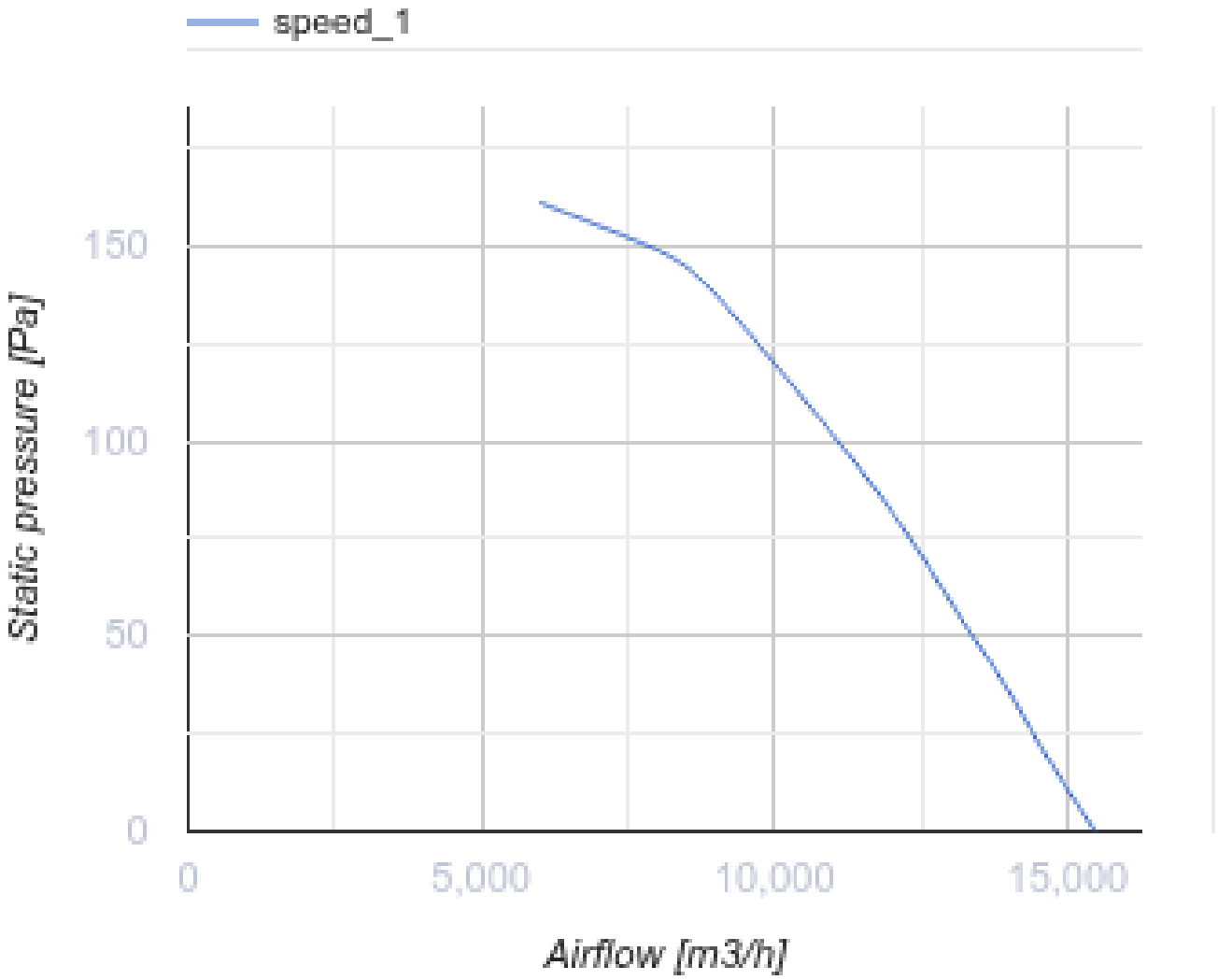
speed_1
Static pressure [Pa]
150
100
50
0
0
5,000
10,000
15,000
Airflow [m3/h]

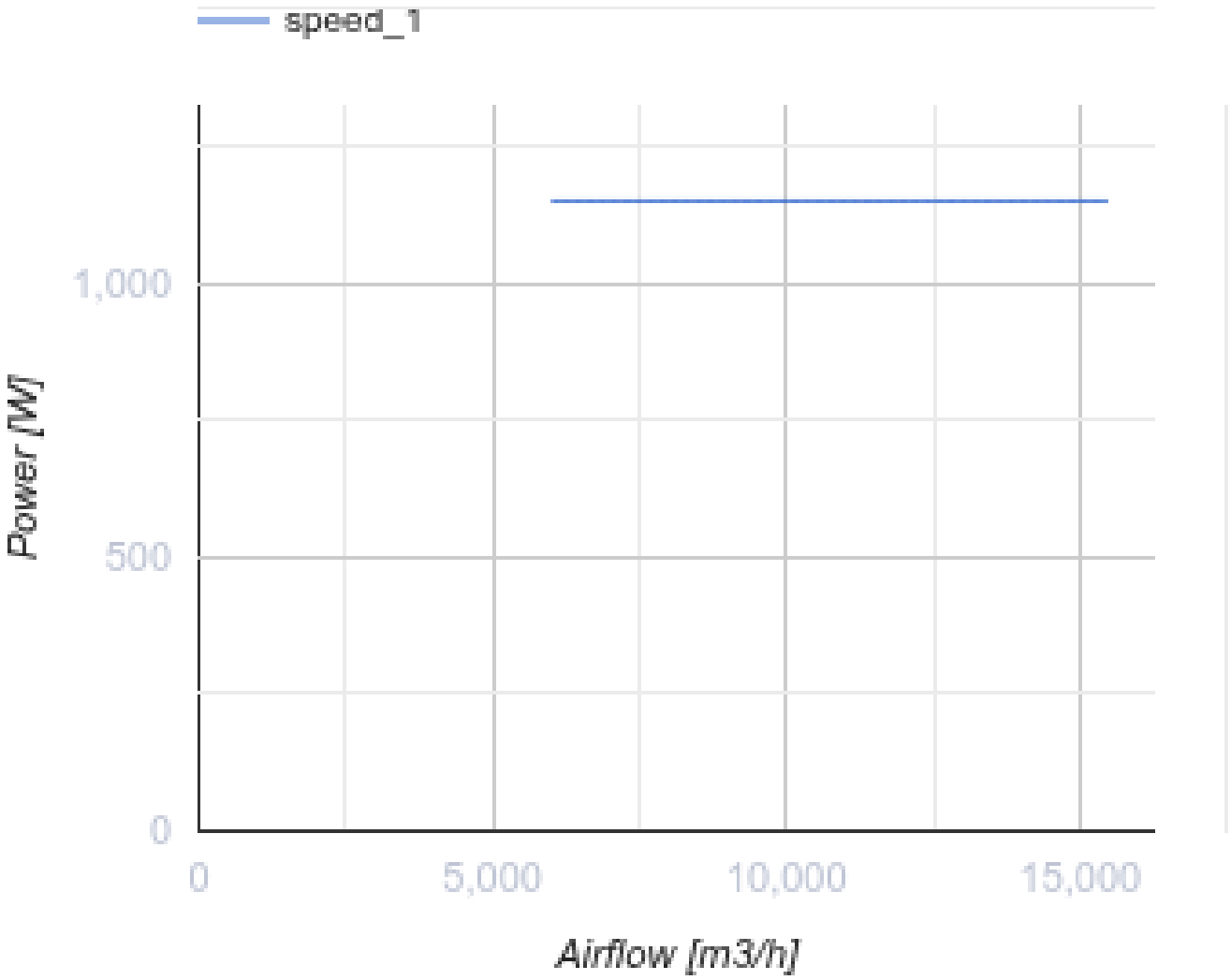

Размеры

ØD	ØD1	ØD2	Ød	B	L
725	767	805	11.5	835	250

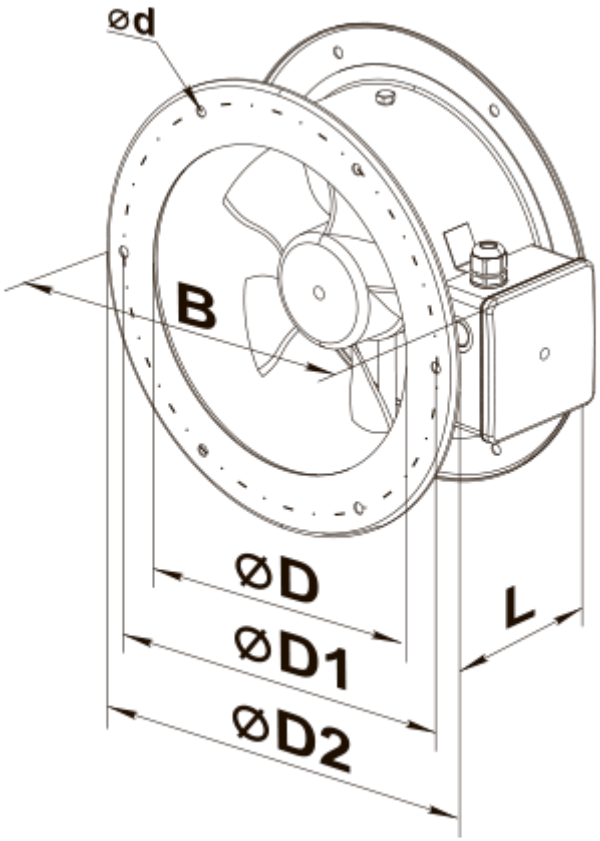
ød
B
ØD
ØD1
ØD2
L