ВКФ 6E 450



Канальные осевые вентиляторы

• Уровень звукового давления LpA на расстоянии 3 м: 52
• Тип крыльчатки: Осевой
• Материал корпуса: Сталь с полимерным покрытием
• Установка в любом положении

	Единица измерения	ВКФ 6E 450
Фазность	-	1
Максимальное напряжение питания	В	240
Минимальное напряжение питания	В	220
Частота сети питания	Гц	50
Номинальная мощность	Вт	151
Максимальный ток	А	0.78
Максимальный расход воздуха	м³/час	3200
Уровень звукового давления LpA на расстоянии 3 м	дБ(А)	52
Вес	кг	9.1
Максимальная температура перемещаемого воздуха	°C	60
Минимальная температура перемещаемого воздуха	°C	-30
Класс защиты	-	IPX4
Класс защиты привода	-	IP54
Материал крыльчатки	-	Сталь с полимерным покрытием

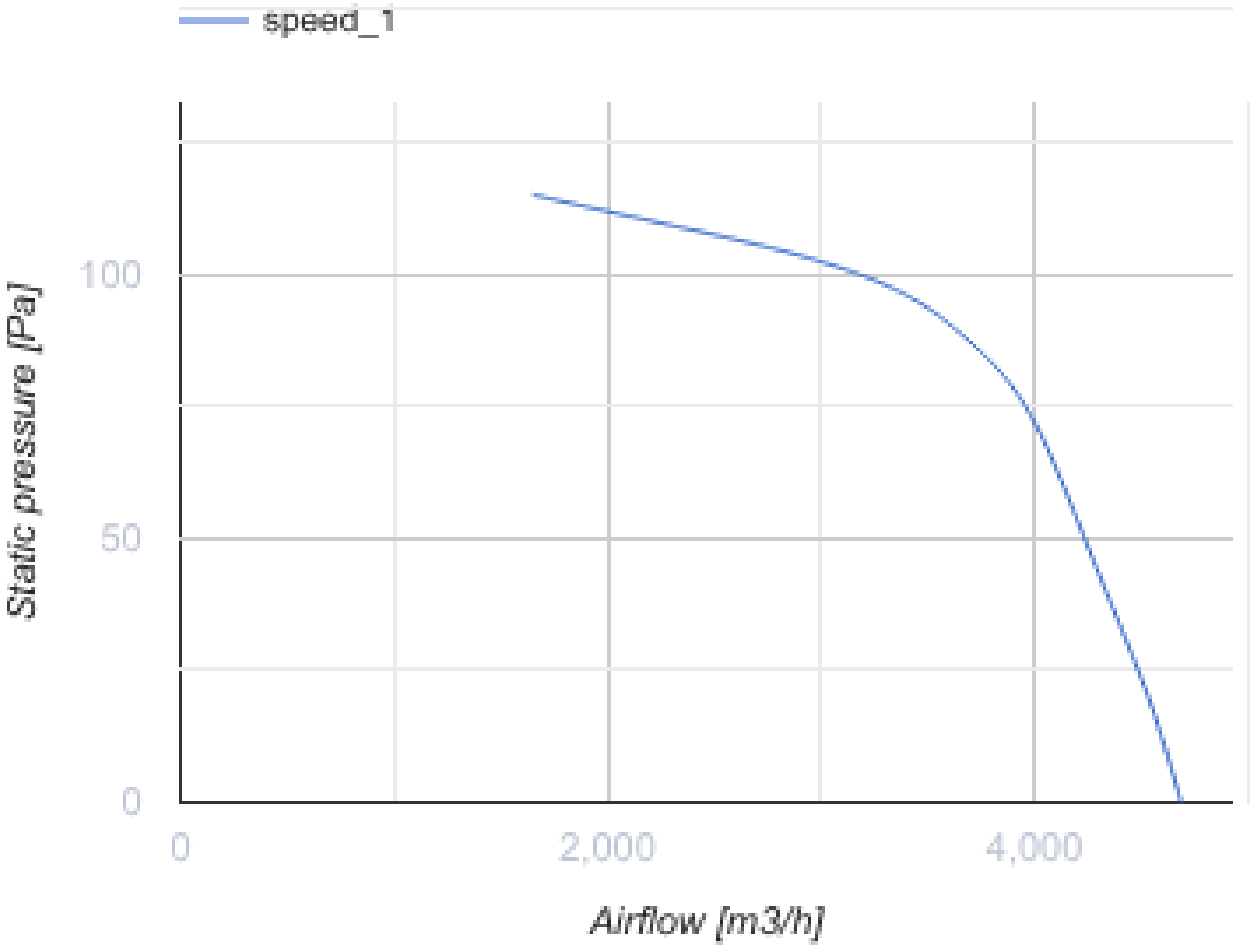
speed_1
Static pressure [Pa]
100
50
0
0
2,000
4,000
Airflow [m3/h]

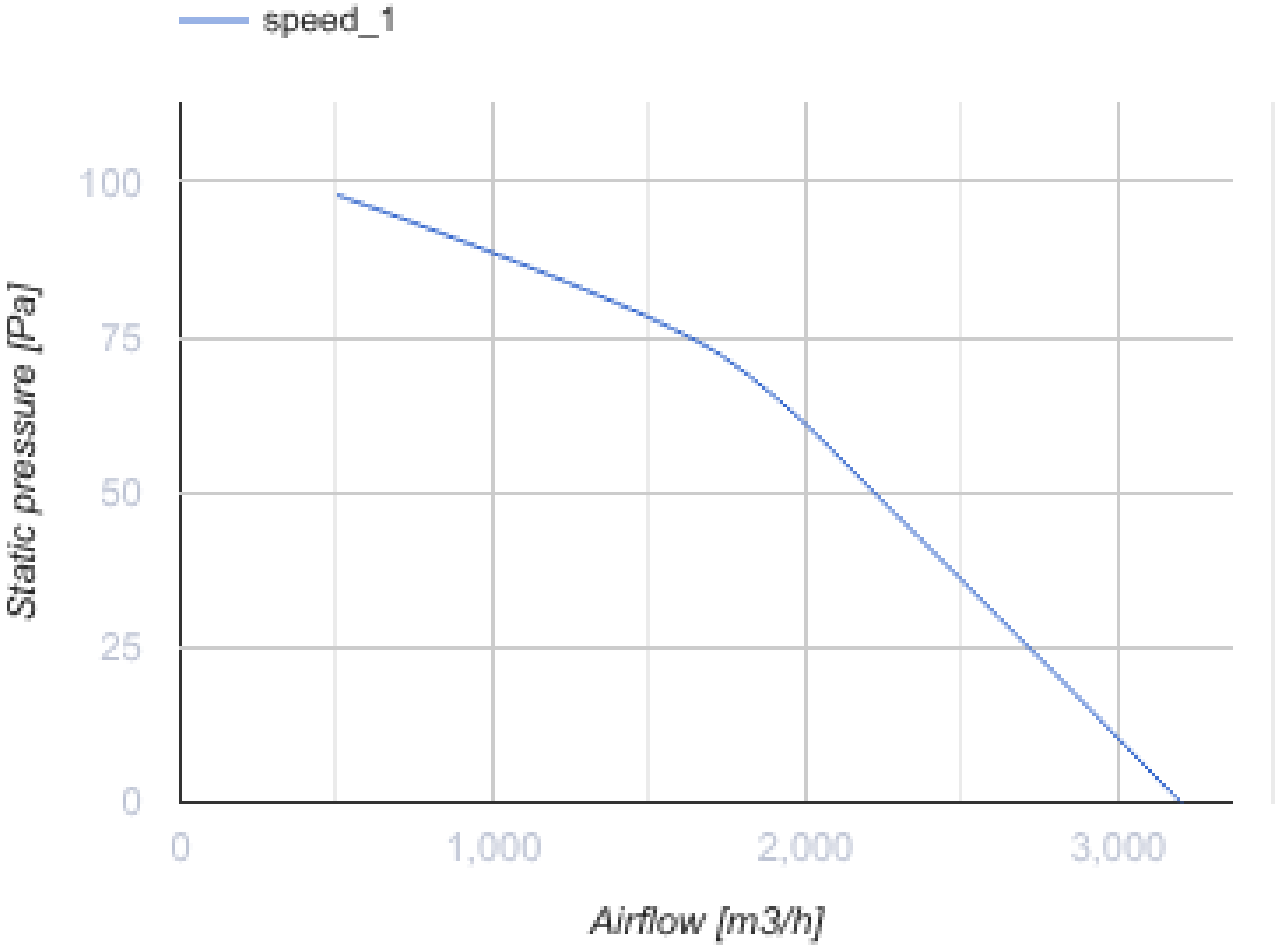
speed_1
100
75
50
25
0
Static pressure [Pa]
0
1,000
2,000
3,000
Airflow [m3/h]

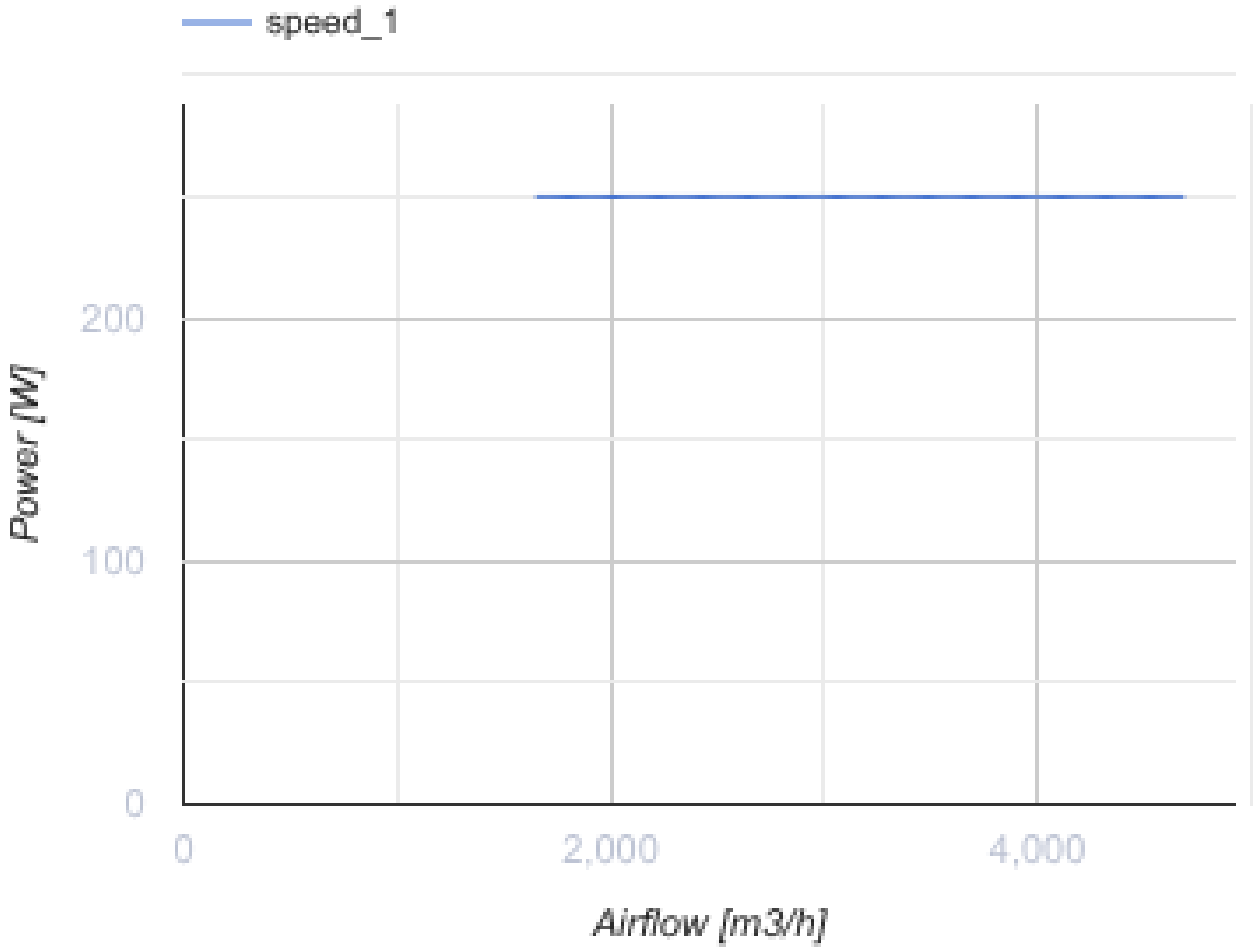

Размеры

ØD	ØD1	ØD2	Ød	B	L
462	487	515	9,5	550	200

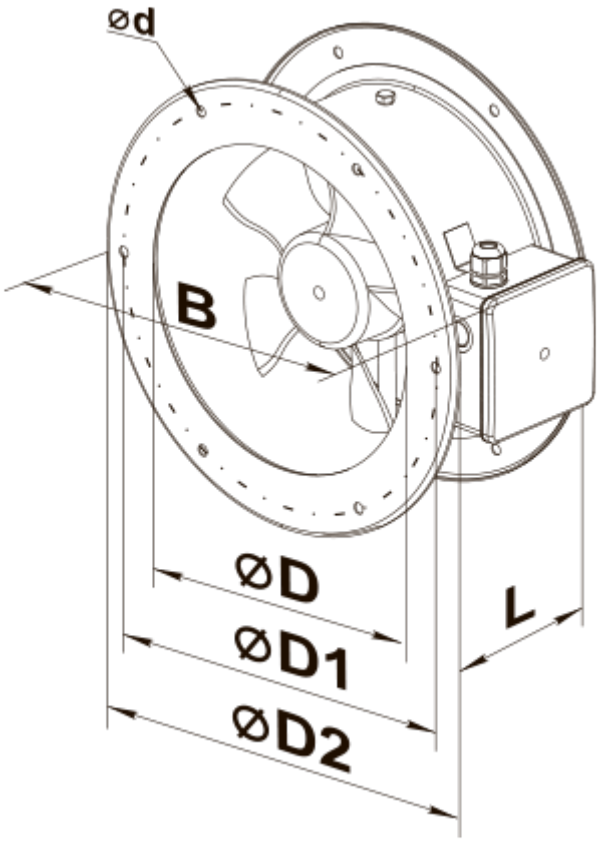
ød
B
ØD
ØD1
ØD2
L

Экодизайн

Торговая марка	Вентс
Модель	ВКФ 6E 450
Тип привода	External MSD or VSD
Тип теплообменника	Нет
Статическое давление при номинальном расходе воздуха (Па)	90
Максимальные внешние утечки (%)	2.7
Статическая эффективность (%)	32
Sound power level (дБ(А))	84
Эффективная мощность (кВт)	0.288
Декларируемый тип вентиляционной единицы	NRVU UVU