ВКГ 355 ЕС

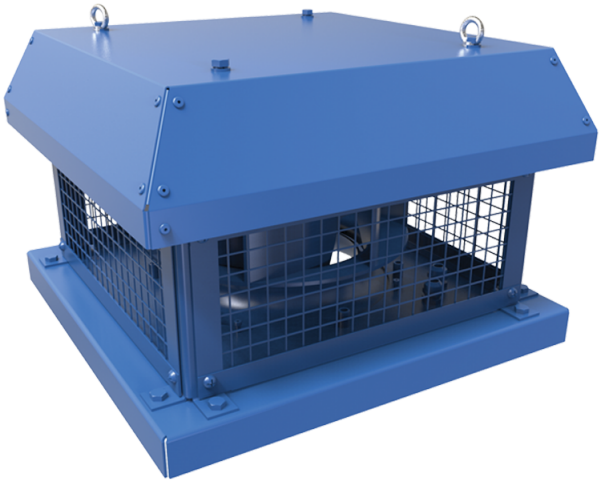

Крышные центробежные вентиляторы с горизонтальным выбросом воздуха

• Максимальный расход воздуха: 3830
• Уровень звукового давления LpA на расстоянии 3 м: 51
• Тип двигателя: EC
• Тип крыльчатки: Центробежный назад загнутые лопатки
• Материал корпуса: Сталь с полимерным покрытием

	Единица измерения	ВКГ 355 ЕС
Скорость	-	1
Минимальное напряжение питания	В	230
Максимальное напряжение питания	В	230
Частота сети питания	Гц	50/60
Номинальная мощность	Вт	669
Максимальный ток	А	4.95
Максимальный расход воздуха	$м^3$/час	3830
Уровень звукового давления LpA на расстоянии 3 м	дБ(А)	51
Вес	кг	27
Максимальная температура перемещаемого воздуха	°C	50
Минимальная температура перемещаемого воздуха	°C	-25
Класс защиты	-	IPX4
Класс защиты привода	-	IP54

Размеры

ØD	Ød	H	L	L1	L2
438	11	322	625	450	620

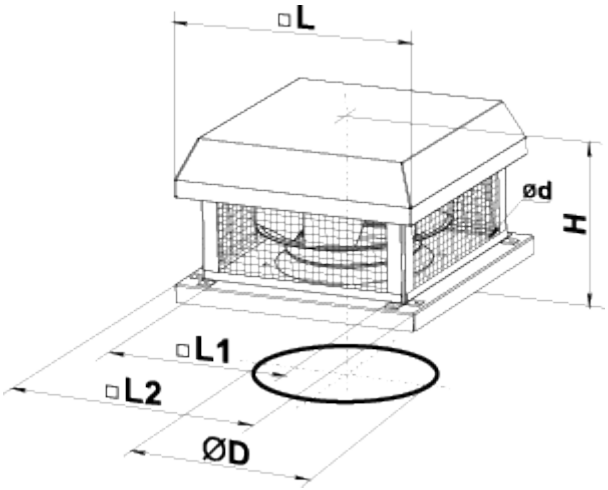
□L
ød
H
□L1
□L2
ØD