ВКГ 355 ЕС

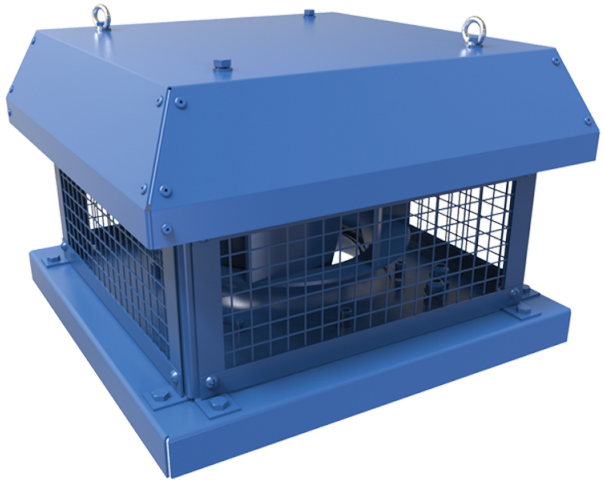

Крышные центробежные вентиляторы горизонтального выброса воздуха с ЕС-двигателем

• Уровень звукового давления LpA на расстоянии 3 м: 51
• Тип крыльчатки: Центробежная крыльчатка с назад загнутыми лопатками
• Материал корпуса: Сталь с полимерным покрытием

	Единица измерения	ВКГ 355 ЕС
Фазность	-	1
Максимальное напряжение питания	В	230
Минимальное напряжение питания	В	230
Частота сети питания	Гц	50/60
Номинальная мощность	Вт	669
Максимальный ток	А	4.95
Максимальный расход воздуха	м³/час	3830
Скорость вращения	-	1550
Уровень звукового давления LpA на расстоянии 3 м	дБ(А)	51
Вес	кг	27
Максимальная температура перемещаемого воздуха	°C	50
Минимальная температура перемещаемого воздуха	°C	-25
Класс защиты	-	IPX4
Класс защиты привода	-	IP54
Материал крыльчатки	-	Алюминий
Типоразмер	мм	355

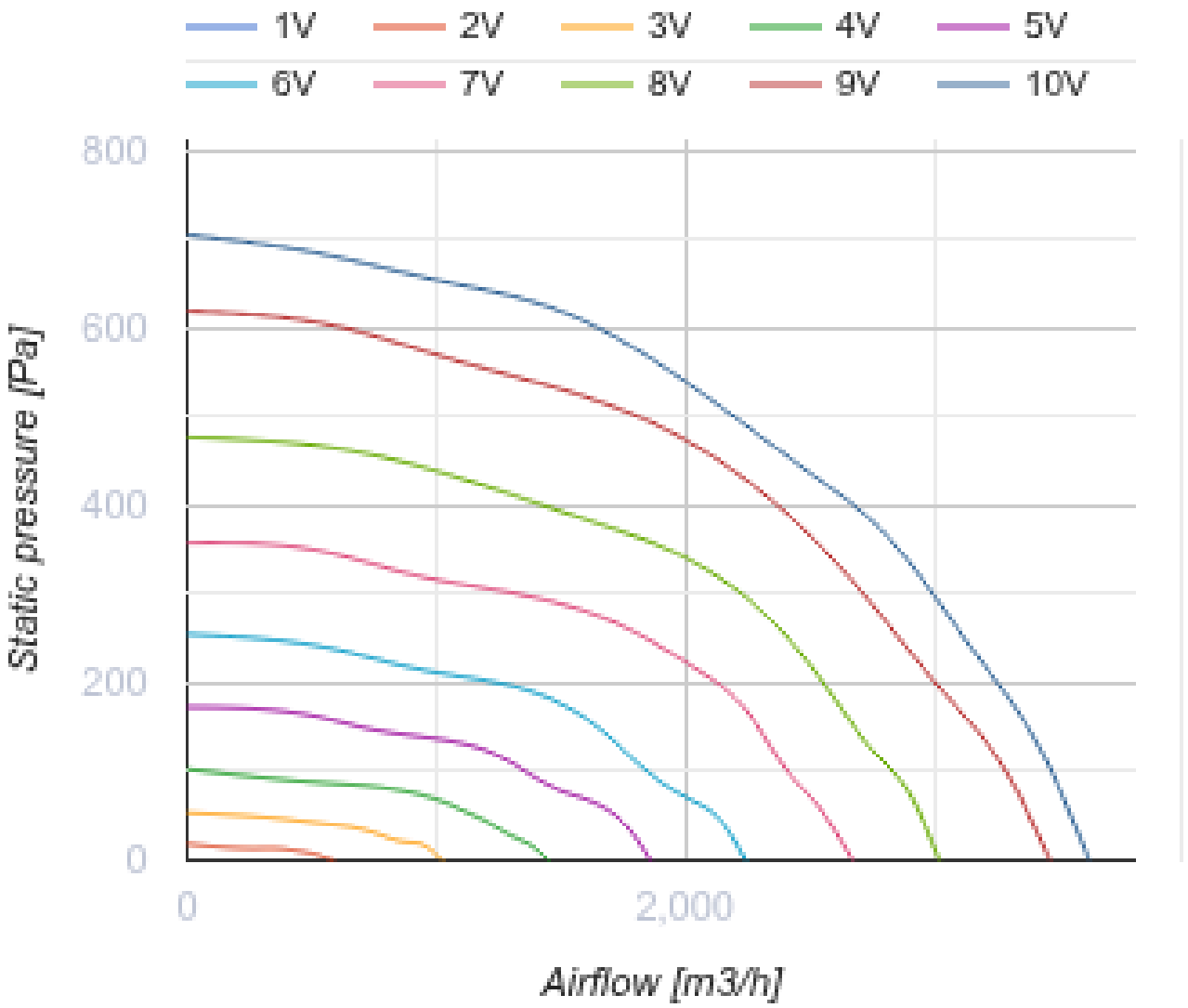
1V
2V
3V
4V
5V
6V
7V
8V
9V
10V
800
600
400
200
0
Static pressure [Pa]
0
2,000
Airflow [m3/h]

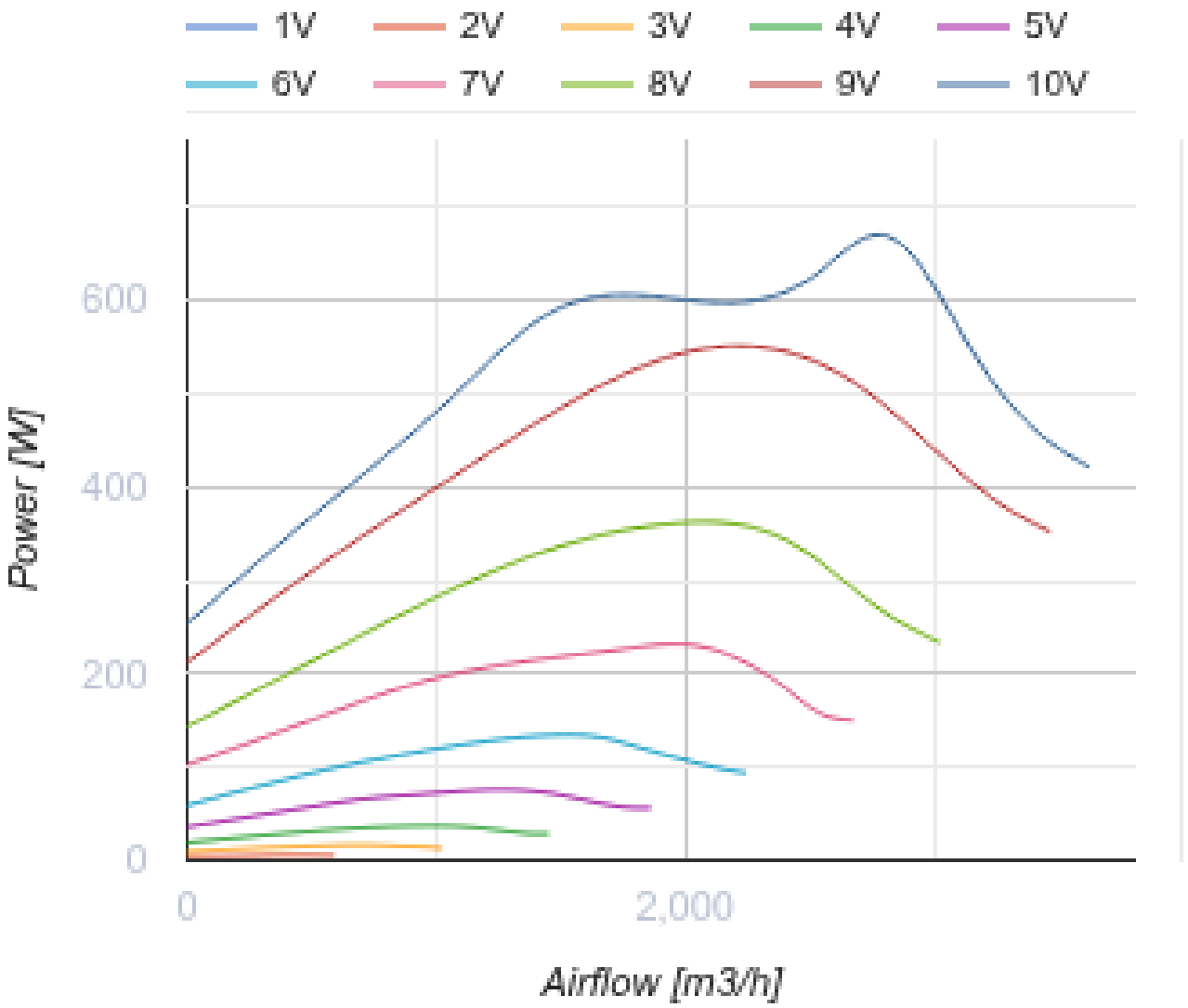

Размеры

ØD	Ød	H	L	L1	L2
438	11	322	625	450	620

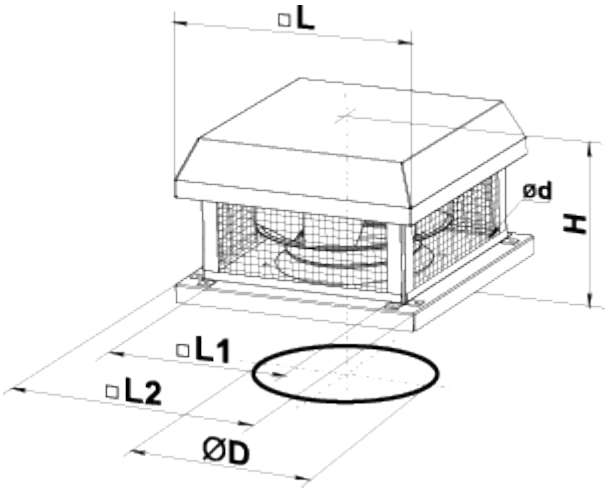

Аксессуары

Регуляторы скорости EC-двигателей

Наименование	Фото	Описание
P-1/010		Регулятор скорости для EC-двигателей

Аксессуары к крышным вентиляторам

Наименование	Фото	Описание
РКВ 355-400		Монтажная рама
РКВИ 355-400		Монтажная рама с тепло- и звукоизоляцией
ФКВ 355-500		Контрфланец
ГКВ 355-500		Гибкая вставка
ККВ 355-500		Клапан обратный

Экодизайн

Торговая марка	Вентс
Модель	ВКГ 355 ЕС
Тип привода	Integrated VSD
Тип теплообменника	Нет
Статическое давление при номинальном расходе воздуха (Па)	534
Максимальные внешние утечки (%)	2.7
Статическая эффективность (%)	57.3
Эффективная мощность (кВт)	0.94
Sound power level (дБ(А))	71
Декларируемый тип вентиляционной единицы	NRVU UVU