ВКГ 500 ЕС

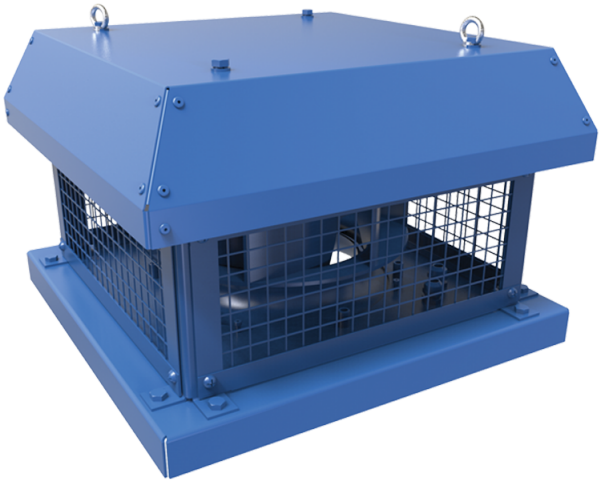

Крышные центробежные вентиляторы с горизонтальным выбросом воздуха

• Максимальный расход воздуха: 10900
• Уровень звукового давления LpA на расстоянии 3 м: 67
• Тип двигателя: EC
• Тип крыльчатки: Центробежный назад загнутые лопатки
• Материал корпуса: Сталь с полимерным покрытием

	Единица измерения	ВКГ 500 ЕС
Скорость	-	1
Минимальное напряжение питания	В	400
Максимальное напряжение питания	В	400
Частота сети питания	Гц	50/60
Номинальная мощность	Вт	1350
Максимальный ток	А	2.08
Максимальный расход воздуха	$м^3$/час	10900
Уровень звукового давления LpA на расстоянии 3 м	дБ(А)	67
Вес	кг	51
Максимальная температура перемещаемого воздуха	°C	50
Минимальная температура перемещаемого воздуха	°C	-25
Класс защиты	-	IPX4
Класс защиты привода	-	IP54

Размеры

ØD	Ød	H	L	L1	L2
445	11	467	710	535	700

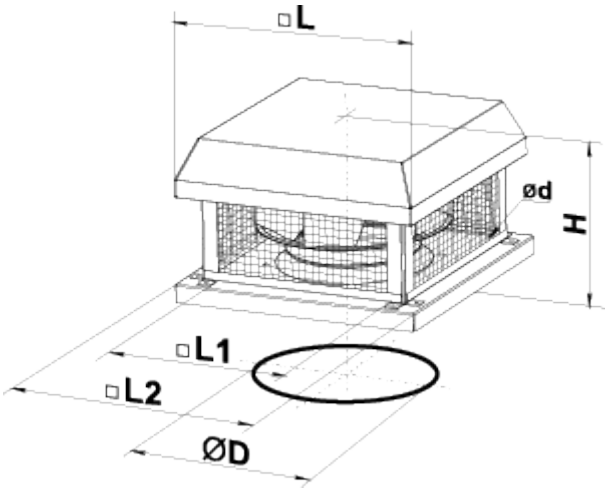
□L
ød
H
□L1
□L2
ØD