ВКГ 630 ЕС

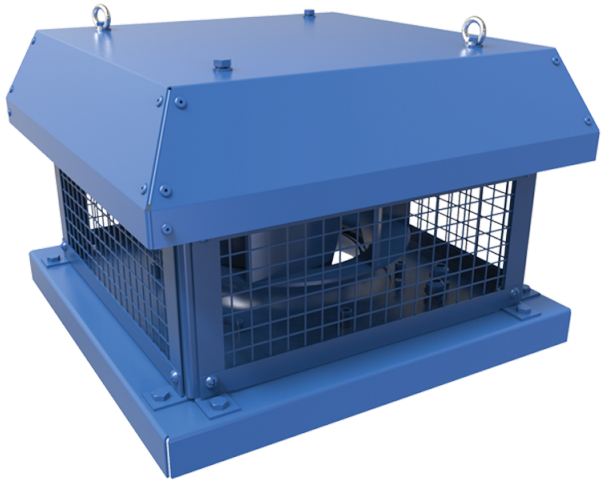

Крышные центробежные вентиляторы горизонтального выброса воздуха с ЕС-двигателем

• Уровень звукового давления LpA на расстоянии 3 м: 71
• Тип крыльчатки: Центробежная крыльчатка с назад загнутыми лопатками
• Материал корпуса: Сталь с полимерным покрытием

	Единица измерения	ВКГ 630 ЕС
Фазность	-	3
Минимальное напряжение питания	В	400
Максимальное напряжение питания	В	400
Частота сети питания	Гц	50/60
Номинальная мощность	Вт	2973
Максимальный ток	А	4.66
Максимальный расход воздуха	м³/час	18270
Скорость вращения	-	1450
Уровень звукового давления LpA на расстоянии 3 м	дБ(А)	71
Вес	кг	101
Максимальная температура перемещаемого воздуха	°C	55
Минимальная температура перемещаемого воздуха	°C	-25
Класс защиты	-	IPX4
Класс защиты привода	-	IP54
Материал крыльчатки	-	Пластик
Типоразмер	мм	630

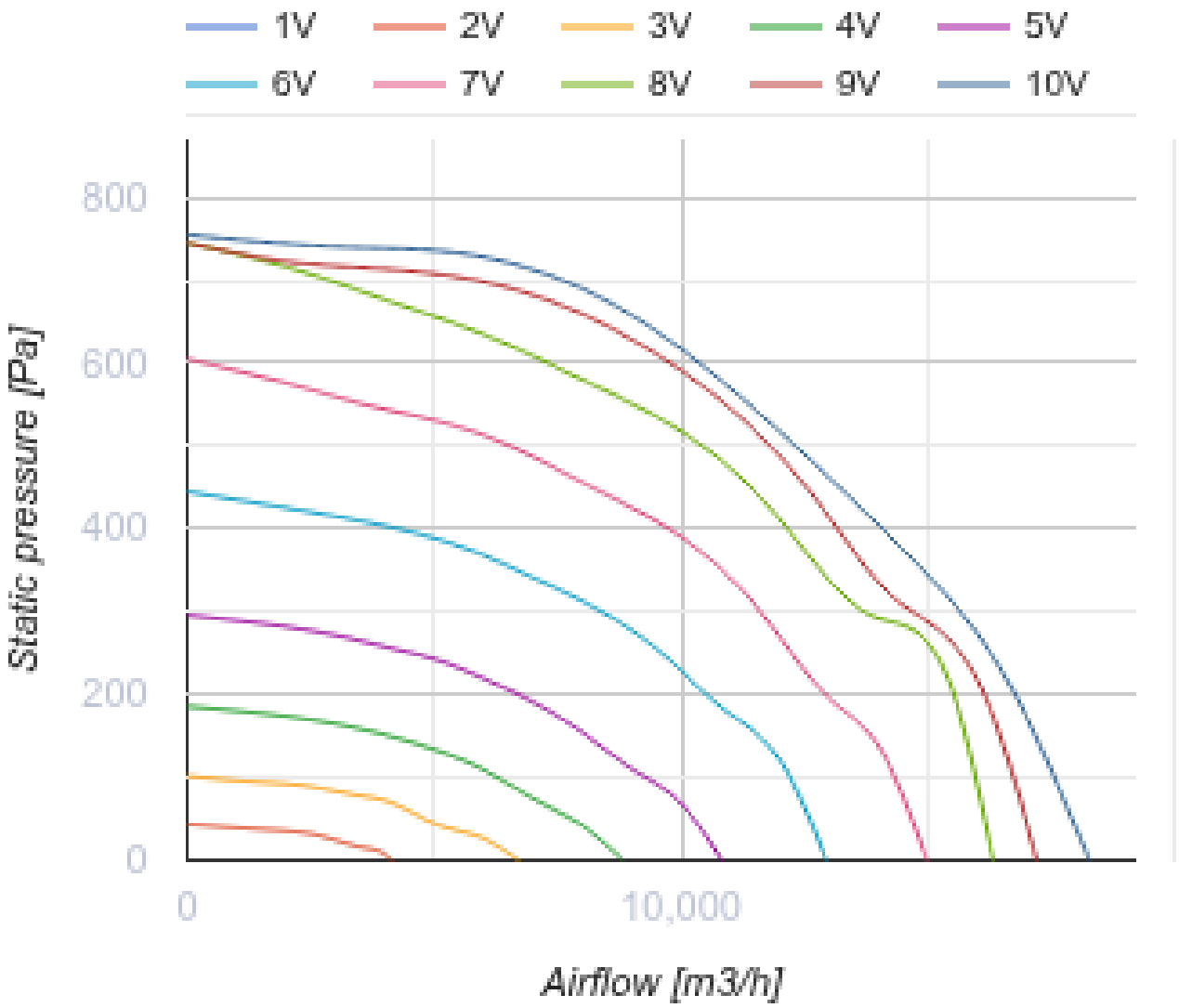
1V
2V
3V
4V
5V
6V
7V
8V
9V
10V
800
600
400
200
0
Static pressure [Pa]
0
10,000
Airflow [m3/h]

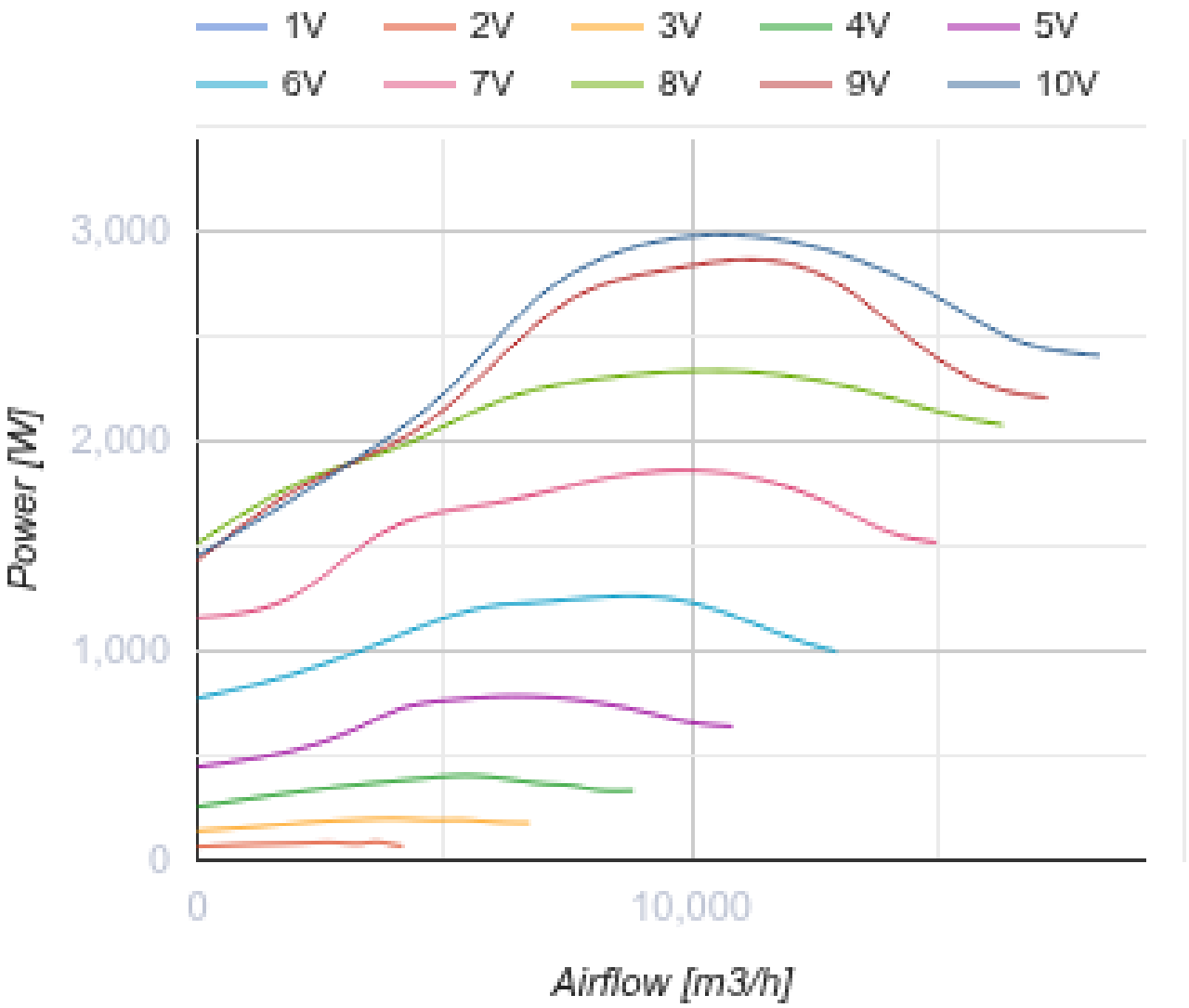

Размеры

ØD	Ød	H	L	L1	L2
600	20	520	1000	750	990

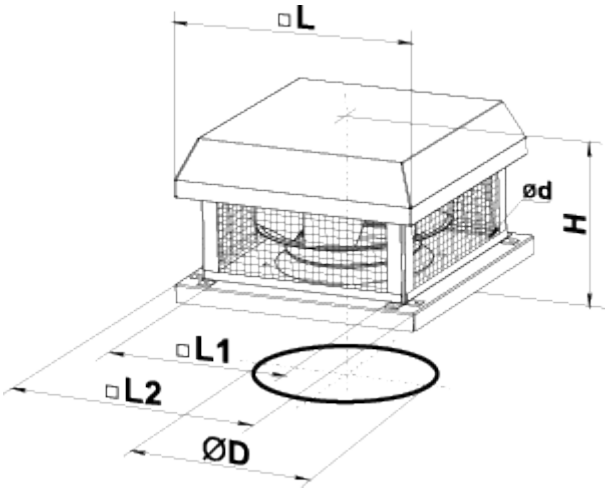

Аксессуары

Регуляторы скорости EC-двигателей

Наименование	Фото	Описание
P-1/010		Регулятор скорости для EC-двигателей

Аксессуары к крышным вентиляторам

Наименование	Фото	Описание
РКВ 630		Монтажная рама
РКВИ 630		Монтажная рама с тепло- и звукоизоляцией
ФКВ 560		Контрфланец
ГКВ 560		Гибкая вставка
ККВ 560		Клапан обратный

Экодизайн

Торговая марка	Вентс
Модель	ВКГ 630 ЕС
Тип привода	Integrated VSD
Тип теплообменника	Нет
Статическое давление при номинальном расходе воздуха (Па)	465
Максимальные внешние утечки (%)	2.7
Статическая эффективность (%)	62.1
Декларируемый тип вентиляционной единицы	NRVU UVU
Эффективная мощность (кВт)	2.901
Sound power level (дБ(А))	91